*Poduzeće za projektiranje i nadzor*
*SJEDIŠTE:*
*Radnička 80, 10000 Zagreb*
*URED ZADAR:*
*Zrinsko-Frankopanska 10/1, 23000 Zadar*
*e-mail: viafactum@viafactum.hr*
*tel: 023 400 655*
*tel/fax: 023 400 654*
*OIB: 76739136445*

# *MAPA 1*

| | |
|---|---|
| *Investitor:* | **OSNOVNA ŠKOLA PRIVLAKA**<br>**OIB:63233501548**<br>**Ivana Pavla II 53**<br>**PRIVLAKA** |
| *Građevina:* | **DRUŠTVENA GRAĐEVINA – OSNOVNA ŠKOLA** |
| *Lokacija građevine:* | **VIR, k.č.4368, 4369, 4370, 4371/1, k.o. Vir**<br>**(novoformirana k.č. 4371/1 k.o. Vir)** |
| *Razina razrade:* | **IZVEDBENI PROJEKT** |
| *Strukovna odrednica:* | **ARHITEKTONSKI PROJEKT** |
| *Oznaka projekta:* | **713/24** |
| *Glavni projektant:* | Ana Šoša Gulam, dipl. ing. arh.<br>Broj ovlaštenja: A3567 |
| Projektant: | Ana Šoša Gulam, dipl. ing. arh.<br>Broj ovlaštenja: A3567 |

Zadar, listopad 2025.

*Direktor:*

Tomislav Škara, mag. Ing. aedif.

## *SADRŽAJ:*

**A. OPĆI DIO** ..... 3

A1. IZVADAK IZ SUDSKOG REGISTRA TVRTKE VIA FACTUM ..... 4
A2. RJEŠENJE ZA PROJEKTANTA ..... 14

**B. TEHNIČKI DIO** ..... 18

B1. TEKSTUALNI DIO ..... 19
*B1.1. TEHNIČKI OPIS ..... 20*
*B1.2. PROGRAM KONTROLE I OSIGURANJA KVALITETE ..... 37*
*B1.3. POSEBNI TEHNIČKI UVJETI GRADNJE I GOSPODARENJE OTPADOM ..... 41*

**C. GRAFIČKI DIO** ..... 43

*C1.4. **NACRTI** ..... 44*

*C1.5. **SHEME STOLARIJE** ..... 61*
*C1.5.1. SHEME DRVENE UNUTRAŠNJE STOLARIJE ..... 62*
*C1.5.2. SHEME ALUMINIJSKE STOLARIJE ..... 70*
*C1.5.3. SHEME PROTUPOŽARNE BRAVARIJE ..... 95*
*C1.5.4. SHEME BRAVARIJE ..... 104*
*C1.5.5. SHEME OGRADA ..... 106*

*C1.6. **UREĐENJE OKOLIŠA** ..... 112*

***VIA FACTUM d.o.o.***
*Poduzeće za projektiranje i nadzor*
*SJEDIŠTE:*
*Radnička 80, 10000 Zagreb*
*URED ZADAR:*
*Zrinsko-Frankopanska 10/1, 23000 Zadar*
*e-mail: viafactum@viafactum.hr*
*tel: 023 400 655*
*tel/fax: 023 400 654*
*OIB: 76739136445*

| | |
|---|---|
| INVESTITOR: | **OPĆINA PRIVLAKA** |
| GRAĐEVINA: | **DRUŠTVENA GRAĐEVINA – OSNOVNA ŠKOLA** |
| LOKACIJA: | **VIR, k.č.4368, 4369, 4370, 4371/1, k.o. Vir** |
| | **(novoformirana k.č. 4371/1 k.o. Vir)** |
| FAZA/SADRŽAJ PROJEKTA: | **IZVEDBENI ARHITEKTONSKI PROJEKT** |
| TEHNIČKI DNEVNIK: | **713/24** |

# OPĆI DIO

Zadar, listopad 2025.

***VIA FACTUM d.o.o.***
*Poduzeće za projektiranje i nadzor*
*SJEDIŠTE:*
*Radnička 80, 10000 Zagreb*
*URED ZADAR:*
*Zrinsko-Frankopanska 10/1, 23000 Zadar*
*e-mail: viafactum@viafactum.hr*
*tel: 023 400 655*
*tel/fax: 023 400 654*
*OIB: 76739136445*

| | |
|---|---|
| INVESTITOR: | **OPĆINA PRIVLAKA** |
| GRAĐEVINA: | **DRUŠTVENA GRAĐEVINA – OSNOVNA ŠKOLA** |
| LOKACIJA: | **VIR, k.č.4368, 4369, 4370, 4371/1, k.o. Vir** |
| | **(novoformirana k.č. 4371/1 k.o. Vir)** |
| FAZA/SADRŽAJ PROJEKTA: | **IZVEDBENI ARHITEKTONSKI PROJEKT** |
| TEHNIČKI DNEVNIK: | **713/24** |

## A1. IZVADAK IZ SUDSKOG REGISTRA TVRTKE VIA FACTUM

Zadar, listopad 2025.

REPUBLIKA HRVATSKA
TRGOVAČKI SUD U ZAGREBU

Elektronički zapis
Datum: 01.06.2020

IZVADAK IZ SUDSKOG REGISTRA

SUBJEKT UPISA

MBS:
110018479

OIB:
76739136445

EUID:
HRSR.110018479

TVRTKA:
6 VIA FACTUM d.o.o. za projektiranje, nadzor i savjetovanje

1 VIA FACTUM d.o.o.

SJEDIŠTE/ADRESA:
6 Zagreb (Grad Zagreb)
Ulica Donje Svetice 46 c

PRAVNI OBLIK:
1 društvo s ograničenom odgovornošću

PREDMET POSLOVANJA:

| | | |
|---|---|---|
| 1 | * | - Projektiranje prometne signalizacije, izrada projekata te postavljanje i održavanje sustava za prometnu signalizaciju i drugih namijenjenih sigurnosti cestovnog prometa, |
| 1 | * | - Izrada prometnih elaborata i studija, te tehničkih i tehnoloških projekata za potrebe izgradnje javnih cesta i drugih objekata niskogradnje, |
| 1 | * | - Izrada projekata, te postavljanje i održavanje instalacijskih sustava i mreža u sklopu objekata niskogradnje |
| 1 | * | - Održavanje objekata niskogradnje, |
| 1 | * | - Izrada elaborata i prometnih studija te savjetovanje u svezi sa sigurnošću prometa |
| 1 | * | - Tehnička vještačenja prometnih nesreća, procjena vrijednosti i štete na vozilima, |
| 1 | * | - Procjena vrijednosti i štete na nekretninama, pokretninama, (plovilima i sl.,) i dr. |
| 1 | * | - Građenje, projektiranje i nadzor nad građenjem |
| 1 | * | - Izrada investicijske dokumentacije, izrada tehnološke dokumentacije i tehnički nadzor nad gradnjom |
| 1 | * | - Zasnivanje i izrada nacrta ( projektiranje ) zgrada |
| 1 | * | - Inženjering, projektni menandžment i tehničko savjetovanje |
| 1 | * | - Pripremni i završni radovi na gradilištu |
| 1 | * | - Prekrcaj tereta i skladištenje robe |
| 1 | * | - Izvođenje investicijskih radova u inozemstvu |
| 1 | * | - Cestovni prijevoz robe i putnika u domaćem i međunarodnom prometu |
| 1 | * | - Poslovanje nekretninama |
| 1 | * | - Kupnja i prodaja robe i trgovačko posredovanje na domaćem i inozemnom tržištu |
| 1 | * | - Posredovanje i zastupanje u prometu roba i usluga |

REPUBLIKA HRVATSKA
TRGOVAČKI SUD U ZAGREBU

Elektronički zapis
Datum: 01.06.2020

IZVADAK IZ SUDSKOG REGISTRA

SUBJEKT UPISA

PREDMET POSLOVANJA:

| | | |
|---|---|---|
| 1 | * | - Zastupanje stranih tvrtki |
| 1 | * | - Djelatnost uvoza i izvoza |
| 1 | * | - Poslovno savjetovanje |
| 3 | * | - iznajmljivanje strojeva i opreme bez rukovatelja i predmeta za osobnu uporabu i kućanstvo |
| 3 | * | - izrada projektne dokumentacije za vodnogospodarske građevine i vodne sustave |
| 3 | * | - izrada nacrta strojeva i industrijskih postrojenja |
| 3 | * | - inženjering na području niskogradnje, hidrogradnje, prometa, sistemski inženjering i sigurnosni inženjering |
| 3 | * | - izrada i izvedba projekata iz područja građevinarstva, elektrike, elektronike, rudarstva, kemije, mehanike, strojarstva i industrije |
| 3 | * | - projektiranje unutrašnjeg uređenja za objekte raznih namjena |
| 3 | * | - izrada parcelacijskih i drugih geodetskih elaborata katastra zemljišta |
| 3 | * | - izrada parcelacijskih i drugih geodetskih elaborata katastra nekretnina |
| 3 | * | - izrada parcelacijskih i drugih geodetskih elaborata za potrebe pojedinačnog prevođenja katastarskih čestica katastra zemljišta u katastarske čestice katastra nekretnina |
| 3 | * | - izrada elaborata katastra vodova i stručne geodetske poslove za potrebe pružanja geodetskih usluga |
| 3 | * | - tehničko vođenje katastra vodova |
| 3 | * | - izrada posebnih geodetskih podloga za potrebe izrade dokumenata i akata prostornog uređenja |
| 3 | * | - izrada posebnih geodetskih podloga za potrebe projektiranja |
| 3 | * | - izrada geodetskih elaborata stanja građevine prije rekonstrukcije |
| 3 | * | - izrada geodetskoga projekta |
| 3 | * | - iskolčenje građevina i izradu elaborata iskolčenja građevine |
| 3 | * | - izrada geodetskog situacijskog nacrta izgrađene građevine |
| 3 | * | - geodetsko praćenje građevine u gradnji i izrada elaborata geodetskog praćenja |
| 3 | * | - praćenje pomaka građevine u njezinom održavanju i izrada elaborata geodetskog praćenja |
| 3 | * | - izrada posebnih geodetskih podloga za zaštićena i štićena područja |
| 3 | * | - stručni nadzor nad: - izradom elaborata katastra vodova i stručnih geodetskih poslova za potrebe pružanja geodetskih usluga |
| 3 | * | - tehničkim vođenjem katastra vodova |
| 3 | * | - izradom posebnih geodetskih podloga za potrebe izrade dokumenata i akata prostornog uređenja |
| 3 | * | - izradom posebnih geodetskih podloga za potrebe projektiranja |
| 3 | * | - izradom geodetskih elaborata stanja građevine prije rekonstrukcije |
| 3 | * | - izradom geodetskoga projekta |
| 3 | * | - iskolčenjem građevina i izradom elaborata iskolčenja građevine |

REPUBLIKA HRVATSKA
TRGOVAČKI SUD U ZAGREBU

Elektronički zapis
Datum: 01.06.2020

IZVADAK IZ SUDSKOG REGISTRA

SUBJEKT UPISA

PREDMET POSLOVANJA:

3 * - izradom geodetskog situacijskog nacrta izgrađene građevine
3 * - geodetskim praćenjem građevine u gradnji i izradom elaborata geodetskog praćenja
3 * - praćenjem pomaka građevine u njezinom održavanju i izradom elaborata geodetskog praćenja
3 * - izradom posebnih geodetskih podloga za zaštićena i štićena područja

OSNIVAČI/ČLANOVI DRUŠTVA:

6 Tomislav Škara, OIB: 14908768096
Škabrnja, Hrvatskog Državnog Sabora 55
2 - član društva

6 Đani Zrilić, OIB: 99657936718
Vodice, Zatonska 181 I
2 - član društva

OSOBE OVLAŠTENE ZA ZASTUPANJE:

6 Tomislav Škara, OIB: 14908768096
Škabrnja, Hrvatskog Državnog Sabora 55
1 - član uprave
1 - direktor, zastupa društvo pojedinačno i samostalno

6 Đani Zrilić, OIB: 99657936718
Vodice, Zatonska 181 I
1 - član uprave
1 - direktor, zastupa društvo pojedinačno i samostalno

6 Ivo Baraba, OIB: 68665783500
Zadar, Vukovarska ulica 10 F
6 - prokurist

6 Zvonko Varga, OIB: 53483754718
Zlatar, Sajmišna ulica 34
6 - prokurist

TEMELJNI KAPITAL:

1 20.000,00 kuna

PRAVNI ODNOSI:

Osnivački akt:

1 Društveni ugovor o osnivanju d.o.o. od 02. listopada 2008. godine.
3 Odlukom članova društva od 02.11.2010. godine, Društveni ugovor o osnivanju društva VIA FACTUM d.o.o. od 02.10.2008 godine je izmijenjen u cijelosti a posebno članak 3 - dopunjena je odredba o predmetu poslovanja, te je zamijenjen novim potpunim i pročišćenim tekstom Društvenog ugovora o osnivanju VIA FACTUM d.o.o. od 02.11.2010. godine.

Novi pročišćeni i potpuni tekst Društvenog ugovora o osnivanju od 02.11.2010. godine s potvrdom javnog bilježnika dostavljen je u Zbirku isprava suda.

REPUBLIKA HRVATSKA
TRGOVAČKI SUD U ZAGREBU

Elektronički zapis
Datum: 01.06.2020

IZVADAK IZ SUDSKOG REGISTRA

SUBJEKT UPISA

PRAVNI ODNOSI:

Osnivački akt:

6 Odlukom članova društva od dana 12.12.2019. godine izmijenjen je Društveni ugovor od dana 02.11.2010. godine u pogledu tvrtke društva i sjedišta društva, te je zamijenjen u cijelosti potpunim tekstom Društvenog ugovora od istog dana, koji se prilaže i ulaže u zbirku sudskih isprava društva.

PODRUŽNICA BR. 001

TVRTKA PODRUŽNICE:

5 VIA FACTUM d.o.o., Podružnica Zagreb za projektiranje i nadzor

SJEDIŠTE/ADRESA PODRUŽNICE:

5 Zagreb (Grad Zagreb)
Obrtnička 1

DJELATNOSTI PODRUŽNICE:

5 * - Projektiranje prometne signalizacije, izrada projekata te postavljanje i održavanje sustava za prometnu signalizaciju i drugih namijenjenih sigurnosti cestovnog prometa,
5 * - Izrada prometnih elaborata i studija, te tehničkih i tehnoloških projekata za potrebe izgradnje javnih cesta i drugih objekata niskogradnje,
5 * - Izrada projekata, te postavljanje i održavanje instalacijskih sustava i mreža u sklopu objekata niskogradnje
5 * - Održavanje objekata niskogradnje,
5 * - Izrada elaborata i prometnih studija te savjetovanje u svezi sa sigurnošću prometa
5 * - Tehnička vještačenja prometnih nesreća, procjena vrijednosti i štete na vozilima,
5 * - Procjena vrijednosti i štete na nekretninama, pokretninama, (plovilima i sl.,) i dr.
5 * - Građenje, projektiranje i nadzor nad građenjem
5 * - Izrada investicijske dokumentacije, izrada tehnološke dokumentacije i tehnički nadzor nad gradnjom
5 * - Zasnivanje i izrada nacrta ( projektiranje ) zgrada
5 * - Inženjering, projektni menandžment i tehničko savjetovanje
5 * - Pripremni i završni radovi na gradilištu
5 * - Prekrcaj tereta i skladištenje robe
5 * - Izvođenje investicijskih radova u inozemstvu
5 * - Cestovni prijevoz robe i putnika u domaćem i međunarodnom prometu
5 * - Poslovanje nekretninama
5 * - Kupnja i prodaja robe i trgovačko posredovanje na domaćem i inozemnom tržištu
5 * - Posredovanje i zastupanje u prometu roba i usluga
5 * - Zastupanje stranih tvrtki
5 * - Djelatnost uvoza i izvoza
5 * - Poslovno savjetovanje
5 * - iznajmljivanje strojeva i opreme bez rukovatelja i predmeta za osobnu uporabu i kućanstvo
5 * - izrada projektne dokumentacije za vodnogospodarske

REPUBLIKA HRVATSKA
TRGOVAČKI SUD U ZAGREBU

Elektronički zapis
Datum: 01.06.2020

IZVADAK IZ SUDSKOG REGISTRA

SUBJEKT UPISA

PODRUŽNICA BR. 001

DJELATNOSTI PODRUŽNICE:

građevine i vodne sustave
5 * - izrada nacrta strojeva i industrijskih postrojenja
5 * - inženjering na području niskogradnje, hidrogradnje, prometa, sistemski inženjering i sigurnosni inženjering
5 * - izrada i izvedba projekata iz područja građevinarstva, elektrike, elektronike, rudarstva, kemije, mehanike, strojarstva i industrije
5 * - projektiranje unutrašnjeg uređenja za objekte raznih namjena
5 * - izrada parcelacijskih i drugih geodetskih elaborata katastra zemljišta
5 * - izrada parcelacijskih i drugih geodetskih elaborata katastra nekretnina
5 * - izrada parcelacijskih i drugih geodetskih elaborata za potrebe pojedinačnog prevođenja katastarskih čestica katastra zemljišta u katastarske čestice katastra nekretnina
5 * - izrada elaborata katastra vodova i stručne geodetske poslove za potrebe pružanja geodetskih usluga
5 * - tehničko vođenje katastra vodova
5 * - izrada posebnih geodetskih podloga za potrebe izrade dokumenata i akata prostornog uređenja
5 * - izrada posebnih geodetskih podloga za potrebe projektiranja
5 * - izrada geodetskih elaborata stanja građevine prije rekonstrukcije
5 * - izrada geodetskoga projekta
5 * - iskolčenje građevina i izradu elaborata iskolčenja građevine
5 * - izrada geodetskog situacijskog nacrta izgrađene građevine
5 * - geodetsko praćenje građevine u gradnji i izrada elaborata geodetskog praćenja
5 * - praćenje pomaka građevine u njezinom održavanju i izrada elaborata geodetskog praćenja
5 * - izrada posebnih geodetskih podloga za zaštićena i štićena područja
5 * - stručni nadzor nad: - izradom elaborata katastra vodova i stručnih geodetskih poslova za potrebe pružanja geodetskih usluga
5 * - tehničkim vođenjem katastra vodova
5 * - izradom posebnih geodetskih podloga za potrebe izrade dokumenata i akata prostornog uređenja
5 * - izradom posebnih geodetskih podloga za potrebe projektiranja
5 * - izradom geodetskih elaborata stanja građevine prije rekonstrukcije
5 * - izradom geodetskoga projekta
5 * - iskolčenjem građevina i izradom elaborata iskolčenja građevine
5 * - izradom geodetskog situacijskog nacrta izgrađene građevine
5 * - geodetskim praćenjem građevine u gradnji i izradom elaborata geodetskog praćenja
5 * - praćenjem pomaka građevine u njezinom održavanju i

REPUBLIKA HRVATSKA
TRGOVAČKI SUD U ZAGREBU

Elektronički zapis
Datum: 01.06.2020

IZVADAK IZ SUDSKOG REGISTRA

SUBJEKT UPISA

PODRUŽNICA BR. 001

DJELATNOSTI PODRUŽNICE:

5 * - izradom elaborata geodetskog praćenja
- izradom posebnih geodetskih podloga za zaštićena i štićena područja

OSOBE OVLAŠTENE ZA ZASTUPANJE:

6 Tomislav Škara, OIB: 14908768096
Škabrnja, Hrvatskog Državnog Sabora 55
7 - osoba ovlaštena da u poslovanju podružnice zastupa osnivača
7 - zastupa osnivača u podružnici pojedinačno i samostalno

6 Đani Zrilić, OIB: 99657936718
Vodice, Zatonska 181 I
7 - osoba ovlaštena da u poslovanju podružnice zastupa osnivača
7 - zastupa osnivača u podružnici pojedinačno i samostalno

PODRUŽNICA BR. 002

TVRTKA PODRUŽNICE:

7 VIA FACTUM d.o.o. za projektiranje, nadzor i savjetovanje - PODRUŽNICA ZADAR

SJEDIŠTE/ADRESA PODRUŽNICE:

7 Zadar (Grad Zadar)
Ulica Zrinsko Frankopanska 10/1

DJELATNOSTI PODRUŽNICE:

7 * - Projektiranje prometne signalizacije, izrada projekata te postavljanje i održavanje sustava za prometnu signalizaciju i drugih namijenjenih sigurnosti cestovnog prometa,
7 * - Izrada prometnih elaborata i studija, te tehničkih i tehnoloških projekata za potrebe izgradnje javnih cesta i drugih objekata niskogradnje,
7 * - Izrada projekata, te postavljanje i održavanje instalacijskih sustava i mreža u sklopu objekata niskogradnje
7 * - Održavanje objekata niskogradnje,
7 * - Izrada elaborata i prometnih studija te savjetovanje u svezi sa sigurnošću prometa
7 * - Tehnička vještačenja prometnih nesreća, procjena vrijednosti i štete na vozilima,
7 * - Procjena vrijednosti i štete na nekretninama, pokretninama, (plovilima i sl.,) i dr.ž
7 * - Građenje, projektiranje i nadzor nad građenjem
7 * - Izrada investicijske dokumentacije, izrada tehnološke dokumentacije i tehnički nadzor nad gradnjom
7 * - Zasnivanje i izrada nacrta ( projektiranje ) zgrada
7 * - Inženjering, projektni menandžment i tehničko savjetovanje
7 * - Pripremni i završni radovi na gradilištu
7 * - Prekrcaj tereta i skladištenje robe
7 * - Izvođenje investicijskih radova u inozemstvu

REPUBLIKA HRVATSKA
TRGOVAČKI SUD U ZAGREBU

Elektronički zapis
Datum: 01.06.2020

IZVADAK IZ SUDSKOG REGISTRA

SUBJEKT UPISA

PODRUŽNICA BR. 002

DJELATNOSTI PODRUŽNICE:

7 * - Cestovni prijevoz robe i putnika u domaćem i međunarodnom prometu
7 * - Poslovanje nekretninama
7 * - Kupnja i prodaja robe i trgovačko posredovanje na domaćem i inozemnom tržištu
7 * - Posredovanje i zastupanje u prometu roba i usluga
7 * - Zastupanje stranih tvrtki
7 * - Djelatnost uvoza i izvoza
7 * - Poslovno savjetovanje
7 * - iznajmljivanje strojeva i opreme bez rukovatelja i predmeta za osobnu uporabu i kućanstvo
7 * - izrada projektne dokumentacije za vodnogospodarske građevine i vodne sustave
7 * - izrada nacrta strojeva i industrijskih postrojenja
7 * - inženjering na području niskogradnje, hidrogradnje, prometa, sistemski inženjering i sigurnosni inženjering
7 * - izrada i izvedba projekata iz područja građevinarstva, elektrike, elektronike, rudarstva, kemije, mehanike, strojarstva i industrije
7 * - projektiranje unutrašnjeg uređenja za objekte raznih namjena
7 * - izrada parcelacijskih i drugih geodetskih elaborata katastra zemljišta
7 * - izrada parcelacijskih i drugih geodetskih elaborata katastra nekretnina
7 * - izrada parcelacijskih i drugih geodetskih elaborata za potrebe pojedinačnog prevođenja katastarskih čestica katastra zemljišta u katastarske čestice katastra nekretnina
7 * - izrada elaborata katastra vodova i stručne geodetske poslove za potrebe pružanja geodetskih usluga
7 * - tehničko vođenje katastra vodova
7 * - izrada posebnih geodetskih podloga za potrebe izrade dokumenata i akata prostornog uređenja
7 * - izrada posebnih geodetskih podloga za potrebe projektiranja
7 * - izrada geodetskih elaborata stanja građevine prije rekonstrukcije
7 * - izrada geodetskoga projekta
7 * - iskolčenje građevina i izradu elaborata iskolčenja građevine
7 * - izrada geodetskog situacijskog nacrta izgrađene građevine
7 * - geodetsko praćenje građevine u gradnji i izrada elaborata geodetskog praćenja
7 * - praćenje pomaka građevine u njezinom održavanju i izrada elaborata geodetskog praćenja
7 * - izrada posebnih geodetskih podloga za zaštićena i štićena područja
7 * - stručni nadzor nad: - izradom elaborata katastra vodova i stručnih geodetskih poslova za potrebe pružanja geodetskih usluga
7 * - tehničkim vođenjem katastra vodova
7 * - izradom posebnih geodetskih podloga za potrebe izrade dokumenata i akata prostornog uređenja

REPUBLIKA HRVATSKA
TRGOVAČKI SUD U ZAGREBU

Elektronički zapis
Datum: 01.06.2020

IZVADAK IZ SUDSKOG REGISTRA

SUBJEKT UPISA

PODRUŽNICA BR. 002

DJELATNOSTI PODRUŽNICE:

7 * - izradom posebnih geodetskih podloga za potrebe projektiranja
7 * - izradom geodetskih elaborata stanja građevine prije rekonstrukcije
7 * - izradom geodetskoga projekta
7 * - iskolčenjem građevina i izradom elaborata iskolčenja građevine
7 * - izradom geodetskog situacijskog nacrta izgrađene građevine
7 * - geodetskim praćenjem građevine u gradnji i izradom elaborata geodetskog praćenja
7 * - praćenjem pomaka građevine u njezinom održavanju i izradom elaborata geodetskog praćenja
7 * - izradom posebnih geodetskih podloga za zaštićena i štićena područja

OSOBE OVLAŠTENE ZA ZASTUPANJE:

6 Tomislav Škara, OIB: 14908768096
Škabrnja, Hrvatskog Državnog Sabora 55
7 - osoba ovlaštena da u poslovanju podružnice zastupa osnivača
7 - zastupa osnivača u podružnici pojedinačno i samostalno

6 Đani Zrilić, OIB: 99657936718
Vodice, Zatonska 181 I
7 - osoba ovlaštena da u poslovanju podružnice zastupa osnivača
7 - zastupa osnivača u podružnici pojedinačno i samostalno

FINANCIJSKA IZVJEŠĆA:

| | Predano | God. | Za razdoblje | Vrsta izvještaja |
|---|---|---|---|---|
| eu | 30.04.19 | 2018 | 01.01.18 - 31.12.18 | GFI-POD izvještaj |

Upise u glavnu knjigu proveli su:

| RBU | Tt | Datum | Naziv suda |
|---|---|---|---|
| 0001 | Tt-08/830-2 | 16.10.2008 | Trgovački sud u Zadru |
| 0002 | Tt-10/767-2 | 07.10.2010 | Trgovački sud u Zadru |
| 0003 | Tt-10/1430-2 | 07.12.2010 | Trgovački sud u Zadru |
| 0004 | Tt-15/2652-1 | 01.09.2015 | Trgovački sud u Zadru |
| 0005 | Tt-16/553-2 | 17.03.2016 | Trgovački sud u Zadru |
| 0006 | Tt-19/41440-5 | 27.12.2019 | Trgovački sud u Zagrebu |
| 0007 | Tt-20/5016-2 | 05.03.2020 | Trgovački sud u Zagrebu |
| eu | / | 30.06.2009 | elektronički upis |
| eu | / | 29.06.2010 | elektronički upis |
| eu | / | 29.06.2011 | elektronički upis |
| eu | / | 26.06.2012 | elektronički upis |
| eu | / | 28.06.2013 | elektronički upis |
| eu | / | 27.06.2014 | elektronički upis |

Izrađeno: 2020-06-01 13:54:12 D004
Podaci od: 2020-06-01 Stranica: 8 od 9

REPUBLIKA HRVATSKA
TRGOVAČKI SUD U ZAGREBU

Elektronički zapis
Datum: 01.06.2020

IZVADAK IZ SUDSKOG REGISTRA

SUBJEKT UPISA

Upise u glavnu knjigu proveli su:

| RBU | Tt | Datum | Naziv suda |
|---|---|---|---|
| eu | / | 24.06.2015 | elektronički upis |
| eu | / | 28.06.2016 | elektronički upis |
| eu | / | 28.04.2017 | elektronički upis |
| eu | / | 26.04.2018 | elektronički upis |
| eu | / | 30.04.2019 | elektronički upis |

Sudska pristojba po Tbr. 29. st. 1. Uredbe o tarifi sudskih pristojbi (NN br. 53/19), za izvadak iz sudskog registra u iznosu od 45.00 Kn naplaćena je elektroničkim putem.

Ova isprava je u digitalnom obliku elektronički potpisana certifikatom:
CN=sudreg, L=ZAGREB,
O=MINISTARSTVO PRAVOSUĐA HR26635293339, C=HR

Broj zapisa: 00go6-Ayntv-5fwRW-vGPNL-AkDhH
Kontrolni broj: nJ7WD-boDpv-tjOA7-Ibbth

Skeniranjem ovog QR koda možete provjeriti točnost podataka.
Isto možete učiniti i na web stranici
http://sudreg.pravosudje.hr/registar/kontrola_izvornika/ unosom gore navedenog broja zapisa i kontrolnog broja dokumenta.
U oba slučaja sustav će prikazati izvornik ovog dokumenta. Ukoliko je ovaj dokument identičan prikazanom izvorniku u digitalnom obliku, Ministarstvo pravosuđa potvrđuje točnost isprave i stanje podataka u trenutku izrade izvatka.
Provjera točnosti podataka može se izvršiti u roku tri mjeseca od izdavanja isprave.

Izrađeno: 2020-06-01 13:54:12 D004
Podaci od: 2020-06-01 Stranica: 9 od 9

***VIA FACTUM d.o.o.***
*Poduzeće za projektiranje i nadzor*
*SJEDIŠTE:*
*Radnička 80, 10000 Zagreb*
*URED ZADAR:*
*Zrinsko-Frankopanska 10/1, 23000 Zadar*
*e-mail: viafactum@viafactum.hr*
*tel: 023 400 655*
*tel/fax: 023 400 654*
*OIB: 76739136445*

| | |
|---|---|
| INVESTITOR: | **OPĆINA PRIVLAKA** |
| GRAĐEVINA: | **DRUŠTVENA GRAĐEVINA – OSNOVNA ŠKOLA** |
| LOKACIJA: | **VIR, k.č.4368, 4369, 4370, 4371/1, k.o. Vir** |
| | **(novoformirana k.č. 4371/1 k.o. Vir)** |
| FAZA/SADRŽAJ PROJEKTA: | **IZVEDBENI ARHITEKTONSKI PROJEKT** |
| TEHNIČKI DNEVNIK: | **713/24** |

# A2. RJEŠENJE ZA PROJEKTANTA

Zadar, listopad 2025.

***VIA FACTUM d.o.o.***
*Poduzeće za projektiranje i nadzor*
*SJEDIŠTE:*
*Radnička 80, 10000 Zagreb*
*URED ZADAR:*
*Zrinsko-Frankopanska 10/1, 23000 Zadar*
*e-mail: viafactum@viafactum.hr*
*tel: 023 400 655*
*tel/fax: 023 400 654*
*OIB: 76739136445*

Na temelju „Zakona o gradnji" (N.N. br. 153/13, 20/17, 39/19) donosim sljedeće :

## RJEŠENJE ZA PROJEKTANTA

**Ana Šoša Gulam, dipl. ing. arh.** za projekt:

| | |
|---|---|
| građevina: | **DRUŠTVENA GRAĐEVINA – OSNOVNA ŠKOLA** |
| investitor: | **OPĆINA PRIVLAKA** |
| faza/sadržaj projekta: | **IZVEDBENI ARHITEKTONSKI PROJEKT** |
| tehnički dnevnik: | **713/24** |

1. Imenovana je upisan kod Hrvatske komore arhitekata pod brojem **3567** te ispunjava uvjete iz članka 17. Zakona o poslovima i djelatnostima prostornog uređenja i gradnje (NN 78/15, 118/18).

2. Imenovan je u stalnom radnom odnosu u VIA FACTUM d.o.o., Biograd na moru, Jadranska 7, pa su ispunjeni uvjeti iz članka 19. Zakona o poslovima i djelatnostima prostornog uređenja i gradnje (NN 78/15, 118/18).

Zadar, listopad 2025. Direktor:

_____

Tomislav Škara mag. ing. aedif.

REPUBLIKA HRVATSKA

HRVATSKA KOMORA ARHITEKATA

Klasa: UP/I-350-07/10-01/ 3567
Urbroj: 505-10-1
Zagreb, 04. ožujka 2010. godine

Na temelju članka 96.st.4. i članka 103.st.2. Zakona o arhitektonskim i inženjerskim poslovima i djelatnostima u prostornom uređenju i gradnji («Narodne novine» br. 152/08) te članka 8.st.1. Statuta Hrvatske komore arhitekata ("Narodne novine", br. 64/09), Odbor za upis Hrvatske komore arhitekata u sastavu Tomislav Ćurković, ovl.arh., predsjednik Hrvatske komore arhitekata i Željka Jurković, ovl.arh., Zoran Bošević, ovl.arh., Vladimir Kasun, ovl.arh. i Igor Rožić, ovl.arh., članovi Odbora za upis, rješavajući po Zahtjevu za upis ANA ŠOŠA GULAM, dipl.ing.arh., ZADAR, TINA UJEVIĆA 30, donosi

# RJEŠENJE

1. U **Imenik ovlaštenih arhitekata** upisuje se **ANA ŠOŠA GULAM**, dipl.ing.arh., ZADAR, u stručni smjer za: **ovlaštena arhitektica** pod rednim brojem **3567**, s danom upisa **03.03.2010**. godine.

2. Upisom u **Imenik ovlaštenih arhitekata**, ANA ŠOŠA GULAM, dipl.ing.arh., stječe pravo na uporabu strukovnog naziva **"ovlaštena arhitektica"** i pravo na obavljanje stručnih poslova temeljem članka 56., 58., 62., 63. i 64. Zakona o arhitektonskim i inženjerskim poslovima i djelatnostima u prostornom uređenju i gradnji, te članka 24.st.1.alineja 1. Statuta Hrvatske komore arhitekata, te ostala prava i dužnosti sukladno zakonu, aktima Komore, posebnim zakonima i propisima donesenim temeljem tih zakona.

3. Ovlašteni arhitekt poslove iz točke 2. izreke ovoga Rješenja dužan je obavljati stvarno i stalno, te sukladno temeljnim načelima i pravilima struke koje treba poštivati ovlašteni arhitekt.

4. Ovlaštenom arhitektu Hrvatska komora arhitekata izdaje **"arhitektonsku iskaznicu"** i **"pečat"**, koji su trajno vlasništvo Komore.

5. Ovlašteni arhitekt dobiva putem Hrvatske komore arhitekata Potvrdu o polici osiguranja od profesionalne odgovornosti kod odabranog osiguravatelja. Polica se izdaje za razdoblje od godinu dana i obnavlja se svake godine. Premija osiguranja plaća se sa članarinom, odnosno uračunava se u iznos članarine.

6. Ovlašteni arhitekt dužan je plaćati Hrvatskoj komori arhitekata članarinu i ostala davanja koja utvrde tijela Komore, osim u slučaju mirovanja članstva i privremenog prekida obavljanja strukovne djelatnosti, a pri prestanku članstva podmiriti sve dospjele financijske obveze prema Komori.

## Obrazloženje

ANA ŠOŠA GULAM, dipl.ing.arh., podnijela je dana 25.01.2010. godine zahtjev za upis u Imenik ovlaštenih arhitekata Hrvatske komore arhitekata.

Odbor za upis Hrvatske komore arhitekata proveo je na sjednici održanoj 03.03.2010. godine postupak razmatranja dostavljenog potpunog zahtjeva imenovane, te je temeljem članka 96.st.4. i članka 103.st.2. Zakona o arhitektonskim i inženjerskim poslovima i djelatnostima u prostornom uređenju i gradnji, te članka 8.st.1.Statuta Hrvatske komore arhitekata donio rješenje kojim se zahtjev usvaja.

Ovlašteni arhitekt stekao je pravo na uporabu strukovnog naziva «ovlašteni arhitekt», te pravo na obavljanje stručnih poslova temeljem članaka 56., 58., 62., 63. i 64. Zakona o arhitektonskim i inženjerskim poslovima i djelatnostima u prostornom uređenju i gradnji, te članka 24.st.1.alineja 1. Statuta Hrvatske komore arhitekata, te ostala prava i dužnosti sukladno zakonu, aktima Komore, posebnim zakonima i propisima donesenim temeljem tih zakona, upisom u Imenik ovlaštenih arhitekata Hrvatske komore arhitekata, i to pravo mu traje dok traje polica osiguranja od profesionalne odgovornosti, odnosno do izricanja stegovne kazne iz članka 120.st.1.alineja 2. i 3. Zakona o arhitektonskim i inženjerskim poslovima i djelatnostima u prostornom uređenju i gradnji, u vezi sa člankom 74.st.1. Statuta Hrvatske komore arhitekata.

Ovlašteni arhitekt, osim u slučaju mirovanja članstva, dobiva putem Hrvatske komore arhitekata Potvrdu o polici osiguranja od profesionalne odgovornosti kod odabranog osiguravatelja. Polica se izdaje za razdoblje od godinu dana i obnavlja se svake godine, sukladno članku 10.st.2.Statuta Hrvatske komore arhitekata. Premija osiguranja plaća se sa članarinom, odnosno uračunava se u članarinu, sukladno članku 10.st.3. Statuta Hrvatske komore arhitekata.

Upisom u Imenik ovlaštenih arhitekata imenovana je stekla pravo na "pečat" i "arhitektonsku iskaznicu" koje joj izdaje Hrvatska komora arhitekata, a koji su trajno vlasništvo Komore temeljem članka 9. st.1 Statuta Hrvatske komore arhitekata.

Sva prethodno navedena prava obvezuju ovlaštenog arhitekata na redovno i uredno plaćanje članarine u skladu s člankom 27. Statuta Hrvatske komore arhitekata.

Ovlašteni arhitekt dužan je obavljati poslove projektiranja i/ili stručnog nadzora građenja samostalno u vlastitom uredu, zajedničkom uredu, projektantskom društvu ili drugoj pravnoj osobi registriranoj za tu djelatnost temeljem članka 19.st.1. Zakona o arhitektonskim i inženjerskim poslovima i djelatnostima u prostornom uređenju i gradnji.

Ovlašteni arhitekt dužan je u obavljanju poslova projektiranja i/ili stručnog nadzora građenja poštivati odredbe Zakona o arhitektonskim i inženjerskim poslovima i djelatnostima u prostornom uređenju i gradnji, Zakona o prostornom uređenju i gradnji i posebnih zakona, te osigurati da obavljanje poslova projektiranja i/ili stručnog nadzora bude u skladu s načelima i pravilima struke, koja treba poštivati ovlašteni arhitekt.

Na temelju svega prethodno navedenog, riješeno je kao u izreci ovoga Rješenja.

Pouka o pravnom lijeku

Protiv ovog Rješenja žalba nije dopuštena, ali se može pokrenuti upravni spor podnošenjem tužbe Upravnom sudu Republike Hrvatske, u roku od 30 dana od primitka ovog Rješenja.

Predsjednik Hrvatske komore arhitekata
TOMISLAV ĆURKOVIĆ, ovl.arh.

Dostaviti:

1. ANA ŠOŠA GULAM, 23000 ZADAR, TINA UJEVIĆA 30
2. U Zbirku isprava Komore
3. Pismohrana Komore

***VIA FACTUM d.o.o.***
*Poduzeće za projektiranje i nadzor*
*SJEDIŠTE:*
*Radnička 80, 10000 Zagreb*
*URED ZADAR:*
*Zrinsko-Frankopanska 10/1, 23000 Zadar*
*e-mail: viafactum@viafactum.hr*
*tel: 023 400 655*
*tel/fax: 023 400 654*
*OIB: 76739136445*

| | |
|---|---|
| INVESTITOR: | **OPĆINA PRIVLAKA** |
| GRAĐEVINA: | **DRUŠTVENA GRAĐEVINA – OSNOVNA ŠKOLA** |
| LOKACIJA: | **VIR, k.č.4368, 4369, 4370, 4371/1, k.o. Vir** |
| | **(novoformirana k.č. 4371/1 k.o. Vir)** |
| FAZA/SADRŽAJ PROJEKTA: | **IZVEDBENI ARHITEKTONSKI PROJEKT** |
| TEHNIČKI DNEVNIK: | **713/24** |

# B. TEHNIČKI DIO

Zadar, listopad 2025.

***VIA FACTUM d.o.o.***
*Poduzeće za projektiranje i nadzor*
*SJEDIŠTE:*
*Radnička 80, 10000 Zagreb*
*URED ZADAR:*
*Zrinsko-Frankopanska 10/1, 23000 Zadar*
*e-mail: viafactum@viafactum.hr*
*tel: 023 400 655*
*tel/fax: 023 400 654*
*OIB: 76739136445*

| | |
|---|---|
| INVESTITOR: | **OPĆINA PRIVLAKA** |
| GRAĐEVINA: | **DRUŠTVENA GRAĐEVINA – OSNOVNA ŠKOLA** |
| LOKACIJA: | **VIR, k.č.4368, 4369, 4370, 4371/1, k.o. Vir** |
| | **(novoformirana k.č. 4371/1 k.o. Vir)** |
| FAZA/SADRŽAJ PROJEKTA: | **IZVEDBENI ARHITEKTONSKI PROJEKT** |
| TEHNIČKI DNEVNIK: | **713/24** |

# B1. TEKSTUALNI DIO

Zadar, listopad 2025.

***VIA FACTUM d.o.o.***
*Poduzeće za projektiranje i nadzor*
*SJEDIŠTE:*
*Radnička 80, 10000 Zagreb*
*URED ZADAR:*
*Zrinsko-Frankopanska 10/1, 23000 Zadar*
*e-mail: viafactum@viafactum.hr*
*tel: 023 400 655*
*tel/fax: 023 400 654*
*OIB: 76739136445*

| | |
|---|---|
| INVESTITOR: | **OPĆINA PRIVLAKA** |
| GRAĐEVINA: | **DRUŠTVENA GRAĐEVINA – OSNOVNA ŠKOLA** |
| LOKACIJA: | **VIR, k.č.4368, 4369, 4370, 4371/1, k.o. Vir** |
| | **(novoformirana k.č. 4371/1 k.o. Vir)** |
| FAZA/SADRŽAJ PROJEKTA: | **IZVEDBENI ARHITEKTONSKI PROJEKT** |
| TEHNIČKI DNEVNIK: | **713/24** |

# B1.1. TEHNIČKI OPIS

Zadar, listopad 2025.

### 1.1.1. Lokacija građevine

Čestica na kojoj je planirana izgradnja **građevine društvene namjene – osnovna škola**, smještena je u naselju **Vir i formirat će se od k.č. 4368, k.č. 4369, k.č. 4370 i k.č.4371/1 (*novoformirana k.č.4371/1* , sve k.o. Vir).**

### 1.1. 2. Opis faza obuvaćenih glavnim projektom

Građevina nije projektirana da se gradi u fazama.

### 1.1.3. Opis građevinske čestice

**Na građevinskoj čestici je planiran zahvat u prostoru - izgradnja građevine društvene namjene-osnovna škola.**
Građevna čestica ima osiguran pristup s lokalne prometnice s jugoistočne strane.
**Građevna čestica koja će se formirati iz k.č. 4368, k.č. 4369, k.č. 4370 i k.č.4371/1 (novoformirana k.č. 4371/1) sve k.o. Vir - ukupne je površine 4175 m².** Čestica je izdužena u smjeru sjeveroistok-jugozapad. Maksimalne dimenzije čestice iznose 95,67 m x 48,97 m.
Čestica je u nagibu prema sjeveroistoku. Maksimalna visinska razlika iznosi cca 130 cm.
*Prijedlog parcelacije kao i ostali uvjeti za njeno formiranje prikazani su u geodetskim prilozima (geodetska situacija stvarnog stanja, geodetska situacija građevne čestice sa smještajem građevine) i situaciji koja je sastavni dio Glavnog projekta.*

### 1.1.4. Opis građevine sa opisom dijelova od kojih se sastoji građevina i sa sažetim opisom načina na koji su ispunjeni uvjeti gradnje na određenoj lokaciji u skladu s kojima je izrađen glavni projekt

*UVJETI GRADNJE I BROJČANI POKAZATELJI*
Građevna čestica na kojoj je planiran zahvat u prostoru formirat će se iz k.č. 4368, k.č. 4369, k.č. 4370 i k.č.4371/1(*novoformirana k.č. 4371/1)* , sve k.o. Vir. Čestice se nalaze u obuhvatu Prostornog Plana uređenja Općine Viir ("Službeni glasnik Zadarske županije" br. 02/04) i njegovih Izmjena i dopuna PPUO Vir - izmjene i dopune ("Službeni glasnik Općine Vir", br. 01/07)
i to **u rijetko izgrađenom dijelu građevinskog područja naselja** te je na njima planirana izgradnja građevine **društvene namjene – osnovna škola**.

Prema PPUO Vir i njegovim Izmjenama i dopunama uvjeti za gradnju samostojećih društvenih građevina unutar izgrađenih dijelova GP naselja su slijedeći:

| | |
|---|---|
| - min. širina građevne čestice | 14m |
| - max. koeficijent izgrađenosti | 0,40 |
| - max koeficijent iskoristivosti | 0,80 |
| - max. katnost | Po+P+1+ Pk |
| - max. visina građevine | 8,00m |
| - min. udaljenost od susjedne građ. čestice | h/2, min 3,00 m |
| - min. broj parkirnih/garažnih mjesta | 2PM na svaku učionicu + 2 PM za iskrcaj djece |

**Namjena građevine: GRAĐEVINA DRUŠTVENE NAMJENE – OSNOVNA ŠKOLA**
**Tip građevine: DRUŠTVENA - ŠKOLA, samostojeća, katnosti Po+P+1**
**Površina građevinske parcele iznosi: 4175 m²**
**Tlocrtne dimenzije zgrade su maksimalno: 65,6mx31,85m**
**Tlocrtna projekcija zgrade iznosi 1668m².**
**Ukupna građevinska (bruto) površina iznosi: 2739,14m².**
**Izgrađenost parcele: 0,3995 *(1668/4175)***
**Iskoristivost parcele: 0,6560 *(2739,14/4175)***
**Broj etaža: 3 etaže (Po+P+1)**
**Broj nadzemnih etaža: 2 (P+1)**
**Visina građevine: max 8m**
**Udaljenost građevinskog pravca od regulacijske linije: min 5 m i više**
**Udaljenost od susjedne građevinske čestice: h/2 , min 3m**
**Promet u mirovanju: 18 PM**

*OPIS GRAĐEVINE*

Planiran je zahvat u prostoru - **izgradnja društvene zgrade - osnovne škole - područna škola Vir.**
Prostor škole podijeljen je na unutarnje i vanjske prostorno funkcionalne cjeline.

Unutarnji prostorni sklopovi su:
-razredna nastava
-društveni prostori škole
-prostori za organizaciju i koordinaciju rada,
-gospodarski prostori škole( kuhinjski pogon i energetsko tehnički blok)
-ostali prostori škole (ulaz, garderoba, komunikacije ,sanitarije i garderobe)
-sklop školske sportske dvodjelne dvorane

Vanjski prostorni sklopovi škole su:
-opći prostori (pješački prilazni put, školski trg, kolni prilazni put, parkiralište i gospodarsko dvorište)
-prostori nastavnih područje (nastava na otvorenom, prostor nastave prirode - školski vrt, školsko dvorište, prostor parka te vježbalište.

**Prostorno-funkcionalne cjeline**

*Unutarnji prostori osnovne škole*

Razredna nastava
Prostorni sklop za učenike od I. do IV. razreda podijeljen je u dvije grupe, tri učionice razredne nastave i kabinet nalaze se u prizemlju škole, a dvije učionice razredne nastave i kabinet nalaze se na katu škole.
Društveni prostori škole
Kao višenamjensko proširenje uz komunikaciju, prostor za više namjena PVN/blagovaonica prilagođeni su za razne potrebe škole: blagovanje, izvođenje nastave za više odjeljenja, za prilagodbu različitim oblicima učenja i poučavanja, te javnu i kulturnu djelatnost škole, kao što su priredbe i izložbe.
Uz PVN/blagovaonicu predviđeni su sanitarni prostori te spremišta opreme.
Pvn/blagovaonica povezana je hodnikom sa kuhinjskim pogonom (izdavanje hrane).
Školska knjžnica/biblioteka nalazi se na katu škole( nije zahtjevana normativima) može se koristiti u sve nastavne i i izvannastavne aktivnosti, slobodno vrijeme, kao i kulturnu i javnu djelatnost škole.

Prostor za organizaciju i koordinaciju rada
Nastavnička soba (zbornica) nalazi se na katu škole, na katu su organizirane sanitarije nastavnika.

Gospodarski prostor
Nalazi se u prizemlju škole a sastoji se od kuhinjskog pogona i energetsko-tehničkog bloka sa zajedničkim ulazom povezanim sa gospodarskim dvorištem.

Ostali prostori
Sastoji se od ulaza, garderoba učenike, sanitarije za učenike i komunikacije.
Ulaz se sastoji od trijema, vjetrobrana i vratarnice. Garderobe za učenike nalaze se u proširenju komunikacije uz učionice. Sanitarije za učenike nalaze se u prizemlju i na katu uz učionice razredne nastave.

Sklop školske sportske dvorane
Dvorana se alternativno koristi za sportske, društvene i kulturne programe škole i lokalne zajednice.
Sklop školske dvorane nalazi se u podrumu škole, te je povezan toplom vezom na školu. Dvorana ima i vanjski ulaz za vanjske korisnike. Sastoji se od dvodjelne dvorane za sportsko-nastavnu aktivnost, pomoćne prostore, prostor za gledatelje te malu dvoranu.
Pomoćni prostori dvorane su dvije svlačionice sa čistim i prljavim hodnikom ta jedna svlačionica za vanjske korisnike sa zasebnim ulazom I sanitarijama te garderoba i kabinet nastavnika, ambulanta za prvu pomoć.

*Vanjski prostori osnovne škole*

Opći vanjski prostori su pješački prilazni put, školski trg, kolni pristup i parkiralište, gospodarsko dvorište, te prostori nastavnih područja kao prostori nastave na otvorenom, prostor nastave prirode -školski vrt, školsko dvorište, školski park, školsko vježbalište koje se nalazi na krovu sportske dvorane povezano je sa katom škole kao i stepenicama sa vanjskim prostorom u niovu prizemlja.

Tehnološki proces koji će se odvijati u građevini društvene namjene i njegovom neposrednom okolišu u cijelosti će biti u funkciji nesmetanog odvijanja djelatnosti osnovnog školstva

(1) Ciljevi odgoja i obrazovanja u školskim ustanovama su:

1. osigurati sustavan način poučavanja učenika, poticati i unapređivati njihov intelektualni, tjelesni, estetski, društveni, moralni i duhovni razvoj u skladu s njihovim sposobnostima i sklonostima,

2. razvijati učenicima svijest o nacionalnoj pripadnosti, očuvanju povijesno-kulturne baštine i nacionalnog identiteta,

3. odgajati i obrazovati učenike u skladu s općim kulturnim i civilizacijskim vrijednostima, ljudskim pravima i pravima djece, osposobiti ih za življenje u multikulturalnom svijetu, za poštivanje različitosti i toleranciju te za aktivno i odgovorno sudjelovanje u demokratskom razvoju društva,

4. osigurati učenicima stjecanje temeljnih (općeobrazovnih) i stručnih kompetencija, osposobiti ih za život i rad u promjenjivom društveno-kulturnom kontekstu prema zahtjevima tržišnog gospodarstva, suvremenih informacijsko-komunikacijskih tehnologija i znanstvenih spoznaja i dostignuća,

5. osposobiti učenike za cjeloživotno učenje.

Osnovne škole dužne su organizirati prehranu učenika dok borave u školi u skladu s propisanim normativima koje donosi minstarstvo nadležno za zdravstvo. U školskoj kuhinji predviđena je priprema hrane i obraka.

U građevni će biti predviđen nadzorni upravljači sustav odnosno odgovarajuća oprema putem koje će se vršiti upravljanje i nadzor rada pojedinih strojarskih i elektro dijelova sustava.

**Oblikovanje građevine i konstrukcija**

Građevina škole sastoji se od podruma, prizemlja i kata povezanih stubištem i dvoetažnim PVN-om. Broj etaža na najvišem dijelu iznosi Po+Pr+1, krov je ravni. Kod oblikovanja građevine vodilo se računa da zgrada u cjelosti čini skladnu arhitektonsko-oblikovnu cjelinu.
Oblikovanje fasade i krovnih ploha te korišteni građevinski materijali, u skladu su sa načinom i tradicijom gradnje i krajobraznim vrijednostima podneblja, a modernog arhitektonskog izričaja.

Materijali i slojevi svih elemenata građevine odabrani su tako da zadovoljavaju u pogledu uštede toplinske energije, zaštite od buke i vibracija, prirodnog osvjetljenja i provjetravanja te u smislu odredaba propisa zaštite od požara.
Nosiva konstrukcija građevine je armiranobetonska, a stropnu konstrukciju dvorane čine rešetkasti čelični nosači s armiranim betonom.
Vanjski nosivi zidovi dvorane izvode se od ab debljine 25 cm, ostali vanjski i nosivi zidovi su ab debljine 20cm.
Temeljenje građevine će se izvesti armiranobetonskom temeljnom pločom debljine 50 cm, a dubina temeljenja je vidljiva u grafičkim prilozima ovog projekta.
Konstrukcija ravnog neprohodnog krova iznad grijanih prostorija se izvodi kao puna armiranobetonska ploča debljine 20cm sa završnim slojem oblutaka, odnosno anti stres podloga za vanjsko igralište koje se nalazi na krovu dvorane. Na sve građevne dijelove će se postaviti svi potrebni zaštitni slojevi prema izračunu u odnosu na racionalnu uporabu energije za grijanje i hlađenje te toplinsku zaštitu, kao i završni pokrov.

Na vanjskim je zidovima predviđeno postavljanje toplinske izolacije 10cm, sve prema izračunu u Projektu zgrade u odnosu na racionalnu uporabu energije za grijanje i hlađenje te toplinsku zaštitu.
Kao završna obrada pročelja predviđena je tankoslojna silikatna žbuka .
Unutarnji pregradni zidovi su od opeke ili gipskartonskih ploča debljine 10 cm. Zidovi sanitarija i kuhinja i pomoćnih prostorija opločit će se keramičkim pločicama polaganjem u ljepilo.
Podovi na tlu će se odgovarajuće toplinski izolirati, dok je kao zaštita od udarnog zvuka na podnim konstrukcijama predviđena izvedba plivajućih podova tako da se na elastičnom sloju (ethafoam) izvodi cementni estrih armiran mrežastom armaturom.
Kao završna podna obloga u sanitarijama djelatnika i posjetitelja, dijelu hodnika, spremištima, ulaznom trijemu i kuhinji se predviđaju keramičke pločice prema izboru projektanta, a u ostalim prostorijama, skupnim jedinicama hodnicima, garderobama i sanitarnim čvorovima epoksidni pod u boji prema izboru projektanta. Unutarnji zidovi i stropovi će biti ožbukani grubom i finom žbukom, te obojani.
Limarski radovi će se izvesti iz čeličnog i alu lima. Krovni proboji će se izvesti sa tipskim priključnim elementima.
Bravaski radovi obuhvaćaju izradu aluminijske bravarije, crne bravarije, protupožarne bravarije i bravarske konstrukcije (nadstrešnice i sl.).
Za sve bravarske radove izvođač je dužan izraditi radioničke nacrte i detalje koje potvrđuje projektant
Prozori i vrata projektirani su tako da osiguravaju zaštitu od oborina, prirodnu rasvjetu prostorija, toplinsku zaštitu i provjetravanje. Vrata neće smanjivati efektivnu širinu puta, a otvorena neće blokirati niti jedan dio puta. Na putovima za izlaženje neće se nalaziti gorivi predmeti koji bi mogli pomoći širenju požara kao niti stvari koje mogu omesti evakuaciju.
Aluminijska bravarija
Vanjske i unutarnje staklene stijene, kao i svi prozori, izrađene su od aluminijskih profila sa prekinutim termičkim mostom i ostakljene izo staklom 4+12+5 mm.
Zaštita od sunca je predviđena aluminijskim brisolejima.
Unutrašnja klupčica na prozorima je plastična, a detalj proizvođača mora zagarantirati kvalitetan spoj s vanjskom kamenom klupčicom.
Na sve ulazno-izlazne jedinice biti će postavljena zakretna vrata u smjeru izlaženja, što znači da će biti pravilno dimenzionirana s obzirom na očekivani broj djece i odraslih osoba. Pragovi vrata biti će u visini podova. Vrata neće smanjivati efektivnu širinu puta, a otvorena neće blokirati niti jedan dio puta.
Drvena unutarnja stolarija obuhvaća, vrata unutar škole, dijela za osoblje i vrata na sanitarijama (sva vrata koja ne sadržavaju staklene dijelove)
Sastoje se od vratnog krila iz ploče vlaknatice HDF oplemenjene furnirom ukupne debljine 42 mm i dovratnika za suhu ugradbu od punog drveta u širini zida u koji se ugrađuje. Površina se bajca i liči bojom.

### 1.1.5. Namjena građevine

Planiran je zahvat u prostoru - **izgradnja društvene zgrade - osnovne škole - područna škola Vir.**
Prostor škole podijeljen je na unutarnje i vanjske prostorno funkcionalne cjeline.

### 1.1.6. Način priključenja na prometnu površinu

PROMETNICA
Parcela je s jugoistočne strane omeđena javnom prometnicom **gdje je omogućena veza parcele na javno-prometnu površinu** odnosno smješten kolni/pješački ulaz - izlaz na parcelu.
PROMET U MIROVANJU
Na parceli je osigurano **18 vanjskih parkirnih mjesta, od čega jedno parkirališno mjesto s oznakom pristupačnosti** dim 400x500.

**1.1.7. Način priključenja na komunalnu infrastrukturu Predmetna zgrada biti će priključena na postojeće infrastukturne mreže u naselju ili će se riješiti na vlastitoj parceli. U građevini su previđene slijedeće instalacije:**
*instalacije sanitarne/pitke vode i požarne vode (vanjska i unutarnja hidrantska mreža), instalacije za odvodnju otpadnih voda, elektroinstalacije, telefonska i TV instalacija, instalacije sigurnosnih sustava (vatrodojava i odimljavanje), instalacija zaštite od munje, instalacije grijanja/ hlađenja, ventilacije/rekuperacije i rashladnog sustava.*

VODOOPSKRBA

*Vodoopskrbom* građevine su obuhvaćeni :

- unutarnja vodovodna mreža (sanitarna voda)
- unutarnja hidrantska mreža
- vanjska hidrantska mreža

*Opskrba građevine sanitarnom i protupožarnom vodom* će se riješiti snabdijevanjem vodom iz javne vodovodne mreže.

*Unutarnja i vanjska hidrantska mreža*

Prema Elaboratu zaštite od požara (SPECTRA TEST d.o.o.) predmetna građevina se treba štititi vanjskom i unutarnjom hidrantskom mrežom, sukladno čl. 3 Pravilnika o hidrantskoj mreži za gašenje požara - NN br.08/06. Količina vode potrebna za gašenje određuje se prema tablici 1. i 2. Pravilnika o hidrantskoj mreži za gašenje požara.

Vanjski hidranti moraju biti postavljeni na udaljenosti većoj od 5m i manje od 80 m od građevine.

Za zaštitu građevine i/ili prostora vanjskom hidrantskom mrežom za gašenje požara, potrebno je osigurati najmanju protočnu količinu vode, uz minimalan tlak na izlazu iz bilo kojeg hidranta . U tu svrhu koristit će se nadzemni hidranti na vlastitoj parceli.

Unutarnjom hidrantskom mrežom štite se svi prostori u građevini. Količina vode potrebna za gašenje određuje se sukladno odredbama čl. 12. I 13. (tablica 1.) Pravilnika o hidrantskoj mreži za gašenje požara. Raspored hidranata treba biti takav da se mlazom vode pokriva cijela štićena površina (15+5m).

ODVODNJA

*Odvodnja* građevine sastoji se od :

- odvodnje sanitarno otpadne vode iz građevine
- odvodnje zamašćene otpadne vode iz građevine
- odvodnje zauljene oborinske vode sa prometnih i manipulativnih površina
- odvodnje oborinske čiste vode s krova

Sanitarno otpadne vode riješene su spajanjem na ***nepropusnu sabirnu jamu***.

Zamašćene otpadne vode iz građevine (kuhinja) riješene su spajanjem na ***separator masnoća – mastolov***, te propuštene preko oborinskih revizijskih okna u upojni bunar.

Zauljene oborinske vode s parkirališta i prometne površine parcele propuštene su preko kanalskih rešetki i ***slivnika sa taložnikom preko separatora*** u upojni bunar.

Oborinske čiste vode propuštene su preko oborinskih revizijskih okna u upojni bunar.

*Prikaz instalacija vodoopskrbe, hidrantske mreže i odvodnje je detaljnije razrađen u sklopu projekta Vodoopskrbe , odvodnje i hidrantske mreže (Mapa 4) koji je sastavni dio ovog Glavnog projekta.*

ELEKTROOPSKRBA

Predmetna građevina će se priključiti na telefonsku i električnu mrežu unutar naselja.

Građevina će imati i vlastitu sunčanu/fotonaponsku elektranu bez baterijskih spremnika koja će davati električnu energiju za potrebe građevine te predavati višak proizvedene elekrične energije nazad u mjesnu elektroenergetsku mrežu.

Ukupna vršna snaga u smjeru preuzimanja iz mreže je **130kW**, a u smjeru predaje u mrežu je **50kW.**

*Telefonska i TV instalacija*

Telefonsku instalaciju (EKI) predmetne građevine izvesti sa postojeće elektroničke komunikacijske infrastrukture (EKI), te će se razvesti do ormara u kojima će biti smještena sva potrebnu pasivna i aktivna opremu potrebnu za priključenje svih dijelova zgrade na TK infrastrukturu, kao i na TV satelitski sustav.

*Sigurnosni sustavi (vatrodojava i odimljavanje)*

U zgradi potrebno je izvesti instalaciju vatrodojavnog sustava. U slučaju detekcije požara ovaj sustav pokreće alarm, te isključuje opskrbu el. energijom cijele građevine osim nužnih sustava. Za potrebe odimljavanja prodajnog prostora u iste će se postaviti centrala odimljavanja sa detektorom i tipkalom. Komplet isklop objekta sa NN mreže bit će moguć preko Jpr tipkala osim nužnih sustava.

*Instalacija zaštite od munje*

Instalaciju zaštite od munje izvesti putem Faradayevog kaveza koji se sastoji od odvodnih vodova, trakastog uzemljivača, odvodnika prenapona i hvataljki.

*Električne i TK instalacije, kao i način priključka zgrade na infrastrukturu detaljno su obrađeni u Elektrotehničkom projektu – energetske, EKMI instalacije i LPS sustava koji je sastavni dio Glavnog projekta (mapa 5).*

STROJARSKE INSTALACIJE

Strojarske intalacije obuhvaćaju:
- instalacije grijanja i hlađenja zgrade ventilaciju pomoćnih prostora (sanitarni čvorovi, kuhinje i sl.)
- ventilaciju pomoćnih prostora (sanitarni čvorovi, kuhinje i sl.)
- koso podiznu platformu kao sredstvo vertikalnog transporta za osobe s invaliditetom i smanjenom pokretljivosti

*Grijanje i hlađenje*

U zgradi je predviđeno grijanje na struju ugradnjom klima jedinica za grijanje/hlađenje s kompresorskim vanjskim jedinicama smještenim na krovu građevine. Projektom je predviđena ventilacija/rekuperacija kuhinje, sanitarnih i skupnih soba.

*Termotehničke i strojarske instalacije su detaljno su prikazane u Strojarskom projektu- termotehničkim instalacijama koji je sastavni dio Glavnog projekta (mapa 6)*

*Vertikalni transport*

U zgradi je predeviđena ugradnja koso podizne sklopive platforme uz glavna stubišta (unutarnje stubište koje povezuje sve etaže zgrade i vanjsko koje povezuje vanjski prostor u nivou prizemlja s vanjskim igralištem na krovu dvorane), što je detaljno prikazano u Projektu vertikalnog transporta koji je sastavni dio Glavnog projekta (mapa 7).

### 1.1.8. Uvjeti za nesmetani pristup, kretanje, boravak i rad osoba smanjene pokretljivosti

Prema Pravilniku o osiguranju pristupačnosti građevina osobama s invaliditetom i smanjenom pokretljivosti (NN 78/13) , odnosno Tehničkom propisu o osiguranju pristupačnosti građevina osobama s invaliditetom i smanjene pokretljivosti - NN 012/23, predmetna građevina (građevine odgojne i obrazovne namjene:osnovna škola), spada u građevine za koje je potrebno osigurati pristupačnost osobama s invaliditetom i osobama smanjene pokretljivosti, temeljem čl. 7. Tehničkog propisa
Građevine javne i poslovne namjene moraju se projektirati i biti izvedene tako da, ovisno o svojoj namjeni, sadrže sljedeće elemente pristupačnosti: osnovna škola: mora sadržavati elemente pristupačnosti iz članaka 18., 19., 20., 23. i 36. Tehničkog propisa o osiguranju pristupačnosti građevina osobama s invaliditetom i smanjene pokretljivosti - NN 012/23

Za građevinu je potrebno predvidjeti elemente pristupačnosti:

A/ elemente pristupačnosti za svladavanje visinskih razlika (Za potrebe svladavanja visinskih razlika prostora kojim se kreću osobe smanjene pokretljivosti mogu se koristiti sljedeći elementi pristupačnosti: rampa, stubište, dizalo, vertikalno podizna platforma i koso podizna sklopiva platforma, a u skladu sa Tehničkom propisu o osiguranju pristupačnosti građevina osobama s invaliditetom i smanjene pokretljivosti - NN 012/23)
B/ elemente pristupačnosti neovisnog življenja (ulazni prostor, komunikacije, wc, mjesto u gledalištu )
C/elemente pristupačnosti javnog prometa (parkirališno mjesto)

A/ELEMENTI PRISTUPAČNOSTI ZA SVLADAVANJE VISINSKIH RAZLIKA

Osigurani su:

1.Rampa u okolišu građevine kojom se svladava visinska razlika od 60cm na ulazu zgrade
Rampa mora ispunjavati sljedeće uvjete, odnosno mora imati:
- dopušteni nagib do uključivo 1:20 (5 %)
- svijetlu širinu od najmanje 120 cm u vanjskom prostoru, odnosno najmanje 90 cm u unutarnjem prostoru
- odmorišni podest najmanje dužine od 150 cm na svakih 6 m dužine rampe
- čvrstu, protuklizno obrađenu površinu
- izvedenu ogradu s rukohvatima na nezaštićenim dijelovima
- rukohvate koji su promjera 4 cm, oblikovani na način da se mogu obuhvatiti dlanom, postavljeni na dvije visine – od 60 i od 90 cm, produženi u odnosu na nastupnu plohu rampe za 30 cm, sa zaobljenim završetkom, prema primjeru na slici 7. iz Priloga I ovoga Propisa
- na ogradi rampe koja se nalazi u vanjskom prostoru rukohvate izvedene od materijala koji nije osjetljiv na termičke promjene i
- oznake pristupačnosti

2. Vanjska i unutarnja stubišta projektirana su prema sljedećim uvjetima:
- visina stube najviše 15 cm
- širina nastupne plohe stube najmanje 33 cm
- svijetla širina stubišnog kraka u unutarnjem prostoru najmanje 110 cm
- svijetla širina stubišnog kraka u vanjskom prostoru najmanje 120 cm
- rub nastupne plohe stube protuklizno i vizualno kontrastno obrađen u širini od najmanje 2 cm
- rukohvati na zaštitnoj ogradi stubišta izvedeni u kontinuitetu cijelom dužinom stubišta, a na početku i na kraju stubišta produženi u odnosu na nastupnu plohu stube za 30 cm, sa zaobljenim završetkom
- rukohvati na ogradi stubišta izvedeni na način da se mogu obuhvatiti dlanom
- rukohvati na ogradi stubišta u vanjskom prostoru izvedeni od materijala koji nije osjetljiv na termičke promjene
- stubišni krak širine 250 cm i više izveden sa središnjim rukohvatom
- prostor ispod početnog stubišnog kraka ograđen ogradom visine 70 cm do mjesta gdje je visina podgleda stubišnog kraka 210 cm ili pod ispod stubišnog kraka deniveliran podizanjem za najmanje 3 cm do mjesta gdje je visina podgleda stubišnog kraka 210 cm
- ograda s ispunom od stakla uočljivo obilježena
- pred prvom i iza posljednje stube izvedeno taktilno polje upozorenja, u punoj širini stubišnog kraka, širine najmanje 40 cm s užljebljenjima okomito na smjer kretanja u skladu s odredbama članka 10. Propisa
- oznake pristupačnosti

Iznimno od uvjeta iz stavka 2. točke 1. Članka 12 propisa, za visinsku razliku do uključivo 76 cm dopušteni nagib rampe smije biti do uključivo 1:12 (8,3 %).
Iznimno od stavka 1. Članka 12, u vanjskom prostoru, kada za to postoje uvjeti, za potrebe svladavanja visinske razlike veće od 120 cm, može se koristiti rampa uz primjenu uvjeta iz stavka 2. članka.

3.Izvedbom *koso podizne sklopive platforme* uz glavno unutarnje stubište koje povezuje sve etaže (od podruma do 1.kata) i vanjsko stubište koje povezuje vanjski prostor u nivou prizemlja do vanjskog igrališta na krovu dvorane.
Koso podizna sklopiva platforma koristi se kao element pristupačnosti za potrebe svladavanja visinske razlike veće od 120 cm u unutarnjem ili vanjskom prostoru, kada se isto ne rješava dizalom ili drugim elementom pristupačnosti propisanim ovim Propisom.
Koso podizna sklopiva platforma postavlja se na bočne stubišne zidove ili stubišnu ogradu, koja se vodi dužinom cijelog stubišta i mora ispunjavati sljedeće uvjete, odnosno mora imati:
1. nastupnu plohu platforme veličine najmanje 90 × 100 cm
2. bočnu podnu preklopnu zaštitu visine 20 cm i preklopni zaštitni rukohvat
3. odgovarajuću preklopnu zaštitu koja omogućava ulazak i izlazak s platforme i zaštitu od ispadanja na ulazno-izlaznim i bočnim stranama
4. vanjsku pozivnu i upravljačku ploču na visini od 90 cm
5. osigurano automatsko rukovanje platformom od strane korisnika s prilazne pozicije (otvaranje, kretanje, zatvaranje) i
6. oznaku pristupačnosti

B/ELEMENTI PRISTUPAČNOSTI NEOVISNOG ŽIVLJENJA
Osigurani su:

Ulazni prostori u građevinu ispunjavaju sljedeće uvjete:
- vjetrobran duljine 240 cm
- dvokrilna zaokretna vrata širine svijetlog otvora od najmanje 2×120/240cm odnosno jednokrilna vrata širine svijetlog otvora najmanje 100/240 cm.
- Ispred vrata će biti osiguran uporabni prostor veličine najmanje 150×150 cm,
- prag vrata nije viši od 2 cm,
- strugač i otirač izvesti će se od materijala koji nije ugibljiv u razini poda,
- osvjetljenje razinom osvjetljenja od 200 luxa
- vrata imaju oznaku smjera otvaranja,
- u slučaju da su ulazna vrata i pregradne stijene ulaznog prostora izrađene od staklenih ploha površine veće od 1,5 $m^2$, bez prečki, imat će uočljivu oznaku u rasponu visine od 90 do 160 cm.
- odgovarajuće električne instalacije i oznake pristupačnosti

Komunikacije omogućuju ispunjavanje sljedećih uvjeta:
- širinu hodnika najmanje 150 cm
- sve hodne površine, u pravilu, u istoj razini
- hodne površine koje nisu u istoj razini međusobno povezane elementima pristupačnosti za svladavanje visinskih razlika sukladno ovom Pravilniku (stube malog nagiba odnosno rampa nagiba max. 1:12 za visinsku razliku do 76 cm)
- vrata na komunikacijama izvedena bez praga, svijetle širine svijetlog otvora najmanje 90 cm
- vrata s pristupačnom kvakom prema odredbama Pravilnika
- ulazna vrata koja s komunikacija vode u druge prostore i prostorije izvedena s pragom koji nije viši od 2 cm
- u slučaju kada su vrata i pregradne stijene komunikacije izrađene od staklenih ploha površine veće od 1,5 m², bez prečki, uočljivu oznaku u rasponu visine od 90 do 160 cm
- područje za kretanje osvijetljeno razinom osvjetljenja od 100 luxa
- na mjestima gdje se ogradama usmjerava kretanje, razmak između ograda od najmanje 90 cm
- sva instalacijska i druga oprema šira od 10 cm bit će ugrađenu i/ili postavljena u niše u zidu.
- odgovarajuće električne instalacije i oznake pristupačnosti sukladno odredbama Pravilnika
- oznake pristupačnosti

WC mora omogućavati ispunjavanje sljedećih uvjeta:
- vrata širine svijetlog otvora najmanje 90 cm, koja se otvaraju prema van
- pristupačnu kvaku na vratima prema odredbama Pravilnika
- ugrađen mehanizam za otvaranje vrata izvana u slučaju poziva u pomoć
- odgovarajuće električne instalacije sukladno odredbama ovoga Pravilnika
- WC školjku zajedno s daskom za sjedenje visine od 45 do 50 cm
- uz WC školjku dva držača za ruke duljine 90 cm, postavljena na zid u rasponu visine od 80 do 90 cm iznad površine poda
- najmanje jedan držač za ruke koji mora biti preklopni i to obvezno onaj s pristupačne strane WC školjke, a drugi može biti fiksno pričvršćen na zid
- udaljenost prednjeg ruba WC školjke od zida od najmanje 65 cm
- pokretač uređaja za ispuštanje vode u WC školjku postavljen na visini od 70 cm iznad površine poda ili izvedeno senzorsko ispuštanje vode u WC školjku
- konzolni umivaonik širine najmanje 50 cm na visini od 80 cm, sa sifonom smještenim u ili uz zid
- slavinu – jednoručnu miješalicu ili ugrađeno senzorsko otvaranje i zatvaranje vode
- širinu uporabnog prostora ispred WC školjke najmanje 90 cm
- širinu uporabnog prostora ispred umivaonika najmanje 90 cm
- slobodni prostor za okretanje invalidskih kolica najmanje površine kruga promjera od 150 cm
- nagnuto zaokretno ogledalo postavljeno donjim rubom na visinu od 100 cm
- vješalicu za odjeću na visini od 120 cm
- alarmni uređaj s prekidačem na pritisak ili vrpcom za povlačenje, na visini od 60 cm
- svu drugu oprema dostupnu iz invalidskih kolica koja ne smeta kretanju, učvršćenu na zid, izvedenu kontrastno u odnosu na pod i zidove
- oznaku pristupačnosti prema Pravilniku.
- sve ostale oznake na komunikacijama postavljaju se u rasponu visine od 120 do 160 cm.

Soba, učionica, radni prostor

Soba u koju se ulazi iz zajedničke komunikacije, učionica i radni prostor moraju ispunjavati sljedeće uvjete, odnosno moraju imati:
- slobodni prostor za okretanje invalidskih kolica u prostoriji, najmanje površine kruga promjera od 150 cm
- prostor za kretanje oko namještaja širine najmanje 90 cm
- radni stol konzolno izveden tako da je gornja ploha na visini od najviše 85 cm, a podgled na visini od najmanje 70 cm s dubinom pristupa od najmanje 50 cm
- ulazna vrata širine svijetlog otvora najmanje 90 cm
- vrata i prozore s pristupačnim kvakama u skladu s člankom 32. ovoga Propisa
- odgovarajuće električne instalacije u skladu s člankom 31. ovoga Propisa i
- oznaku pristupačnosti

Oglasni pano

Oglasni pano mora biti postavljen svojim donjim rubom na visinu u rasponu od 120 do 160 cm. Oglasni pano označava se oznakom pristupačnosti.

Mjesto u gledalištu

Mjesto u gledalištu mora imati tlocrtne dimenzije najmanje 90 × 140 cm i biti označeno oznakama pristupačnosti prema slici 1., i to slikama 1.4. ili 1.21. ili 1.22. i 1.20. iz Priloga I Propisa.
Primjer mjesta u gledalištu i uvjeti iz stavka 1. ovoga članka prikazani su na slici 28. iz Priloga I Propisa.
Obvezni broj pristupačnih mjesta u gledalištu određuje se na temelju ukupnog broja sjedećih mjesta u gledalištu, i to:
1. od 100 do 300 ukupno sjedećih mjesta, izvode se najmanje dva pristupačna mjesta u gledalištu
2. od 301 do 1.000 ukupno sjedećih mjesta, izvodi se najmanje 2 % pristupačnih mjesta u gledalištu i
3. od 1.001 i više ukupno sjedećih mjesta, izvodi se najmanje 1 % pristupačnih mjesta u gledalištu.
U gledalištu su projektom predviđena 2 pristupačna mjesta.

C/ELEMENTI PRISTUPAČNOSTI JAVNOG PROMETA

Parkirališno mjesto

Parkirališno mjesto mora biti smješteno najbliže pristupačnom ulazu u građevinu te mora ispunjavati sljedeće uvjete, odnosno mora imati:
- parkirališno mjesto za jedan automobil kad se nalazi u nizu parkirališnih mjesta, okomitom u odnosu na nogostup, veličine 400 × 500 cm, a prikazano je primjerom na slici 33. iz Priloga I ovoga Propisa
- parkirališno mjesto za jedan automobil koji se nalazi u uzdužnom nizu parkirališnih mjesta, u odnosu na nogostup koji je u razini kolnika veličine 250 × 900 cm, a prikazano je primjerom na slici 33.a) iz Priloga I ovoga Propisa
- parkirališno mjesto za dva automobila koje se nalazi u nizu parkirališnih mjesta okomitom na nogostup veličine 650 × 500 cm s međuprostorom širine 150 cm, a prikazano je primjerom na slici 34. iz Priloga I ovoga Propisa
- izlaz s parkirališnog mjesta na nogostup osiguran ukošenim rubnjakom nagiba najviše 10 %, širine najmanje 120 cm. Ako nije moguće osigurati nagib manji od 10 %, obvezno se spušta razina pločnika na razinu parkirališta uz primjenu dopuštenih nagiba za rampu iz članka 12. ovoga Propisa, prema primjeru na slici 33.b) iz Priloga I Propisa.
- osiguranu horizontalnu površinu nogostupa iza izlaza od najmanje 75 cm
- površinu parkirališnog mjesta izrađenu od materijala koji ne otežava kretanje invalidskih kolica (šljunak, pijesak, zatravljena površina i sl.) i
- oznaku pristupačnosti ili odgovarajućim znakom, odnosno oznakom sukladno posebnom propisu.

Obvezni elementi pristupačnosti primjenjuju se odabirom najpovoljnijeg rješenja u odnosu na namjenu i druge značajke građevine.Pristupačnost jest rezultat primjene tehničkih rješenja u projektiranju i građenju građevina, kojima se osobama s invaliditetom i smanjene pokretljivosti osigurava nesmetan pristup, kretanje, boravak i rad u tim građevinama na jednakoj razini kao i ostalim osobama. Pristupačna građevina, njezin dio ili oprema (rampa, stubište, dizalo, vertikalno podizna platforma, koso podizna sklopiva platforma, ulazni prostor, komunikacije, WC, kupaonica, kuhinja, soba, učionica, radni prostor, stan/apartman, kavana, restoran, kabina za presvlačenje, tuš kabina, ulaz u vodu na plaži i na bazenu, mjesto u gledalištu, telefon, tekstofon, faks, bankomat, električne instalacije, kvake na vratima i prozorima, pult, induktivna petlja ili transmisijski obruč, oglasni pano, orijentacijski plan za kretanje u građevini, stajalište i peron, parkirališno mjesto, javna pješačka površina, semafor, pješački prijelaz, pješački otok i raskrižje) jest ona građevina, dio građevine ili oprema koja osigurava ispunjavanje obveznih elemenata pristupačnosti propisanih Pravilnikom o osiguranju pristupačnosti građevina osobama s invaliditetom i smanjene pokretljivosti – NN br. 78/13. Obvezni elementi pristupačnosti su elementi za projektiranje i građenje, kojima se određuje veličina, svojstva, instalacije, uređaji i druga oprema građevine radi osiguranja pristupa, kretanja, boravka i rada osoba s invaliditetom i smanjene pokretljivosti na jednakoj razini kao i ostalim osobama. Sukladno čl. 54 navedenog Pravilnika, projekti građevina moraju sadržavati prikaz tehničkih rješenja kojima se elementi pristupačnosti primjenjuju za osiguranje pristupačnosti građevina. U glavnom projektu građevine tehnička rješenja prikazuju se u projektima pojedinih struka: arhitektonskom projektu, građevinskom projektu, elektrotehničkom i strojarskom projektu ako tehničko rješenje pristupačnosti uključuje ugradnju posebnih uređaja namijenjenih osobama s invaliditetom i smanjene pokretljivosti.

U građevini se ne predviđa rad osoba s invaliditetom ili smanjene pokretljivosti.

### 1.1.9. Podaci o pokusnom radu i vremenu trajanja pokusnog rada

Pokusni rad nije predviđen.

### 1.1.10. Mogućnost i uvjeti uporabe dijelova građevine prije dovršetka cijele građevine

Zgrada **nije** projektirana na način da se njen dio koristi prije dovršetka cijelokupne građevine.

*OPIS GRAĐEVINE*

Planiran je zahvat u prostoru - **izgradnja društvene zgrade - osnovne škole - područna škola Vir.**
Prostor škole podijeljen je na unutarnje i vanjske prostorno funkcionalne cjeline.

Unutarnji prostorni sklopovi su:
-razredna nastava
-društveni prostori škole
-prostori za organizaciju i koordinaciju rada,
-gospodarski prostori škole( kuhinjski pogon i energetsko tehnički blok)
-ostali prostori škole (ulaz, garderoba, komunikacije ,sanitarije i garderobe)
-sklop školske sportske dvodjelne dvorane

Vanjski prostorni sklopovi škole su:
-opći prostori (pješački prilazni put, školski trg, kolni prilazni put, parkiralište i gospodarsko dvorište)
-prostori nastavnih područje (nastava na otvorenom, prostor nastave prirode - školski vrt, školsko dvorište, prostor parka te vježbalište.

**Prostorno-funkcionalne cjeline**

*Unutarnji prostori osnovne škole*

Razredna nastava
Prostorni sklop za učenike od I. do IV. razreda podijeljen je u dvije grupe, tri učionice razredne nastave i kabinet nalaze se u prizemlju škole, a dvije učionice razredne nastave i kabinet nalaze se na katu škole.
Društveni prostori škole
Kao višenamjensko proširenje uz komunikaciju, prostor za više namjena PVN/blagovaonica prilagođeni su za razne potrebe škole: blagovanje, izvođenje nastave za više odjeljenja, za prilagodbu različitim oblicima učenja i poučavanja, te javnu i kulturnu djelatnost škole, kao što su priredbe i izložbe.
Uz PVN/blagovaonicu predviđeni su sanitarni prostori te spremišta opreme.
Pvn/blagovaonica povezana je hodnikom sa kuhinjskim pogonom (izdavanje hrane).
Školska knjžnica/biblioteka nalazi se na katu škole( nije zahtjevana normativima) može se koristiti u sve nastavne i i izvannastavne aktivnosti, slobodno vrijeme, kao i kulturnu i javnu djelatnost škole.

Prostor za organizaciju i koordinaciju rada
Nastavnička soba (zbornica) nalazi se na katu škole, na katu su organizirane sanitarije nastavnika.

Gospodarski prostor
Nalazi se u prizemlju škole a sastoji se od kuhinjskog pogona i energetsko-tehničkog bloka sa zajedničkim ulazom povezanim sa gospodarskim dvorištem.

Ostali prostori
Sastoji se od ulaza, garderoba učenike, sanitarije za učenike i komunikacije.
Ulaz se sastoji od trijema, vjetrobrana i vratarnice. Garderobe za učenike nalaze se u proširenju komunikacije uz učionice. Sanitarije za učenike nalaze se u prizemlju i na katu uz učionice razredne nastave.

Sklop školske sportske dvorane
Dvorana se alternativno koristi za sportske, društvene i kulturne programe škole i lokalne zajednice.
Sklop školske dvorane nalazi se u podrumu škole, te je povezan toplom vezom na školu. Dvorana ima i vanjski ulaz za vanjske korisnike. Sastoji se od dvodjelne dvorane za sportsko-nastavnu aktivnost, pomoćne prostore, prostor za gledatelje te malu dvoranu.
Pomoćni prostori dvorane su dvije svlačionice sa čistim i prljavim hodnikom ta jedna svlačionica za vanjske korisnike sa zasebnim ulazom I sanitarijama te garderoba i kabinet nastavnika, ambulanta za prvu pomoć.

*Vanjski prostori osnovne škole*

Opći vanjski prostori su pješački prilazni put, školski trg, kolni pristup i parkiralište, gospodarsko dvorište, te prostori nastavnih područja kao prostori nastave na otvorenom, prostor nastave prirode -školski vrt, školsko dvorište, školski park, školsko vježbalište koje se nalazi na krovu sportske dvorane povezano je sa katom škole kao i stepenicama sa vanjskim prostorom u niovu prizemlja.

Tehnološki proces koji će se odvijati u građevini društvene namjene i njegovom neposrednom okolišu u cijelosti će biti u funkciji nesmetanog odvijanja djelatnosti osnovnog školstva

(1) Ciljevi odgoja i obrazovanja u školskim ustanovama su:

1. osigurati sustavan način poučavanja učenika, poticati i unapređivati njihov intelektualni, tjelesni, estetski, društveni, moralni i duhovni razvoj u skladu s njihovim sposobnostima i sklonostima,

2. razvijati učenicima svijest o nacionalnoj pripadnosti, očuvanju povijesno-kulturne baštine i nacionalnog identiteta,

3. odgajati i obrazovati učenike u skladu s općim kulturnim i civilizacijskim vrijednostima, ljudskim pravima i pravima djece, osposobiti ih za življenje u multikulturalnom svijetu, za poštivanje različitosti i toleranciju te za aktivno i odgovorno sudjelovanje u demokratskom razvoju društva,

4. osigurati učenicima stjecanje temeljnih (općeobrazovnih) i stručnih kompetencija, osposobiti ih za život i rad u promjenjivom društveno-kulturnom kontekstu prema zahtjevima tržišnog gospodarstva, suvremenih informacijsko-komunikacijskih tehnologija i znanstvenih spoznaja i dostignuća,

5. osposobiti učenike za cjeloživotno učenje.

Osnovne škole dužne su organizirati prehranu učenika dok borave u školi u skladu s propisanim normativima koje donosi minstarstvo nadležno za zdravstvo. U školskoj kuhinji predviđena je priprema hrane i obraka.

U građevni će biti predviđen nadzorni upravljači sustav odnosno odgovarajuća oprema putem koje će se vršiti upravljanje i nadzor rada pojedinih strojarskih i elektro dijelova sustava.

Oblikovanje građevine i konstrukcija

Građevina škole sastoji se od podruma, prizemlja i kata povezanih stubištem i dvoetažnim PVN-om. Broj etaža na najvišem dijelu iznosi Po+Pr+1, krov je ravni. Kod oblikovanja građevine vodilo se računa da zgrada u cjelosti čini skladnu arhitektonsko-oblikovnu cjelinu.
Oblikovanje fasade i krovnih ploha te korišteni građevinski materijali, u skladu su sa načinom i tradicijom gradnje i krajobraznim vrijednostima podneblja, a modernog arhitektonskog izričaja.

Materijali i slojevi svih elemenata građevine odabrani su tako da zadovoljavaju u pogledu uštede toplinske energije, zaštite od buke i vibracija, prirodnog osvjetljenja i provjetravanja te u smislu odredaba propisa zaštite od požara.
Nosiva konstrukcija građevine je armiranobetonska, a stropnu konstrukciju dvorane čine rešetkasti čelični nosači s armiranim betonom.
Vanjski nosivi zidovi dvorane izvode se od ab debljine 25 cm, ostali vanjski i nosivi zidovi su ab debljine 20cm.
Temeljenje građevine će se izvesti armiranobetonskom temeljnom pločom debljine 50 cm, a dubina temeljenja je vidljiva u grafičkim prilozima ovog projekta.
Konstrukcija ravnog neprohodnog krova iznad grijanih prostorija se izvodi kao puna armiranobetonska ploča debljine 20cm sa završnim slojem oblutaka, odnosno anti stres podloga za vanjsko igralište koje se nalazi na krovu dvorane. Na sve građevne dijelove će se postaviti svi potrebni zaštitni slojevi prema izračunu u odnosu na racionalnu uporabu energije za grijanje i hlađenje te toplinsku zaštitu, kao i završni pokrov.
Na vanjskim je zidovima predviđeno postavljanje toplinske izolacije 10cm, sve prema izračunu u Projektu zgrade u odnosu na racionalnu uporabu energije za grijanje i hlađenje te toplinsku zaštitu.
Kao završna obrada pročelja predviđena je tankoslojna silikatna žbuka .
Unutarnji pregradni zidovi su od opeke ili gipskartonskih ploča debljine 10 cm. Zidovi sanitarija i kuhinja i pomoćnih prostorija opločit će se keramičkim pločicama polaganjem u ljepilo.
Podovi na tlu će se odgovarajuće toplinski izolirati, dok je kao zaštita od udarnog zvuka na podnim konstrukcijama predviđena izvedba plivajućih podova tako da se na elastičnom sloju (ethafoam) izvodi cementni estrih armiran mrežastom armaturom.
Kao završna podna obloga u sanitarijama djelatnika i posjetitelja, dijelu hodnika, spremištima, ulaznom trijemu i kuhinji se predviđaju keramičke pločice prema izboru projektanta, a u ostalim prostorijama, skupnim jedinicama hodnicima, garderobama i sanitarnim čvorovima epoksidni pod u boji prema izboru projektanta. Unutarnji zidovi i stropovi će biti ožbukani grubom i finom žbukom, te obojani.
Limarski radovi će se izvesti iz čeličnog i alu lima. Krovni proboji će se izvesti sa tipskim priključnim elementima.
Bravaski radovi obuhvaćaju izradu aluminijske bravarije, crne bravarije, protupožarne bravarije i bravarske konstrukcije (nadstrešnice i sl.).
Za sve bravarske radove izvođač je dužan izraditi radioničke nacrte i detalje koje potvrđuje projektant
Prozori i vrata projektirani su tako da osiguravaju zaštitu od oborina, prirodnu rasvjetu prostorija, toplinsku zaštitu i provjetravanje. Vrata neće smanjivati efektivnu širinu puta, a otvorena neće blokirati niti jedan dio puta. Na putovima za izlaženje neće se nalaziti gorivi predmeti koji bi mogli pomoći širenju požara kao niti stvari koje mogu omesti evakuaciju.
Aluminijska bravarija
Vanjske i unutarnje staklene stijene, kao i svi prozori, izrađene su od aluminijskih profila sa prekinutim termičkim mostom i ostakljene izo staklom 4+12+5 mm.
Zaštita od sunca je predviđena aluminijskim brisolejima.
Unutrašnja klupčica na prozorima je plastična, a detalj proizvođača mora zagarantirati kvalitetan spoj s vanjskom kamenom klupčicom.
Na sve ulazno-izlazne jedinice biti će postavljena zakretna vrata u smjeru izlaženja, što znači da će biti pravilno dimenzionirana s obzirom na očekivani broj djece i odraslih osoba. Pragovi vrata biti će u visini podova. Vrata neće smanjivati efektivnu širinu puta, a otvorena neće blokirati niti jedan dio puta.
Drvena unutarnja stolarija obuhvaća, vrata unutar škole, dijela za osoblje i vrata na sanitarijama (sva vrata koja ne sadržavaju staklene dijelove)
Sastoje se od vratnog krila iz ploče vlaknatice HDF oplemenjene furnirom ukupne debljine 42 mm i dovratnika za suhu ugradbu od punog drveta u širini zida u koji se ugrađuje. Površina se bajca i liči bojom.

PROMETNICA

Parcela je s jugoistočne strane omeđena javnom prometnicom **gdje je omogućena veza parcele na javno-prometnu površinu** odnosno smješten kolni/pješački ulaz - izlaz na parcelu.

PROMET U MIROVANJU

Na parceli je osigurano **18 vanjskih parkirnih mjesta, od čega jedno parkirališno mjesto s oznakom pristupačnosti** dim 400x500.

VODOOPSKRBA

*Vodoopskrbom* građevine su obuhvaćeni :

- unutarnja vodovodna mreža (sanitarna voda)
- unutarnja hidrantska mreža
- vanjska hidrantska mreža

*Opskrba građevine sanitarnom i protupožarnom vodom* će se riješiti snabdijevanjem vodom iz javne vodovodne mreže.

*Unutarnja i vanjska hidrantska mreža*

Prema Elaboratu zaštite od požara (SPECTRA TEST d.o.o.) predmetna građevina se treba štititi vanjskom i unutarnjom hidrantskom mrežom, sukladno čl. 3 Pravilnika o hidrantskoj mreži za gašenje požara - NN br.08/06. Količina vode potrebna za gašenje određuje se prema tablici 1. i 2. Pravilnika o hidrantskoj mreži za gašenje požara.

Vanjski hidranti moraju biti postavljeni na udaljenosti većoj od 5m i manje od 80 m od građevine.

Za zaštitu građevine i/ili prostora vanjskom hidrantskom mrežom za gašenje požara, potrebno je osigurati najmanju protočnu količinu vode, uz minimalan tlak na izlazu iz bilo kojeg hidranta . U tu svrhu koristit će se nadzemni hidranti na vlastitoj parceli.

Unutarnjom hidrantskom mrežom štite se svi prostori u građevini. Količina vode potrebna za gašenje određuje se sukladno odredbama čl. 12. I 13. (tablica 1.) Pravilnika o hidrantskoj mreži za gašenje požara. Raspored hidranata treba biti takav da se mlazom vode pokriva cijela štićena površina (15+5m).

ODVODNJA

*Odvodnja* građevine sastoji se od :

- odvodnje sanitarno otpadne vode iz građevine
- odvodnje zamašćene otpadne vode iz građevine
- odvodnje zauljene oborinske vode sa prometnih i manipulativnih površina
- odvodnje oborinske čiste vode s krova

Sanitarno otpadne vode riješene su spajanjem na ***nepropusnu sabirnu jamu***.

Zamašćene otpadne vode iz građevine (kuhinja) riješene su spajanjem na ***separator masnoća – mastolov***, te propuštene preko oborinskih revizijskih okna u upojni bunar.

Zauljene oborinske vode s parkirališta i prometne površine parcele propuštene su preko kanalskih rešetki i ***slivnika sa taložnikom preko separatora*** u upojni bunar.

Oborinske čiste vode propuštene su preko oborinskih revizijskih okna u upojni bunar.

*Prikaz instalacija vodoopskrbe, hidrantske mreže i odvodnje je detaljnije razrađen u sklopu projekta Vodoopskrbe , odvodnje i hidrantske mreže (Mapa 4) koji je sastavni dio ovog Glavnog projekta.*

ELEKTROOPSKRBA

Predmetna građevina će se priključiti na telefonsku i električnu mrežu unutar naselja.

Građevina će imati i vlastitu sunčanu/fotonaponsku elektranu bez baterijskih spremnika koja će davati električnu energiju za potrebe građevine te predavati višak proizvedene elekrične energije nazad u mjesnu elektroenergetsku mrežu.

Ukupna vršna snaga u smjeru preuzimanja iz mreže je **130kW**, a u smjeru predaje u mrežu je **50kW.**

*Telefonska i TV instalacija*

Telefonsku instalaciju (EKI) predmetne građevine izvesti sa postojeće elektroničke komunikacijske infrastrukture (EKI), te će se razvesti do ormara u kojima će biti smještena sva potrebnu pasivna i aktivna opremu potrebnu za priključenje svih dijelova zgrade na TK infrastrukturu, kao i na TV satelitski sustav.

*Sigurnosni sustavi (vatrodojava i odimljavanje)*

U zgradi potrebno je izvesti instalaciju vatrodojavnog sustava. U slučaju detekcije požara ovaj sustav pokreće alarm, te isključuje opskrbu el. energijom cijele građevine osim nužnih sustava. Za potrebe odimljavanja prodajnog prostora u iste će se postaviti centrala odimljavanja sa detektorom i tipkalom. Komplet isklop objekta sa NN mreže bit će moguć preko Jpr tipkala osim nužnih sustava.

*Instalacija zaštite od munje*

Instalaciju zaštite od munje izvesti putem Faradayevog kaveza koji se sastoji od odvodnih vodova, trakastog uzemljivača, odvodnika prenapona i hvataljki.

*Električne i TK instalacije, kao i način priključka zgrade na infrastrukturu detaljno su obrađeni u Elektrotehničkom projektu – energetske, EKMI instalacije i LPS sustava koji je sastavni dio Glavnog projekta (mapa 5).*

STROJARSKE INSTALACIJE

Strojarske intalacije obuhvaćaju:

- instalacije grijanja i hlađenja zgrade ventilaciju pomoćnih prostora (sanitarni čvorovi, kuhinje i sl.)
- ventilaciju pomoćnih prostora (sanitarni čvorovi, kuhinje i sl.)
- koso podiznu platformu kao sredstvo vertikalnog transporta za osobe s invaliditetom i smanjenom pokretljivosti

*Grijanje i hlađenje*

U zgradi je predviđeno grijanje na struju ugradnjom klima jedinica za grijanje/hlađenje s kompresorskim vanjskim jedinicama smještenim na krovu građevine. Projektom je predviđena ventilacija/rekuperacija kuhinje, sanitarnih i skupnih soba.

*Termotehničke i strojarske instalacije su detaljno su prikazane u Strojarskom projektu- termotehničkim instalacijama koji je sastavni dio Glavnog projekta (mapa 6)*

*Vertikalni transport*

U zgradi je predeviđena ugradnja koso podizne sklopive platforme uz glavna stubišta (unutarnje stubište koje povezuje sve etaže zgrade i vanjsko koje povezuje vanjski prostor u nivou prizemlja s vanjskim igralištem na krovu dvorane), što je detaljno prikazano u Projektu vertikalnog transporta koji je sastavni dio Glavnog projekta (mapa 7).

**1.2.2. Uvjete i zahtjeve koji moraju biti ispunjeni pri izvođenju radova i koje način izvođenja radova mora ispuniti za projektirani dio građevine (ugradnje i međusobnog povezivanja građevnih i drugih proizvoda), a koji su bitni za ispunjavanje tehničkih svojstava projektiranog dijela građevine, te temeljnih zahtjeva za građevinu**

Pri izvođenju radova, treba poštovati tehničke propise i ostale važeće zakone, norme i pravilnike, odnosno poštivati upute proizvođača. Način ugradnje pojedinih elemenata mora biti u skladu s Programima kontrole i osiguranja kakvoće za svaki pojedini segment Glavnog projekta.

**1.2.3. Opis utjecaja namjene i načina uporabe projektiranog dijela građevine te utjecaja okoliša na svojstva ugrađenih građevnih i drugih proizvoda, tehničkih svojstava projektiranog dijela građevine te građevine u cjelini**

Nema posebnog utjecaja namjena i načina uporabe zgrade ili okoliša na svojstva građevnih i drugih proizvoda i tehničkih svojstava zgrade.

**1.2.4. Opis ispunjenja uvjeta gradnje na određenoj lokaciji za projektirani dio građevine**

Navedeno u 1. Zajednički tehnički opis.

**1.2.5. Opis ispunjenja temeljnih zahtjeva za projektirani dio građevine**

Temeljni zahtjevi za građevinu koji se osiguravaju u projektiranju i građenju predmetne građevine su:

*Mehanička otpornost i stabilnost:*

Građevina je projektIrana tako da opterećenja koja na nju mogu djelovati tijekom građenja i uporabe ne mogu dovesti do:

- rušenja cijele građevine ili nekog njezina dijela
- velikih deformacija u stupnju koji nije prihvatljiv
- oštećenja na drugim dijelovima građevine, instalacijama ili ugrađenoj opremi kao rezultat velike deformacije nosive konstrukcije
- oštećenja kao rezultat nekog događaja, u mjeri koja je nerazmjerna izvornom uzroku.

*Sigurnost u slučaju požara*

Građevina je projektirana tako da u slučaju izbijanja požara:

- nosivost građevine može biti zajamčena tijekom određenog razdoblja
- nastanak i širenje požara i dima unutar građevine je ograničeno
- širenje požara na okolne građevine je ograničeno
- korisnici mogu napustiti građevinu ili na drugi način biti spašeni
- sigurnost spasilačkog tima je uzeta u obzir.

*Higijena, zdravlje i zaštita okoliša*

Građevina je projektirana tako da tijekom svog vijeka trajanja ne predstavlja prijetnju za higijenu ili zdravlje i sigurnost radnika, korisnika ili susjeda te da tijekom cijelog svog vijeka trajanja nema iznimno velik utjecaj na kvalitetu okoliša ili klimu, tijekom građenja, uporabe ili uklanjanja, a posebno kao rezultat bilo čega od dolje navedenog:

- istjecanja otrovnog plina
- emisije opasnih tvari, hlapljivih organskih spojeva (VOC), stakleničkih plinova ili opasnih čestica u zatvoreni i otvoreni prostor
- emisije opasnog zračenja
- ispuštanja opasnih tvari u podzemne vode, morske vode, površinske vode ili tlo
- ispuštanja opasnih tvari u pitku vodu ili tvari koje na drugi način negativno utječu na pitku vodu
- pogrešno ispuštanje otpadnih voda, emisije dimnih plinova ili nepropisno odlaganje krutog ili tekućeg otpada
- prisutnost vlage u dijelovima građevine ili na površini unutar građevine.

*Sigurnost i pristupačnost tijekom uporabe*

Građevina je projektirana tako da ne predstavlja neprihvatljive rizike od nezgoda ili oštećenja tijekom uporabe ili funkcioniranja, kao što su proklizavanje, pad, sudar, opekline, električni udari, ozljede od eksplozija i provale. Posebno, građevina je projektirana vodeći računa o pristupačnosti i uporabi od strane osoba smanjene pokretljivosti.

*Zaštita od buke*

Građevina je projektirana tako da buka koju zamjećuju korisnici ili osobe koje se nalaze u blizini ostaje na razini koja ne predstavlja prijetnju njihovu zdravlju i koja im omogućuje spavanje, odmor i radu zadovoljavajućim uvjetima.

*Gospodarenje energijom i očuvanje topline*

Građevina i njezine instalacije za grijanje, hlađenje, osvjetljenje i provjetravanje su projektirane tako da da količina energije koju zahtijevaju ostane na niskoj razini, uzimajući u obzir korisnike i klimatske uvjete smještaja građevine. Građevina je također projektirana energetski učinkovito, tako da koristi što je moguće manje energije tijekom građenja i razgradnje.

*Održiva uporaba prirodnih izvora*

Građevina je projektirana tako da je uporaba prirodnih izvora održiva, a posebno mora zajamčiti sljedeće:

- ponovnu uporabu ili mogučnost reciklaže građevine, njezinih materijala i djelova nakon uklanjanja
- trajnost građevine
- uporabu okolišu prihvatljivih sirovina i sekundarnih materijala u građevinama

**1.2.6. Podaci iz elaborata o prethodnim istraživanjima i drugih elaborata, studija i podloga koji su od utjecaja na tehnička svojstva projektiranog dijela građevine i građevine u cjelini**

Kao podloga za projektiranje nisu korišteni podaci iz posebnih elaborata.

**1.2.7. Podatke bitne za provedbu pokusnog rada s obrazloženjem potrebe za pokusnim radom i vremenom trajanja, ako u svrhu izdavanja uporabne dozvole postoji potreba ispitivanja ispunjenja temeljnih zahtjeva za građevinu pokusnim radom**

Pokusni rad nije predviđen.

**1.2.8. Mogućnost i uvjete uporabe projektiranog dijela građevine prije dovršetka građenja cijele građevine, ako postoji potreba da se dio građevine počne rabiti prije dovršetka cjelokupne građevine**

Zgrada nije projektirana na način da se njen dio koristi prije dovršetka cijelokupne građevine.

**1.2.9. Projektirani vijek uporabe i uvjeti održavanja projektiranog dijela građevine**

*Projektirani vijek uporabe građevine:*

Vijek uporabe građevine određen je zakonskom odredbom o amortizaciji. Za projekti ranu vrstu građevine je amortizacija min 2,5% godišnje, što znači da minimalni uporabni vijek uporabe građevine treba biti 50 god.

*Uvjeti održavanja građevine:*

Osnovni zahtjevi održavanja zgrade ogledaju se u ispunjavanju bitnih zahtjeva za građevinu kao što su funkcionalnost i stabilnost, te estetskih zahtjeva bitnih za podizanje kvalitete krajobraza.

Da bi se udovoljilo tim zahtjevima vlasnik građevine je dužan vršiti sljedeće radnje:

*Redovno održavanje*

Pod redovnim održavanjem podrazumijeva se redovni sistematski pregled građevine, sitni popravd i čišćenje instalacija od posolice i začepljenja. Sistematski pregled bi se trebao izvršiti vizualnim pregledom nakon jačeg nevremena i vizualnim detaljnim pregledom bar jedan put godišnje.

U redovno održavanje spadaju sljedeći radovi:

- popravak pukotina na konstrukciji
- popravak oštećenih crjepova

- sitni popravci sve opreme, instalacija, podnih obloga
- zaštita instalacija od smrzavanja
- sitni popravci bravarije i stolarije (posebno brtvijenje stolarije)
- sitni popravci toplinske i hidro izolacije U
- posebnu pozornost treba obratiti na održavaju sistema za zagrijavanje tople vode i održavanje sanitarija i opreme
- redovno održavanje aparata za gašenje požara, prema uputama proizvođača održavanje evakuacijskih putova
- odražavanje putova za pristup vatrogasnih vozila
- čišćenje i održavanje instalacija za odvodnju oborinskih voda
- čišćenje i održavanje instalacija za odvodnje fekalne kanalizacije
- čišćenje svih vanjskih instalacija od posolice

*Investicijsko održavanje*

Pod pojmom investicijskog održavanja podrazumijevaju se veći popraci i ulaganja.
Razlikujemo dvije vrste investicijskog održavanja:

- plansko investicijsko održavanje: nakon dotrajalosti prema uputama proizvođača i izvođača
- izvanredno investicijsko održavanje usljed: loše kvalitete ugrađenih elemenata, loše izvedbe, lošeg redovnog održavanja, korištenja van projektom predviđene namjene, vanjskih utjecaja (vibracija, udaraca itd.) te elementarnih nepogoda.

*Ostali radovi*

Pod ostalim radovima podrazumijevaju se pored ispunjavanja bitnih uvjeta za građevinu, radovi kojima se podiže kvaliteta uporabe građevine, te se prvenstveno odnosi na održavanje okoliša i krajobraza u mediteranskom duhu, sprječavanje izvora buke, vibracija i loših mirisa. Vlasnik, odnosno korisnik pojedinog prostora dužan je redovito pratiti stanje građevine u cjelini, i u prostorima koje koristi, te otklanjati uočene nedostatke, kvarove i slično. U garantnom roku od 2 godine održavanje, odnosno otklanjanje nedostataka vrši izvoditelj radova, a kasnije ovlašteni stručni djelatnici. Redovno godišnje održavanje su soboslikarski i ličilački radovi, zamjena oštećenih dijelova zgrade te redovno servisiranje ugrađene opreme. U periodu od cca 5 godina potrebno je izvršiti detaljan pregled zgrade od strane stručne ovlaštene osobe i sačiniti program održavanja i većih intervencija. To se posebno odnosi na instalacije i priključke instalacija, stanje odvodnje oborinskih voda, krova, dimnjaka i slično. U slučaju oštećenja zgrade koja bi mogla ugroziti sigurnost, potrebno je hitno poduzeti mjere za otklanjanje istih. Održavanje zgrade vlasnik je dužan obavljati, bez obzira da li se zgrada koristi ili ne. Posebnu pažnju tijekom uporabe posvetiti eventualnom negativnom utjecaju građevine na okoliš, tj. emisije plinova, buke ili drugih zagađenja okoliša, te poduzeti mjere da se iste svedu u dozvoljene granice. **1.2.10.**

*Mjere zaštite okoliša*

Nakon završetka svih radova, okoliš građevine na kojoj će se izvoditi radovi bit će očišćen od ostatka materijala i građevinskog otpada. Parcela će biti dodatno osvježena raslinjem i travnatim površinama. Potrebno je ozeleniti minimalno 20% površine parcele.
Predviđen je prostor za smještaj kućnog otpada na vlastitoj parceli. Režim odlaganja i zbrinjavanja otpada biti će prema uvjetima komunalne službe za predmetno područje.
U zgradi ne postoje posebni zagađivači okoliša, niti posebni izvori buke.

***VIA FACTUM d.o.o.***
*Poduzeće za projektiranje i nadzor*
*SJEDIŠTE:*
*Radnička 80, 10000 Zagreb*
*URED ZADAR:*
*Zrinsko-Frankopanska 10/1, 23000 Zadar*
*e-mail: viafactum@viafactum.hr*
*tel: 023 400 655*
*tel/fax: 023 400 654*
*OIB: 76739136445*

| | |
|---|---|
| INVESTITOR: | **OPĆINA PRIVLAKA** |
| GRAĐEVINA: | **DRUŠTVENA GRAĐEVINA – OSNOVNA ŠKOLA** |
| LOKACIJA: | **VIR, k.č.4368, 4369, 4370, 4371/1, k.o. Vir** |
| | **(novoformirana k.č. 4371/1 k.o. Vir)** |
| FAZA/SADRŽAJ PROJEKTA: | **IZVEDBENI ARHITEKTONSKI PROJEKT** |
| TEHNIČKI DNEVNIK: | **713/24** |

## B1.2. PROGRAM KONTROLE I OSIGURANJA KVALITETE

Zadar, listopad 2025.

U skladu s člankom 7. Zakona o gradnji (NN BR. 153/13, 20/17, 39/19) i člankom 10. Zakona o građevnim proizvodima (NN 76/13, 30/14), građevni proizvod može se staviti u promet, distribuirati i rabiti samo ako je dokazana njegova uporabljivost, te ako je označen i popraćen tehničkim uputama i propisima donesenim na temelju Zakona o građevnim proizvodima.

**KONTROLA KAKVOĆE GRAĐEVINSKIH RADOVA**

U projektiranju su poštivane odredbe slijedećih pravilnika i standarda:

- Tehnički propisi za betonske konstrukcije (NN 139/09, 14/10, 125/10,136/12)
- Tehnički propisi za zidane konstrukcije (NN 01/07)
- Tehnički propis za čelične konstrukcije (NN 112/08, 125/10, 73/12, 136/12)
- Tehnički propis za spregnute konstrukcije od čelika i betona (NN 119/09, 125/10, 136/12)
- Tehnički propis o građevnim proizvodima (NN 33/10, 87/10, 146/10, 81/11, 100/11, 130/12, 81/13)

***zemljani radovi***

Materijali koji se koriste moraju zadovoljiti kakvoću utvrđenu prema sljedećim normama:
- HRN B.B0.001, prirodni agregat – uzimanje uzoraka za podlogu
- HRN B.B3.010, kamen za podlogu i kaldrmu
- HRN B.B8.012, ispitivanje čvrstoće na pritisak

***zidarski radovi***

Materijali koji se koriste moraju zadovoljiti kakvoću utvrđenu odredbama:
- HRN U.M2.010, mort za zidanje
- HRN U.M2.012, mort za žbukanje
- HRN B.C1.010-012, cementi za mort
- HRN B.C1.020, vapno za mort
- HRN B.D1.015, šuplje opeke i blokovi od gline
- HRN EN 771-4:2004, zidni elementi od plinobetona
- HRN EN 998-2:2004, tankoslojni mort

***betonski i ab radovi***

Prije početka betoniranja potrebno je izvršiti kontrolu oplate i armature, te da li je armatura pravilno učvršćena u oplatu. Kontrolu obavlja nadzorni inženjer i osoba odgovorna za gradnju i mišljenje upisuju u građevinski dnevnik.
Način ugradnje i zbijanja betona te program uzimanja betonskih uzoraka i kriterije na osnovu kojih se ocjenjuje kvaliteta betona definirani su i propisani u programu kontrole i osiguranja kvalitete u građevinskom projektu.
Materijali koji se koriste moraju zadovoljiti kakvoću utvrđenu elaboratom „Kontrola i osiguranje kvalitete“ koji je sastavni dio građevinskog projekta.

***tesarski radovi***

Materijali koji se koriste moraju zadovoljiti kakvoću utvrđenu odredbama:
- HRN D.C1.040-041, drvena rezana građa (jela, smreka)

**KONTROLA KAKVOĆE ZAVRŠNIH RADOVA U GRAĐEVINARSTVU**

U projektiranju su poštivane odredbe slijedećih pravilnika i standarda:

- Pravilnik o tehničkim normativima za projektiranje i izvođenje završnih radova u građevinarstvu, Sl. list SFRJ 21/90, preuzet NN 53/91 i 44/95;
- HRN U.F2.010, Završni radovi u građevinarstvu. Tehnički uvjeti za izvođenje fasaderskih radova;
- HRN U.F2.011, Završni radovi u građevinarstvu. Tehnički uvjeti za izvođenje keramičarskih radova;
- HRN U.F2.012, Završni radovi u građevinarstvu. Tehnički uvjeti za izvođenje ličilačkih radova;
- HRN U.F2.013, Završni radovi u građevinarstvu. Tehnički uvjeti za izvođenje soboslikarskih radova;
- HRN U.F2.016, Završni radovi u građevinarstvu. Tehnički uvjeti za izvođenje parketarskih radova;
- Pravilnik o tehničkim mjerama i normativima za ugljikovodične hidroizolacije, Sl. list SFRJ 26/69, preuzet NN 53/91 i 44/95.
- HRN U.F2.025, Završni radovi u građevinarstvu. Tehnički uvjeti za izvođenje staklorezačkih radova;
- HRN U.FS.017, Završni radovi u građevinarstvu. Tehnički uvjeti za izvođenje radova pri polaganju podnih podloga;

- HRN U.F2.024, Završni radovi u građevinarstvu. Tehnički uvjeti za izvođenje izolacijskih radova na ravnim krovovima;
- HRN U.F7.010, Prirodni kamen. Tehnički uvjeti za oblaganje kamenim pločama;
- HRN U.J6.201, Akustika u zgradarstvu, Tehnički uvjeti za projektiranje i gradnju zgrada.
- HRN U.N9.053, Odvodnjavanje krovova i otvorenih dijelova zgrada limenim elementima, Tehnički uvjeti.

***izolaterski radovi***

Da bi se osigurala kvaliteta izolaterskih radova, prije početka izvođenja potrebno je izvršiti kontrolu ispravnosti i kvalitete podloge.

- HRN U.M3.230, bitumenska traka s uloškom aluminijske folije
- HRN U.M3.231, bitumenska traka s uloškom od staklenog voala
- HRN U.M3.240, bit. hidroizolacioni materijali sa organskim rastvaračem zahladni postupak
- HRN U.M3.242, hidroizolacioni materijali na osnovi bit. emulzija za hladni postupak
- HRN U.M3.244, hidroizolacioni materijali za topli postupak
- HRN EN 13162, mineralna vuna
- HRN EN 13163, ekspandirani polistiren
- HRN EN 13168, drvena vuna

***limarski radovi***

Limarski radovi moraju se izvoditi prema normama HRN U.N9.053 i HRN U.N9.055.
Materijali koji se koriste moraju zadovoljiti kakvoću utvrđenu prema sljedećim normama:

- HRN C.E1.041, legura za lemljenje
- HRN C.B4.081, pocinčani lim
- HRN U.N9.052, prozorske klupčice
- HRN C.C4.020, limovi i trake od aluminija
- HRN C.C3.020, profili, šipke i žice od aluminija
- HRN C.C3.203 U profili od aluminija
- HRN C.C3.204 I profili od aluminija

***keramičarski radovi***

Prije početka radova izvođač je dužan pregledati podloge i utvrditi da li su spremne za izvođenje keramičarskih radova, te usaglasiti detalje s projektantom i investitorom. Kod izvođenja potrebno je u svemu se pridržavati Tehničkih uvjeta za izvođenje keramičarskih radova HRN U.F2.011.
Materijali koji se koriste moraju zadovoljiti kvalitetu utvrđenu odredbama:

- HRN B.D1.310,320,322,335, za neglazirane podne pločice
- HRN B.D1.305,306,450, za glazirane podne pločice
- HRN B.D1.300,301, pločice za oblaganje zidova

***gipsarski radovi***

- HRN U.N2.010 ploče od gipsa za pregradne zidove
- HRN B.C1.030 gips
- HRN B.C8.030 gips

***staklarski radovi***

Kod izvođenja potrebno je u svemu se pridržavati Tehničkih uvjeta za izvođenje stakolorezačkih radova HRN U.F2.025.
Materijali koji se koriste moraju zadovoljiti kakvoću utvrđenu odredbama:

- HRN B.E1.011, ravno vučeno staklo
- HRN B.E1.050, ravno lijevano staklo
- HRN U.C6.050, staklarski kit

***soboslikarski i ličilački radovi***

Prije početka radova izvođač je dužan pregledati podloge i utvrditi da li su spremne za izvođenje ličilačkih radova, te usaglasiti detalje, boje i sl. s projektantom i investitorom. Kod izvođenja potrebno je u svemu se pridržavati Tehničkih uvjeta za izvođenje ličilačkih radova HRN U.F2.013.
Materijali koji se koriste moraju zadovoljiti kakvoću utvrđenu odredbama:

- HRN U.F2.013, opći uvjeti za soboslikarske radove

***fasaderski radovi***

Fasaderski radovi moraju se izvoditi prema normama HRN U.F2.010
Materijali koji se koriste moraju zadovoljiti kakvoću utvrđenu odredbama:
- HRN B.C1.015, cement za žbuku
- HRN B.C1.020, vapno za žbuku
- HRN B.B8.039, pijesak za mort
- HRN H.C8.051, fasadne boje

***bravarski radovi***

Materijali koji se upotrebljavaju moraju zadovoljiti kakvoću utvrđenu odredbama:
- HRN C.B4.081, pocinčani limovi
- HRN C.B4.113, čelični limovi
- HRN C.C3.020, profili, šipke i žice od aluminija
- HRN C.C3.220, specijalni složeni profili od aluminija
- HRN C.C4.020, limovi i trake od aluminija
- HRN C.L2.241, prozorski profili od aluminijskih legura
- HRN C.T7.111, galvanske presvlake cinka na čeliku

***prozori i vrata***

Prozori, ulazna vrata i drugi vanjski otvori moraju se izraditi i ugraditi prema Tehničkim propisima za prozore i vrata (NN 69/06) i udovoljavati zahtjevima propisa iz područja toplinske tehnike i zaštite od buke u graditeljstvu.
Sva unutarnja vrata u poslovnim prostorima moraju biti 2. zvučne klase prema normi HRN U.J6.201 i ostvariti zvučnu izolaciju od min Rw=22 dB.
Svu fasadnu stolariju treba ispitati prema odredbi HRN U.J6.201/89, akustika u zgradarstvu za klasu I, sa Rw = 35 - 39 dBa i klasu II, sa Rw = 30 - 34 dBa.

Zadar, siječanj 2024.

Projektant:

_____

Ana Šoša Gulam, dipl. ing. arh.

***VIA FACTUM d.o.o.***
*Poduzeće za projektiranje i nadzor*
*SJEDIŠTE:*
*Radnička 80, 10000 Zagreb*
*URED ZADAR:*
*Zrinsko-Frankopanska 10/1, 23000 Zadar*
*e-mail: viafactum@viafactum.hr*
*tel: 023 400 655*
*tel/fax: 023 400 654*
*OIB: 76739136445*

| | |
|---|---|
| INVESTITOR: | **OPĆINA PRIVLAKA** |
| GRAĐEVINA: | **DRUŠTVENA GRAĐEVINA – OSNOVNA ŠKOLA** |
| LOKACIJA: | **VIR, k.č.4368, 4369, 4370, 4371/1, k.o. Vir** |
| | **(novoformirana k.č. 4371/1 k.o. Vir)** |
| FAZA/SADRŽAJ PROJEKTA: | **IZVEDBENI ARHITEKTONSKI PROJEKT** |
| TEHNIČKI DNEVNIK: | **713/24** |

# B1.3. POSEBNI TEHNIČKI UVJETI GRADNJE I GOSPODARENJE OTPADOM

Zadar, listopad 2025.

Sav otpad nastao prilikom izgradnje zgrade zbrinuti će se na način propisan **Pravilnikom o građevnom otpadu i otpadu koji sadrži azbest** (NN br. 69/16).

Po završetku izgradnje zgrade uklonit će se pomoćne građevine koje su se koristile prilikom gradnje, izvršiti sanacija gradilišta i uređenje okoliša, kako bi se izgrađeni objekt uklopio u postojeći okoliš i pridonio poboljšanju krajolika, a nužnom rekostrukcijom infrastrukture doprinio poboljšanju ekološkog standarda.

Da bi se postiglo gore navedeno treba poduzeti slijedeće radnje:

- sve privremene putne prilaze gradilištu urediti prema zahtjevima uređenja okoliša, a prometnice i puteve koji trajno ostaju sanirati od eventualnih oštećenja nastalih prolazom teških kamiona i građevinskih strojeva u skladu sa zahtjevima za normalno odvijanje prometa, a u ovisnosti o razredu i namjeni ceste i stupnju oštećenja;
- sve privremene građevine izgrađene u okviru pripremnih radova, oprema gradilišta, neutrošeni građevni i drugi materijal, otpad i sl. moraju biti uklonjeni s gradilišta i okolnog terena, a zemljište na području gradilišta i na prilazu gradilištu dovedeno u uredno stanje prije izdavanja uporabne dozvole;
  - Na mjestu dostupnom vozilima za zbrinjavanje kućnog otpada postavljena kanta komunalnog poduzeća u koji će korisnici prostora odlagati komunalni otpad kojeg će komunalno poduzeće zbrinjavati prema određenom režimu.

Projektnim zadatkom i projektom građevine ne predviđaju se u njoj prostori i djelatnosti kojih je posljedica štetni otpad.

Zadar, listopad 2025.

Projektant:

_____

Ana Šoša Gulam, dipl. ing. arh.

***VIA FACTUM d.o.o.***
*Poduzeće za projektiranje i nadzor*
*SJEDIŠTE:*
*Radnička 80, 10000 Zagreb*
*URED ZADAR:*
*Zrinsko-Frankopanska 10/1, 23000 Zadar*
*e-mail: viafactum@viafactum.hr*
*tel: 023 400 655*
*tel/fax: 023 400 654*
*OIB: 76739136445*

| | |
|---|---|
| INVESTITOR: | **OPĆINA PRIVLAKA** |
| GRAĐEVINA: | **DRUŠTVENA GRAĐEVINA – OSNOVNA ŠKOLA** |
| LOKACIJA: | **VIR, k.č.4368, 4369, 4370, 4371/1, k.o. Vir** |
| | **(novoformirana k.č. 4371/1 k.o. Vir)** |
| FAZA/SADRŽAJ PROJEKTA: | **IZVEDBENI ARHITEKTONSKI PROJEKT** |
| TEHNIČKI DNEVNIK: | **713/24** |

# C. GRAFIČKI DIO

Zadar, listopad 2025.

***VIA FACTUM d.o.o.***
*Poduzeće za projektiranje i nadzor*
*SJEDIŠTE:*
*Radnička 80, 10000 Zagreb*
*URED ZADAR:*
*Zrinsko-Frankopanska 10/1, 23000 Zadar*
*e-mail: viafactum@viafactum.hr*
*tel: 023 400 655*
*tel/fax: 023 400 654*
*OIB: 76739136445*

| | |
|---|---|
| INVESTITOR: | **OPĆINA PRIVLAKA** |
| GRAĐEVINA: | **DRUŠTVENA GRAĐEVINA – OSNOVNA ŠKOLA** |
| LOKACIJA: | **VIR, k.č.4368, 4369, 4370, 4371/1, k.o. Vir** |
| | **(novoformirana k.č. 4371/1 k.o. Vir)** |
| FAZA/SADRŽAJ PROJEKTA: | **IZVEDBENI ARHITEKTONSKI PROJEKT** |
| TEHNIČKI DNEVNIK: | **713/24** |

# C1.4. NACRTI

Zadar, listopad 2025.

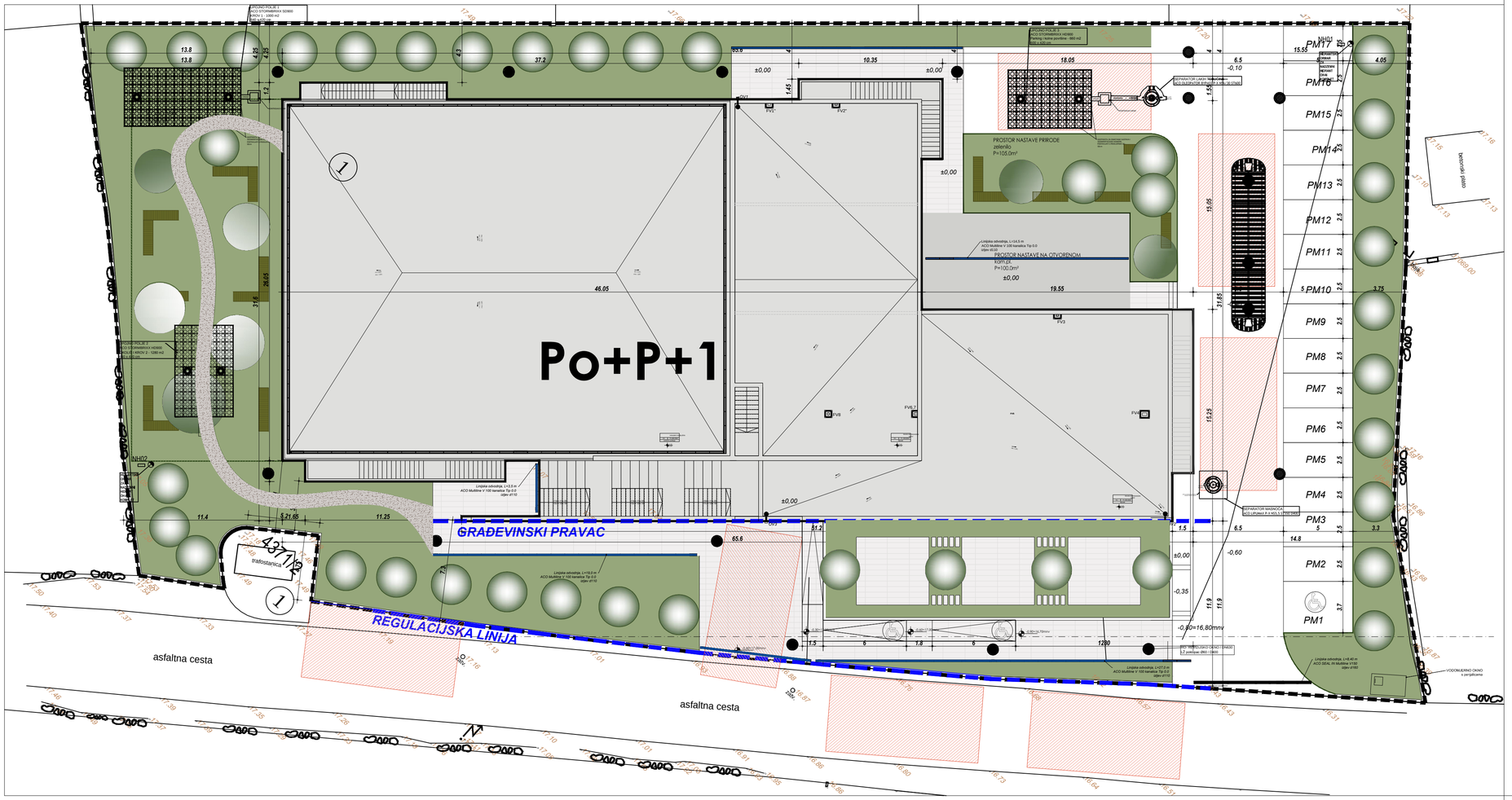


# SITUACIJA

| | | | | | |
|---|---|---|---|---|---|
| V/A FACTUM — Jadranska 7, 23210 Biograd n/m; e-mail: viafactum@viafactum.hr; tel/fax:023400654; OIB:76739136445 | | | | | Investitor: OSNOVNA ŠKOLA PRIVLAKA, IVANA PAVLA II 53, OIB:63233501548 |
| Građevina: DRUŠTVENA GRAĐEVINA - OSNOVNA ŠKOLA | | | | | Glavni projektant: Ana Šoša Gulam, dipl. ing. arh. |
| Naziv projekta/strukovna odrednica: GLAVNI ARHITEKTONSKI PROJEKT | | | | | Projektant: Ana Šoša Gulam, dipl. ing. arh. |
| Sadržaj: SITUACIJA | | | | | Autor idejnog rješenja: Tajana Nekić Ivanac ing.arh. |
| Mjerilo: 1:200 | Mjesto i datum: Zadar, 04/25 | Z.O.P.: 16/25 | T.D.: 713/24 | Prilog br: 01 | Suradnik: |

TLOCRT TEMELJNE PLOČE
M...1:100

0,00 = 17,60 MNV

| | |
|---|---|
| VIA FACTUM | Investitor: OSNOVNA ŠKOLA PREKLAKA, Vukova 9/A,44 415 OIB:42033571648 |
| Građevina: OBUZETNA GRAĐEVINA - OSNOVNA ŠKOLA | Voditelj projekta: Ana Sisa Gulam, dipl. ing. arh. |
| Lokacija: KVEDERNA ARHITEKTONSKI PROJEKT | Projektant: Ana Sisa Gulam, dipl. ing. arh. |
| Sadržaj nacrta: TLOCRT TEMELJNE PLOČE | Suradnici: Tajana Matić Ivanac, ing.arh., Dorotea |
| Mjerilo: 1:50 | Datum: Zadar, 09/25 |
| Format: A1 | Izd.: - |
| Datum: 7/13/24 | Pristup br.: 00 |

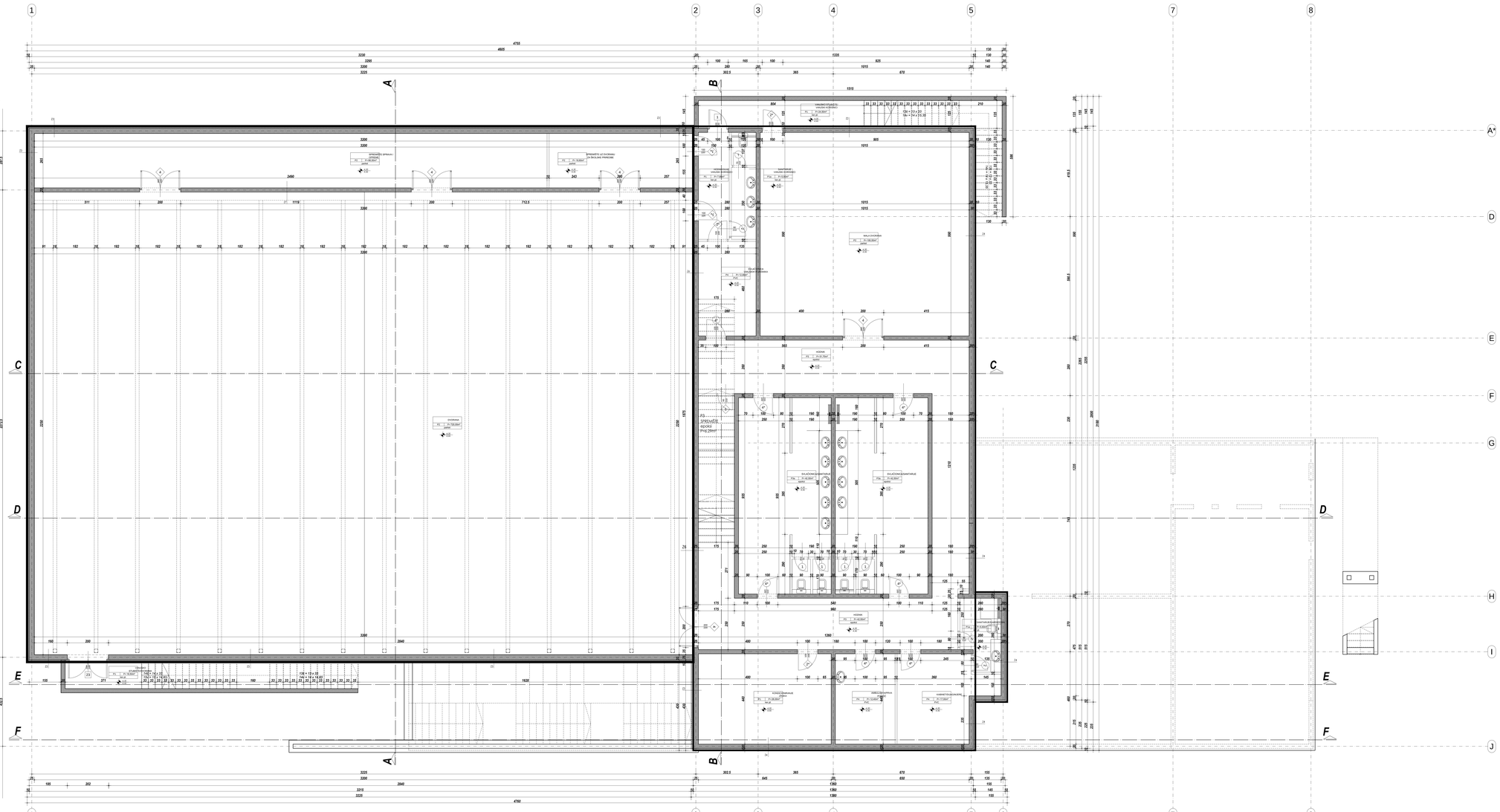
1
2
3
4
5
6
7
8
A
B
C
D
E
F
G
H
I
J
A*
4755
4600
1320
3220
3200
3225
1015
670
365
302.5
3400
1113
712.5
511
200
242
257
3300
3275
3250
3225
3175
3150
3100
3075
3050
3025
2975
2950
2925
2900
2875
2850
2825
2800
2775
2750
2725
2700
2675
2650
2625
2600
2575
2550
2525
2500
2475
2450
2425
2400
2375
2350
2325
2300
2275
2250
2225
2200
2175
2150
2125
2100
2075
2050
2025
2000
1975
1950
1925
1900
1875
1850
1825
1800
1775
1750
1725
1700
1675
1650
1625
1600
1575
1550
1525
1500
1475
1450
1425
1400
1375
1350
1325
1300
1275
1250
1225
1200
1175
1150
1125
1100
1075
1050
1025
1000
975
950
925
900
875
850
825
800
775
750
725
700
675
650
625
600
575
550
525
500
475
450
425
400
375
350
325
300
275
250
225
200
175
150
125
100
75
50
25
SPREMIŠTE OPREMA
SPREMIŠTE OPREMA
PS1 P+1.50,95m²
SPREMIŠTE OPREMA
SPREMIŠTE OPREMA
PS1 P+1.50,95m²
GARDEROBA UČENIKA
GARDEROBA UČENIKA
PS4 P+1.68m²
GARDEROBA UČENIKA
GARDEROBA UČENIKA
PS4 P+1.68m²
GARDEROBA UČITELJA
GARDEROBA UČITELJA
PS4 P+1.68m²
GARDEROBA UČITELJA
GARDEROBA UČITELJA
PS4 P+1.68m²
SANITARIJE UČENIKI
SANITARIJE UČENIKI
PS3 P+1.68,95m²
SANITARIJE UČENIKI
SANITARIJE UČENIKI
PS3 P+1.68,95m²
SANITARIJE UČITELJI
SANITARIJE UČITELJI
PS3 P+1.68,95m²
SANITARIJE UČITELJI
SANITARIJE UČITELJI
PS3 P+1.68,95m²
GARDEROBA UČENIKA
GARDEROBA UČENIKA
PS4 P+1.68m²
GARDEROBA UČENIKA
GARDEROBA UČENIKA
PS4 P+1.68m²
GARDEROBA UČITELJA
GARDEROBA UČITELJA
PS4 P+1.68m²
GARDEROBA UČITELJA
GARDEROBA UČITELJA
PS4 P+1.68m²
SANITARIJE UČENIKI
SANITARIJE UČENIKI
PS3 P+1.68,95m²
SANITARIJE UČENIKI
SANITARIJE UČENIKI
PS3 P+1.68,95m²
SANITARIJE UČITELJI
SANITARIJE UČITELJI
PS3 P+1.68,95m²
SANITARIJE UČITELJI
SANITARIJE UČITELJI
PS3 P+1.68,95m²
GARDEROBA UČENIKA
GARDEROBA UČENIKA
PS4 P+1.68m²
GARDEROBA UČENIKA
GARDEROBA UČENIKA
PS4 P+1.68m²
GARDEROBA UČITELJA
GARDEROBA UČITELJA
PS4 P+1.68m²
GARDEROBA UČITELJA
GARDEROBA UČITELJA
PS4 P+1.68m²
VANJSKO IGRALIŠTE
PS1 P+1.50,95

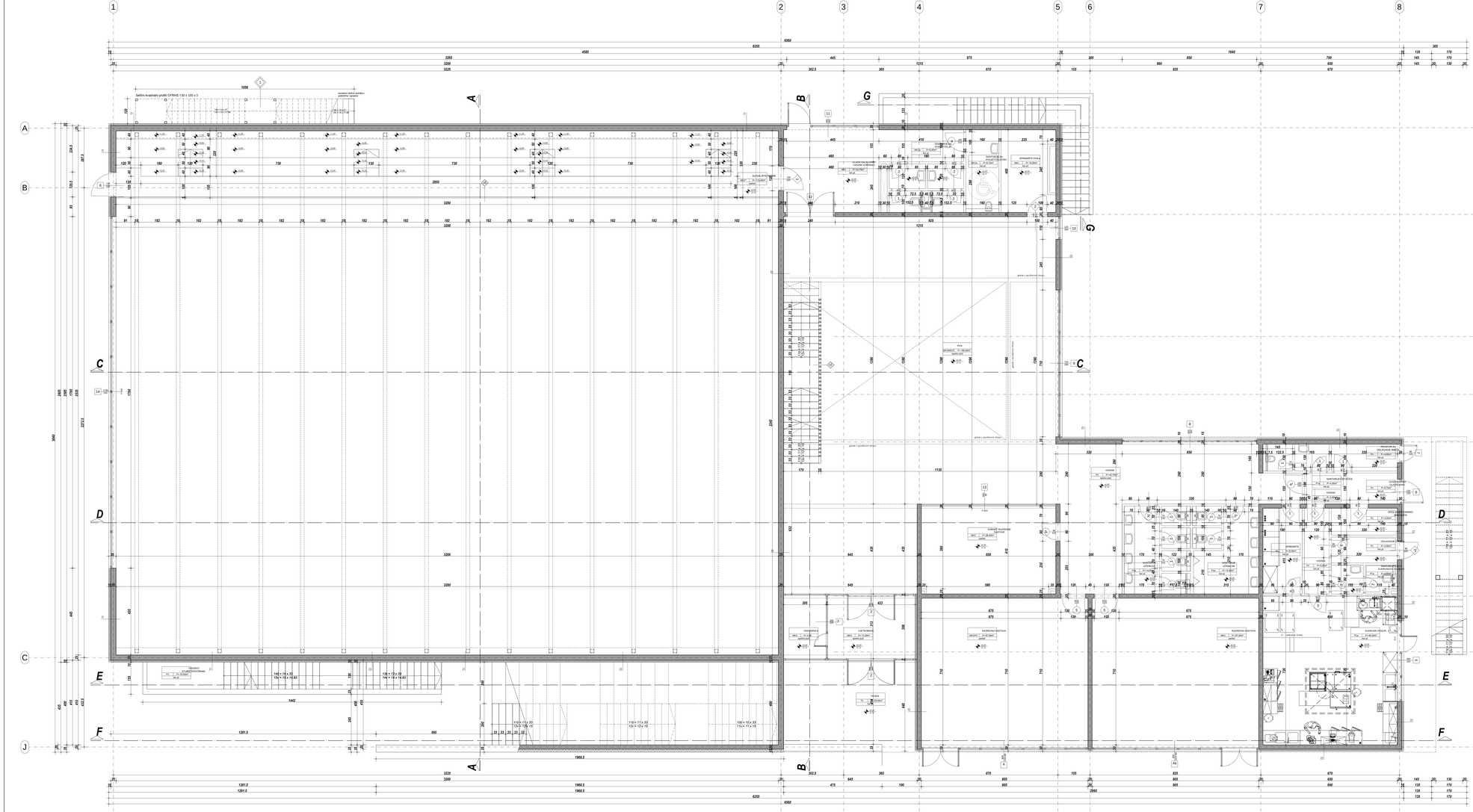


**PODOVI NA ŠU**

**P1 – Pod na fu - keramičke pločice**
- keramičke pločice u lijepilu ..... 2.00cm
- armirani cementni estrih ..... 5.00cm
- pe folija
- ekspandirani polistiren (EPS) ..... 2.00cm
- elastičnoizolacijski polistiren (EPS) ..... 4.00cm
- armirani beton - podna ploča ..... 30.00cm
- elastičnoizolacijski polistiren (XPS) ..... 8.00cm
- hidroizolacija ..... 0.50cm
- završni beton ..... 5.00cm

**P1a – Pod na fu (hodnik i vrsi) - keramičke pločice**
- keramičke pločice u lijepilu ..... 2.00cm
- hidroizolacijski polimercementni premaz ..... 5.00cm
- armirani cementni estrih
- pe folija
- ekspandirani polistiren (EPS) ..... 2.00cm
- elastičnoizolacijski polistiren (EPS) ..... 4.00cm
- armirani beton - podna ploča ..... 30.00cm
- elastičnoizolacijski polistiren (XPS) ..... 8.00cm
- hidroizolacija ..... 0.50cm
- završni beton ..... 5.00cm

**P2 – Pod na fu - parket**
- keramičke pločice ..... 2.10cm
- podlitna gredica od lijepljenih + vezna daska ..... 12.00cm
- PE folija + EPS-T-150 + ekspandirani elastoizolacijski polistiren (EPS) ..... 10.00cm
- pe folija
- armirani beton - podna ploča ..... 30.00cm
- elastičnoizolacijski polistiren (XPS) ..... 8.00cm
- hidroizolacija ..... 0.50cm
- završni beton ..... 5.00cm

**P3 – Pod na fu - pvc pod**
- keramičke pločice ..... 2.00cm
- armirani cementni estrih ..... 4.00cm
- pe folija
- ekspandirani polistiren (EPS) ..... 2.00cm
- elastičnoizolacijski polistiren (EPS) ..... 4.00cm
- armirani beton - podna ploča ..... 30.00cm
- elastičnoizolacijski polistiren (XPS) ..... 8.00cm
- hidroizolacija ..... 0.50cm
- završni beton ..... 5.00cm

**P3a – Pod na fu - pvc (hodnik i vrsi) (vodootpadni pod lapunja)**
- keramičke pločice ..... 2.00cm
- hidroizolacijski polimercementni premaz ..... 7.00cm
- armirani cementni estrih
- pe folija
- ekspandirani polistiren (EPS) ..... 2.00cm
- elastičnoizolacijski polistiren (EPS) ..... 4.00cm
- armirani beton - podna ploča ..... 30.00cm
- elastičnoizolacijski polistiren (XPS) ..... 8.00cm
- hidroizolacija ..... 0.50cm
- završni beton ..... 5.00cm

**P4 – Pod na fu - pvc pod**
- keramičke pločice ..... 2.00cm
- armirani cementni estrih ..... 4.00cm
- pe folija
- ekspandirani polistiren (EPS) ..... 2.00cm
- elastičnoizolacijski polistiren (EPS) ..... 4.00cm
- armirani beton - podna ploča ..... 30.00cm
- elastičnoizolacijski polistiren (XPS) ..... 8.00cm
- hidroizolacija ..... 0.50cm
- završni beton ..... 5.00cm

**T1 - Terase - keramičke pločice**
- keramičke pločice u lijepilu ..... 2.00cm
- armirani cementni estrih s nagibu ..... min. 4.00cm
- PE folija ..... 0.20cm
- armirani beton ..... 20.00cm
- vapneno cementno Bukc ..... 2.00cm

**MEĐUKATNE KONSTRUKCIJE**

**MK1 - Međukatna konstrukcija - keramičke pločice**
- keramičke pločice u lijepilu ..... 2.00cm
- armirani cementni estrih ..... 4.00cm
- pamti brana
- ekstrudirani ekspandirani polistiren (EPS) ..... 4.00cm
- pe folija
- armiranobetonska ploča ..... 20.00cm
- AKU GIPS ..... 30.00cm
- gipskartonske ploče ..... 1.25cm

**MK1a - Međukatna konstrukcija (hodnici i vrsi) - keramičke pločice**
- keramičke pločice u lijepilu ..... 2.00cm
- hidroizolacijski polimercementni premaz ..... 5.00cm
- armirani cementni estrih ..... 4.00cm
- pamti brana
- ekstrudirani ekspandirani polistiren (EPS) ..... 4.00cm
- pe folija
- armiranobetonska ploča ..... 20.00cm
- AKU GIPS ..... 30.00cm
- gipskartonske ploče ..... 1.25cm

**MK2 - Međukatna konstrukcija - parket**
- parket ..... 2.00cm
- armirani cementni estrih ..... 4.00cm
- pamti brana
- ekstrudirani ekspandirani polistiren (EPS) ..... 4.00cm
- pe folija
- armiranobetonska ploča ..... 20.00cm
- AKU GIPS ..... 30.00cm
- gipskartonske ploče ..... 1.25cm

**MK2** - Međukatna konstrukcija - parket**
- parket ..... 2.00cm
- armirani cementni estrih ..... 4.00cm
- pamti brana
- ekstrudirani ekspandirani polistiren (EPS) ..... 4.00cm
- pe folija
- armiranobetonska ploča ..... 20.00cm
- vapneno cementno Bukc ..... 2.00cm

**MK2 - Međukatna konstrukcija - lamel ranjivog prostora**
- parket ..... 2.00cm
- armirani cementni estrih ..... 4.00cm
- pamti brana
- ekstrudirani ekspandirani polistiren (EPS) ..... 4.00cm
- pe folija
- armiranobetonska ploča ..... 20.00cm
- AKU GIPS ..... 30.00cm
- gipskartonske ploče ..... 1.25cm

**MK2* - Međukatna konstrukcija - epoksi**
- KAMIĆ MRAMOR ..... 0.02cm
- armirani cementni estrih ..... 5.00cm
- pamti brana
- ekstrudirani ekspandirani polistiren (EPS) ..... 5.00cm
- pe folija
- armiranobetonska ploča ..... 20.00cm
- AKU GIPS ..... 30.00cm
- gipskartonske ploče ..... 1.25cm

**MK4 - Međukatna konstrukcija - pvc pod**
- PVC ..... 0.02cm
- armirani cementni estrih ..... 5.00cm
- pamti brana
- ekstrudirani ekspandirani polistiren (EPS) ..... 5.00cm
- pe folija
- armiranobetonska ploča ..... 20.00cm
- AKU GIPS ..... 30.00cm
- gipskartonske ploče ..... 1.25cm

**MK4* - Međukatna konstrukcija**
- ekstrudirani ekspandirani polistiren (EPS) ..... 10.00cm
- pe folija
- armiranobetonska ploča ..... 20.00cm
- polimer cementno ljepilo ..... 0.50cm
- keramičke pločice ..... 2.00cm
- polimer cementno ljepilo ..... 0.50cm
- AKU GIPS ..... 30.00cm
- gipskartonske ploče ..... 1.25cm

**MK4** - Međukatna konstrukcija - lamel ranjivog prostora**
- ekstrudirani ekspandirani polistiren (EPS) ..... 10.00cm
- pe folija
- armiranobetonska ploča ..... 20.00cm
- polimer cementno ljepilo ..... 0.50cm
- keramičke pločice ..... 2.00cm
- polimer cementno ljepilo ..... 0.50cm
- AKU GIPS ..... 30.00cm
- gipskartonske ploče ..... 1.25cm

**MK4** - Međukatna konstrukcija - lamel ranjivog prostora**
- ekstrudirani ekspandirani polistiren (EPS) ..... 10.00cm
- pe folija
- armiranobetonska ploča ..... 20.00cm
- polimer cementno ljepilo ..... 0.50cm
- keramičke pločice ..... 2.00cm
- polimer cementno ljepilo ..... 0.50cm
- polimer cementno ljepilo sa sustavom protiv klizanja ..... 0.50cm
- impregnacijski premjesnjaj
- zvučno izolacijska Bukc ..... 0.30cm

**TERASE I KROVOVI**

**T2 – Ravni prohodan krov - (hijem) - keramičke pločice**
- keramičke pločice u lijepilu ..... 2.00cm
- hidroizolacijski polimercementni premaz ..... 5.00cm
- armirani cementni estrih
- pamti brana ..... 2.00cm
- ploče kamene vune ODP-K ..... 4.00cm
- PE folija ..... 12.00cm
- armirani beton ..... 20.00cm
- polimerni cementno ljepilo ..... 0.50cm
- završni beton ..... 5.00cm
- završni sloj ..... 30.00cm
- gipskartonske ploče ..... 1.25cm

**T2 – Ravni prohodan krov ( atlant podest) - keramičke pločice**
- keramičke pločice u lijepilu ..... 2.00cm
- hidroizolacijski polimercementni premaz
- armirani cementni estrih s nagibu ..... min. 4.00 cm
- pamti brana ..... 2.00cm
- ploče kamene vune ODP-K ..... 12.00cm
- PE folija ..... 20.00cm
- armirani beton

**T2 – Ravni neprohodan krov iznad gljivih prostora**
- šljunak ..... 5.00cm
- geotekstil ..... 2.20cm
- hidroizolacijsko-parna armatura folija ..... 4.00cm
- mineralna vuna ..... 14.00cm
- pamti brana ..... 0.02cm
- armirani beton s nagibu ..... min. 4.00 cm
- armirani beton ..... 30.00cm
- polimer cementno ljepilo ..... 0.50cm
- keramičke pločice ..... 2.00cm
- polimer cementno ljepilo sa sustavom protiv klizanja ..... 0.50cm
- impregnacijski premjesnjaj
- zvučno izolacijska Bukc ..... 0.30cm

**K1 – Ravni neprohodni krov - iznad ranjivog prostora**
- šljunak ..... 5.00cm
- geotekstil ..... 2.20cm
- hidroizolacijsko-parna armatura folija ..... 4.00cm
- mineralna vuna ..... 14.00cm
- pamti brana ..... 0.02cm
- armirani beton s nagibu ..... min. 4.00 cm
- armirani beton ..... 30.00cm
- polimer cementno ljepilo ..... 0.50cm
- keramičke pločice ..... 2.00cm
- polimer cementno ljepilo sa sustavom protiv klizanja ..... 0.50cm
- impregnacijski premjesnjaj
- zvučno izolacijska Bukc ..... 0.30cm

**K2 - Ravni prohodan krov - vanjski teren - iznad gljivnog prostora**
- Beton/ gamma podloga ..... 5.00cm
- armirano cementni estrih s nagibu ..... min. 5.00cm
- PE folija
- XPS-T folija ..... 0.20cm
- ploče kamene vune ODP-K ..... 12.00cm
- PE folija ..... 20.00cm
- armiranobetonska ploča (garaža + bazen) ..... 15.00cm

**T1 - Vanjski pl**
- keramičke pločice u lijepilu ..... 2.00cm
- armirani beton ..... 25.00cm
- polimer cementno ljepilo ..... 0.50cm
- polimer cementno ljepilo ..... 0.50cm
- polimer cementno ljepilo sa sustavom protiv klizanja ..... 0.50cm
- impregnacijski premjesnjaj
- zvučno izolacijska Bukc ..... 0.30cm

**T1a - Vanjski pl (armiranobetonski vertikl, nadvoj)**
- keramičke pločice u lijepilu ..... 2.00cm
- armirani beton ..... 25.00cm
- polimer cementno ljepilo ..... 0.50cm
- polimer cementno ljepilo ..... 0.50cm
- polimer cementno ljepilo sa sustavom protiv klizanja ..... 0.50cm
- impregnacijski premjesnjaj
- zvučno izolacijska Bukc ..... 0.30cm

**T2 - Vanjski pl**
- keramičke pločice u lijepilu ..... 2.00cm
- armirani beton ..... 25.00cm
- polimer cementno ljepilo ..... 0.50cm
- polimer cementno ljepilo ..... 0.50cm
- polimer cementno ljepilo sa sustavom protiv klizanja ..... 0.50cm
- impregnacijski premjesnjaj
- zvučno izolacijska Bukc ..... 0.30cm

**T2a - Vanjski pl (armiranobetonski vertikl, nadvoj)**
- keramičke pločice u lijepilu ..... 2.00cm
- armirani beton ..... 25.00cm
- polimer cementno ljepilo ..... 0.50cm
- polimer cementno ljepilo ..... 0.50cm
- polimer cementno ljepilo sa sustavom protiv klizanja ..... 0.50cm
- impregnacijski premjesnjaj
- zvučno izolacijska Bukc ..... 0.30cm

**T3 - Ravni prohodan krov - iznad ranjivog prostora**
- keramičke pločice u lijepilu ..... 2.00cm
- hidroizolacijski polimercementni premaz ..... 5.00cm
- armirani cementni estrih
- pamti brana ..... 4.00cm
- ploče kamene vune ODP-K ..... 12.00cm
- PE folija ..... 20.00cm
- armirani beton ..... 20.00cm
- polimer cementno ljepilo ..... 0.50cm
- završni beton ..... 5.00cm
- završni sloj ..... 30.00cm
- gipskartonske ploče ..... 1.25cm

**T3 - Ravni prohodan krov ( atlant podest) - keramičke pločice**
- keramičke pločice u lijepilu ..... 2.00cm
- hidroizolacijski polimercementni premaz ..... 5.00cm
- armirani cementni estrih s nagibu ..... min. 4.00 cm
- pamti brana ..... 2.00cm
- ploče kamene vune ODP-K ..... 12.00cm
- PE folija ..... 20.00cm
- armirani beton

**K3 – Ravni neprohodni krov - iznad gljivih prostora**
- šljunak ..... 5.00cm
- geotekstil ..... 2.20cm
- hidroizolacijsko-parna armatura folija ..... 4.00cm
- mineralna vuna ..... 14.00cm
- pamti brana ..... 0.02cm
- armirani beton s nagibu ..... min. 4.00 cm
- armirani beton ..... 30.00cm
- polimer cementno ljepilo ..... 0.50cm
- keramičke pločice ..... 2.00cm
- polimer cementno ljepilo sa sustavom protiv klizanja ..... 0.50cm
- impregnacijski premjesnjaj
- zvučno izolacijska Bukc ..... 0.30cm

**T4 - SU - unutarnji (kao hodnik sanitjera)**
- keramičke pločice ..... 2.00cm
- armirani beton ..... 25.00cm
- vapneno cementno Bukc ..... 2.00cm

**TLOCRT PRIZEMLJA**
**M..1:50**

**0.00 = 17.60 MNV**

V/A FACTUM
Jurišićeva 7, 10110 Beograd, tel.: 011/3282-282, 3282-283, fax: 011/3282-281, e-mail: factum@factum.rs, www.factum.rs
Odgovorni arhitekt: Vesna Vuković Arsić, dipl. ing. arh. 300 0217 03
Odgovorni projektant: Vesna Vuković Arsić, dipl. ing. arh. 300 0217 03
Odgovorni projektant: Tatjana Vasić, dipl. ing. arh. 300 0217 03
Odgovorni projektant: Dragana Ilić, dipl. ing. arh. 300 0217 03

Investitor: OSNOVNA ŠKOLA PRIVLAKA, Privlaka, Put br.27 br. 23, PIB 400350168

Odgovorni projektant: Vesna Vuković Arsić, dipl. ing. arh.

Saradnici: Vesna Vuković Arsić, dipl. ing. arh., Tatjana Vasić, dipl. ing. arh., Dragana Ilić, dipl. ing. arh.

Objekat: OSNOVNA GRAĐEVINA - ODVOJENA ŠKOLA

Lokacija: KATASTARSKA PARCELA BROJ 1

Sadržina: TLOCRT PRIZEMLJA

| Razmera | Datum izdanja | Faza | Broj | Broj pr. |
|---|---|---|---|---|
| 1:50 | Zadar, 09/25 | - | 7/3/24 | 04 |

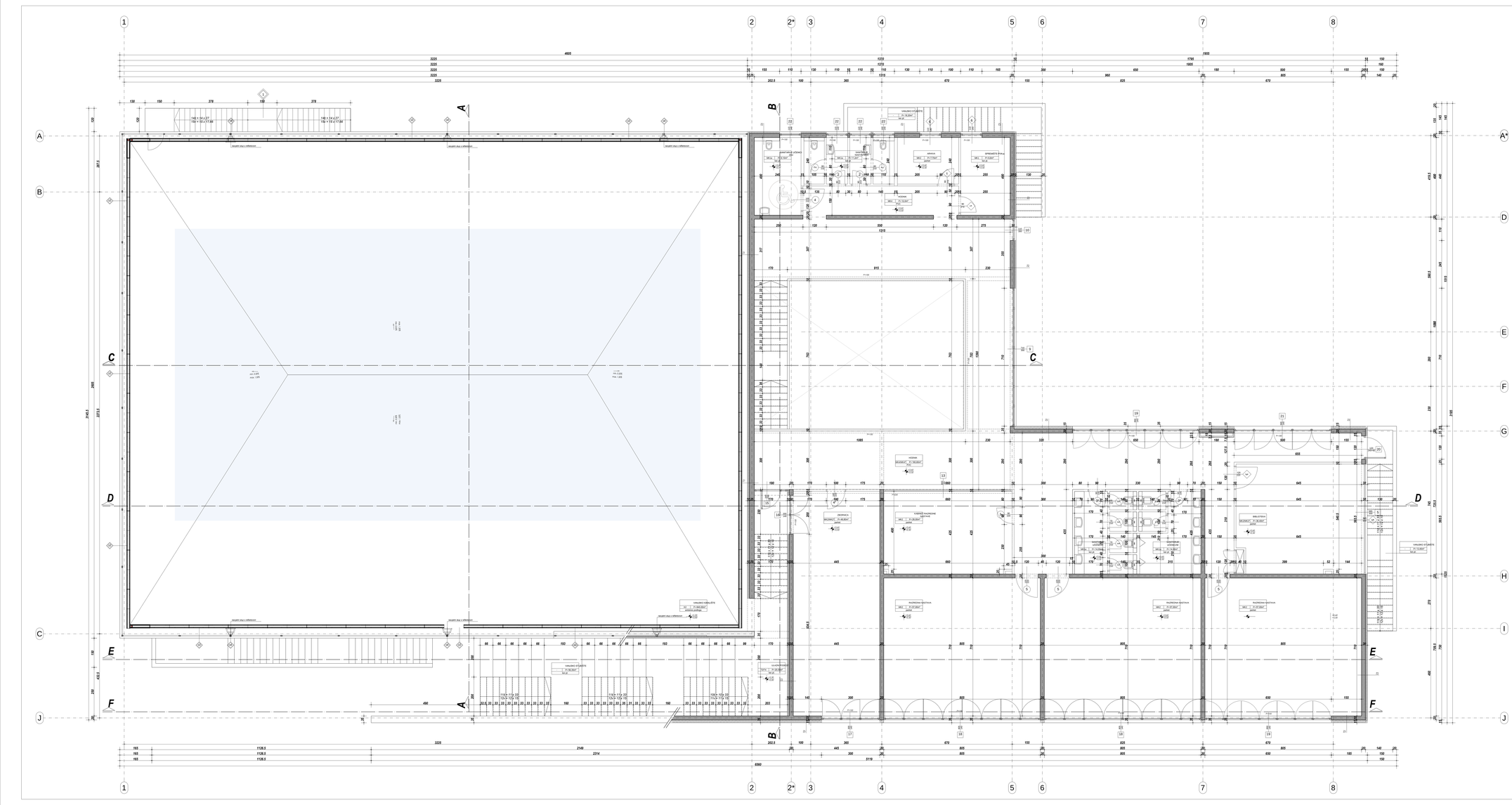

## POVOJNI NA SLI

**P7 – Pod na fly – keramične ploščice**
- keramične ploščice v lepilu ..... 2.50cm
- armiran cementni estrih ..... 5.00cm
- ločilna folija
- ekspandirani polistiren (EPS) ..... 2.00cm
- estrihasti ekspandirani polistiren (EPS) ..... 4.00cm
- armirani beton - podna plošča ..... 30.00cm
- estrihasti polistiren (XPS) ..... 8.00cm
- hidroizolacija ..... 1.00cm
- podložni beton ..... 5.00cm

**P7a – Pod na fly (mokri t-ca) - keramične ploščice**
- keramične ploščice v lepilu ..... 2.00cm
- hidroizolacijski polimercementni premaz ..... 3.00cm
- armiran cementni estrih ..... 5.00cm
- ločilna folija
- ekspandirani polistiren (EPS) ..... 2.00cm
- estrihasti ekspandirani polistiren (EPS) ..... 4.00cm
- armirani beton - podna plošča ..... 30.00cm
- estrihasti polistiren (XPS) ..... 8.00cm
- hidroizolacija ..... 1.00cm
- podložni beton ..... 5.00cm

**P2 – Pod na fly - parket**
- armirana stopnja ..... 2.10cm
- zaobljiva gredica od lipenjavke + vezna skoba ..... 12.00cm
- ekspandirani polistiren - zbrizgani/zalivni polistiren (EPS) ..... 10.00cm
- ločilna folija
- armirani beton - podna plošča ..... 30.00cm
- estrihasti polistiren (XPS) ..... 8.00cm
- hidroizolacija ..... 1.00cm
- podložni beton ..... 5.00cm

**P3 – Pod na fly - industrijski pod (epoksi)**
- epoksidni premaz ..... 0.20cm
- hidroizolacijski polimercementni premaz ..... 3.00cm
- armiran cementni estrih ..... 4.50cm
- ločilna folija
- ekspandirani polistiren (EPS) ..... 2.00cm
- estrihasti ekspandirani polistiren (EPS) ..... 4.00cm
- armirani beton - podna plošča ..... 30.00cm
- estrihasti polistiren (XPS) ..... 8.00cm
- hidroizolacija ..... 1.00cm
- podložni beton ..... 5.00cm

**P3a – Pod na fly - črpalci (+ol) industrijski pod (epoksi)**
- epoksidni premaz ..... 0.20cm
- hidroizolacijski polimercementni premaz ..... 7.00cm
- armiran cementni estrih
- ločilna folija
- ekspandirani polistiren (EPS) ..... 2.00cm
- estrihasti ekspandirani polistiren (EPS) ..... 4.00cm
- armirani beton - podna plošča ..... 30.00cm
- estrihasti polistiren (XPS) ..... 8.00cm
- hidroizolacija ..... 1.00cm
- podložni beton ..... 5.00cm

**P4 – Pod na fly – pvc pod**
- PVC folija ..... 0.20cm
- armiran cementni estrih ..... 4.00cm
- ločilna folija
- ekspandirani polistiren (EPS) ..... 2.00cm
- estrihasti ekspandirani polistiren (EPS) ..... 4.00cm
- armirani beton - podna plošča ..... 30.00cm
- estrihasti polistiren (XPS) ..... 8.00cm
- hidroizolacija ..... 1.00cm
- podložni beton ..... 5.00cm

**T1 – Terase - keramične ploščice**
- keramične ploščice v lepilu ..... 2.00cm
- armiran cementni estrih z naklonom ..... min. 4.00cm
- hidroizolacija ..... 1.00cm
- armirani beton ..... 20.00cm
- vspecial cementno Bluka ..... 2.00cm

**MEDSTANOVSKE KONSTRUKCIJE**

**MK1 – Medstanovska konstrukcija - keramične ploščice**
- keramične ploščice v lepilu ..... 2.00cm
- armiran cementni estrih ..... 4.00cm
- parna bravna
- estrihasti ekspandirani polistiren (EPS) ..... 4.00cm
- pe folija
- armiranobetonska plošča ..... 20.00cm
- mineralna volna ..... 10.00cm
- gipsokartonske plošče ..... 1.25cm

**MK1a – Medstanovska konstrukcija (mokri t-ca) - keramične ploščice**
- keramične ploščice v lepilu ..... 2.00cm
- hidroizolacijski polimercementni premaz ..... 3.00cm
- armiran cementni estrih ..... 4.00cm
- parna bravna
- estrihasti ekspandirani polistiren (EPS) ..... 4.00cm
- pe folija
- armiranobetonska plošča ..... 20.00cm
- stalna vol. ..... 30.00cm
- gipsokartonske plošče ..... 1.25cm

**MK2 – Medstanovska konstrukcija - parket**
- parket ..... 2.00cm
- armiran cementni estrih ..... 4.00cm
- parna bravna
- estrihasti ekspandirani polistiren (EPS) ..... 4.00cm
- pe folija
- armiranobetonska plošča ..... 20.00cm
- stalna vol. ..... 30.00cm
- gipsokartonske plošče ..... 1.25cm

**MK2** – Medstanovska konstrukcija - parket**
- parket ..... 2.00cm
- armiran cementni estrih ..... 4.00cm
- parna bravna
- estrihasti ekspandirani polistiren (EPS) ..... 4.00cm
- pe folija
- armiranobetonska plošča ..... 20.00cm
- stalna vol. ..... 30.00cm
- vzpenevalni plošča ..... 2.00cm

**MK2* – Medstanovska konstrukcija - lonci vanjšnja prostora**
- parket ..... 2.00cm
- armiran cementni estrih ..... 4.00cm
- parna bravna
- estrihasti ekspandirani polistiren (EPS) ..... 4.00cm
- pe folija
- armiranobetonska plošča ..... 20.00cm
- mineralna volna ..... 10.00cm
- zaščitni cementno lepilo opčano steklenom mrežicom ..... 0.50cm
- cementno-vodoodporno ploščo ..... 1.25cm
- zaščitni cementno lepilo opčano steklenom mrežicom ..... 0.50cm
- impregnacijski predpremaz ..... 0.30cm
- zavrtno dekorativno Bluka

**MK3 – Medstanovska konstrukcija - epoksi**
- epoksi smola ..... 0.02cm
- armiran cementni estrih ..... 5.00cm
- parna bravna
- estrihasti ekspandirani polistiren (EPS) ..... 5.00cm
- pe folija
- armiranobetonska plošča ..... 20.00cm
- stalna vol. ..... 30.00cm
- gipsokartonske plošče ..... 1.25cm

**MK3* – Medstanovska konstrukcija - epoksi**
- epoksi smola ..... 0.02cm
- armiran cementni estrih ..... 5.00cm
- parna bravna
- estrihasti ekspandirani polistiren (EPS) ..... 5.00cm
- pe folija
- armiranobetonska plošča ..... 20.00cm
- stalna vol. ..... 30.00cm
- gipsokartonske plošče ..... 1.25cm

**MK4 – Medstanovska konstrukcija - pvc pod**
- PVC ..... 0.02cm
- armiran cementni estrih ..... 5.00cm
- parna bravna
- estrihasti ekspandirani polistiren (EPS) ..... 5.00cm
- pe folija
- armiranobetonska plošča ..... 20.00cm
- stalna vol. ..... 30.00cm
- gipsokartonske plošče ..... 1.25cm

**MK4* – Medstanovska konstrukcija - lonci vanjšnja prostora**
- estrihasti ekspandirani polistiren (EPS) ..... 10.00cm
- pe folija
- armiranobetonska plošča ..... 20.00cm
- zaščitni cementno lepilo ..... 0.50cm
- cementno-vodoodporno ploščo ..... 1.25cm
- zaščitni cementno lepilo opčano steklenom mrežicom ..... 0.50cm
- impregnacijski predpremaz ..... 0.30cm
- zavrtno dekorativno Bluka

## TERASE I KROVOVI

**T2 – Ravni prehodan krov - (hlajeni) - keramične ploščice**
- keramične ploščice v lepilu ..... 2.00cm
- hidroizolacijski polimercementni premaz ..... 3.00cm
- armiran cementni estrih ..... 4.00cm
- parna bravna ..... 2.00cm
- plošče kamene vune DOP-K ..... 4.00cm
- pe folija ..... 12.00cm
- armirani beton ..... 20.00cm
- podmerno cementno lepilo ..... 0.50cm
- zaščitni cementno lepilo ..... 0.50cm
- zaščitni cementno lepilo opčano steklenom mrežicom ..... 0.50cm
- stalni sig. ..... 20.00cm
- gipsokartonske plošče ..... 1.25cm

**T2 – Ravni prehodan krov (zlasti podest) - keramične ploščice**
- keramične ploščice v lepilu ..... 2.00cm
- hidroizolacijski polimercementni premaz ..... 3.00cm
- armiran cementni estrih z naklonom ..... min. 4.00 cm
- parna bravna ..... 2.00cm
- plošče kamene vune DOP-K ..... 12.00cm
- pe folija ..... 12.00cm
- armirani beton ..... 20.00cm

**T3 – Ravni neprehodan krov (zlasti gajšnih prostora**
- Betrak ..... 5.00cm
- geotekstil ..... 2.00cm
- hidroizolacijsko/parazo-zaravkova folija ..... 3.00cm
- mineralna vuna ..... 14.00cm
- parna bravna ..... 2.00cm
- armiran cementni estrih z naklonom ..... min. 4.00 cm
- armirani beton ..... 20.00cm
- podmerno cementno lepilo ..... 0.50cm
- stalni sig. ..... 30.00cm
- zaščitni cementno lepilo opčano steklenom mrežicom ..... 0.50cm
- impregnacijski predpremaz
- zavrtno dekorativno Bluka ..... 0.30cm

**K2 – Ravni prehodan krov - vanjšni teren - lonci gljivnog prostora**
- Betonsko gumeno podloga ..... 5.00cm
- armiranu cementni estrih z naklonom ..... min. 5.00cm
- PE folija
- PVC folija ..... 0.20cm
- plošče kamene vune DOP-K ..... 12.00cm
- pe folija ..... 12.00cm
- armiranobetonska plošča (garažna i bojarna) ..... 15.00cm

**T1 – Vanjski pl**
- keramične ploščice v lepilu ..... 2.00cm
- armiran beton ..... 25.00cm
- zaščitni cementno lepilo ..... 0.50cm
- zaščitni cementno lepilo ..... 0.50cm
- zaščitni cementno lepilo opčano steklenom mrežicom ..... 0.50cm
- impregnacijski predpremaz ..... 0.30cm
- zavrtno dekorativno Bluka

**T1a – Vanjski pl (armiranobetonski venčnik, nadvoj)**
- keramične ploščice v lepilu ..... 2.00cm
- armiran beton ..... 25.00cm
- zaščitni cementno lepilo ..... 0.50cm
- zaščitni cementno lepilo ..... 0.50cm
- zaščitni cementno lepilo opčano steklenom mrežicom ..... 0.50cm
- impregnacijski predpremaz ..... 0.30cm
- zavrtno dekorativno Bluka

**T2 – Vanjski pl**
- keramične ploščice v lepilu ..... 2.00cm
- armiran beton ..... 20.00cm
- zaščitni cementno lepilo ..... 0.50cm
- zaščitni cementno lepilo ..... 0.50cm
- zaščitni cementno lepilo opčano steklenom mrežicom ..... 0.50cm
- impregnacijski predpremaz ..... 0.30cm
- zavrtno dekorativno Bluka

**T2a – Vanjski pl (armiranobetonski venčnik, nadvoj)**
- keramične ploščice v lepilu ..... 2.00cm
- armiran beton ..... 20.00cm
- zaščitni cementno lepilo ..... 0.50cm
- zaščitni cementno lepilo ..... 0.50cm
- zaščitni cementno lepilo opčano steklenom mrežicom ..... 0.50cm
- impregnacijski predpremaz ..... 0.30cm
- zavrtno dekorativno Bluka

**T3 – Vanjski pl**
- keramične ploščice v lepilu ..... 2.00cm
- armiran beton ..... 25.00cm
- hidroizolacija ..... 1.00cm
- estrihasti polistiren (XPS) ..... 10.00cm
- Separacijska folija za izolitev hidroizolacije

**T4 – Sol pravna fu**
- armiran cementno Bluka ..... 2.00cm
- armiran beton ..... 20.00cm
- hidroizolacija ..... 1.00cm
- estrihasti polistiren (XPS) ..... 10.00cm
- Separacijska folija za izolitev hidroizolacije

**T5 – Vanjski pl**
- keramične ploščice v lepilu ..... 2.00cm
- lesne oblage ..... 20.00cm
- zaščitni cementno lepilo ..... 0.50cm
- zaščitni cementno lepilo ..... 0.50cm
- zaščitni cementno lepilo opčano steklenom mrežicom ..... 0.50cm
- impregnacijski predpremaz ..... 0.30cm
- zavrtno dekorativno Bluka

**T5a – Vanjski pl (armiranobetonski venčnik, nadvoj)**
- keramične ploščice v lepilu ..... 2.00cm
- lesne oblage ..... 20.00cm
- zaščitni cementno lepilo ..... 0.50cm
- zaščitni cementno lepilo ..... 0.50cm
- zaščitni cementno lepilo opčano steklenom mrežicom ..... 0.50cm
- impregnacijski predpremaz ..... 0.30cm
- zavrtno dekorativno Bluka

**Ts - Sol - urutvrdi (bez hydrosh zaščjev)**
- armiran cementno Bluka ..... 2.00cm
- armiran beton ..... 25.00cm
- vzpenevalno cementno Bluka ..... 2.00cm

**TLOCRT KATA**
**M..1:50**

**0,00 = 17,60 MNV**


V/A FACTUM
arch. Ivana V. Čolić M.Arch. Ing. Arh.
ovl. arhitektov - registrska številka
ZBORNICE: 0A-4447
Ivana Čolić s.p.
Ulica Ivana Cankarja 3
1290 Grosuplje


Investitor:
OSNOVNA ŠOLA PRELADA
Dolnje Hanče 27, 8 1262
Dobrova

OSNOVNA ŠOLA PRELADA

Odgovorni projektant:
mag. Erika Svetek, dipl. ing. arh.
ZAPS 1965

Projektant:
mag. Erika Svetek, dipl. ing. arh.
ZAPS 1965 01

Projekt:
OBNOVA GRADEVINA - OSNOVNA ŠOLA

Faza projekta:
IDEJNA ARHITEKTONSKA PROJEKTA

Vsebina načrta:
TLOCRT KATA

| Merilo: | Datum: (dd.mm.) | Št. | Priloga: |
|---|---|---|---|
| 1:50 | Zadnje: (19.12) | 7.13/24 | 05 |

Številka načrta:

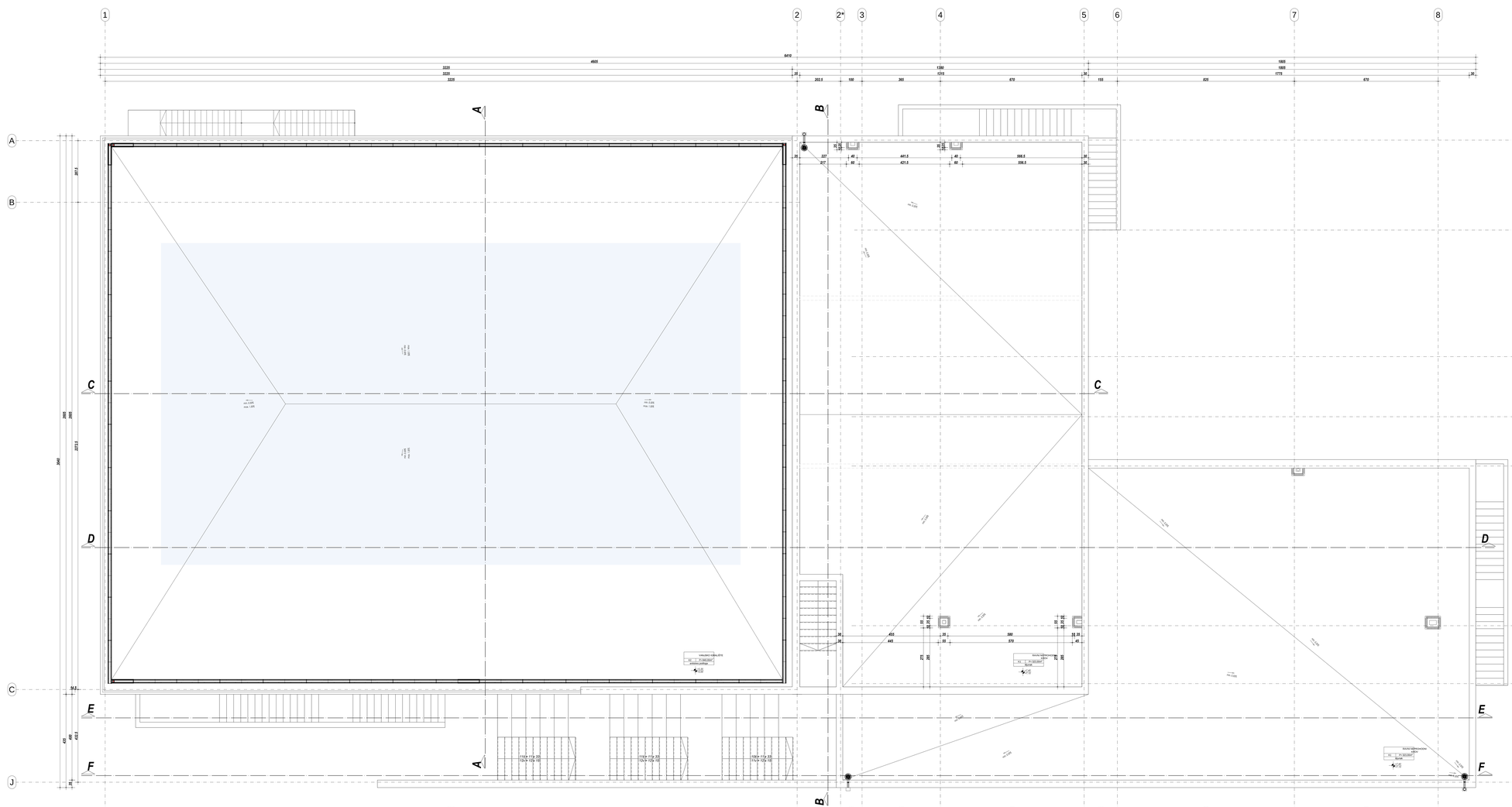
1
2
2*
3
4
5
6
7
8
A
B
C
D
E
F
J
A*
G
H
I
4605
1730
1805
6410
3225
3225
202.5
100
365
670
155
825
1770
672
30
227
217
40
60
441.5
421.5
500.5
506.5
1113
1115
2980
3430
170
140
150
2915
2905
2905
3915.5
2915
2905
2905
3915.5
2915
2905
2905
3915.5

## PRESJEK A-A
## M...1:50

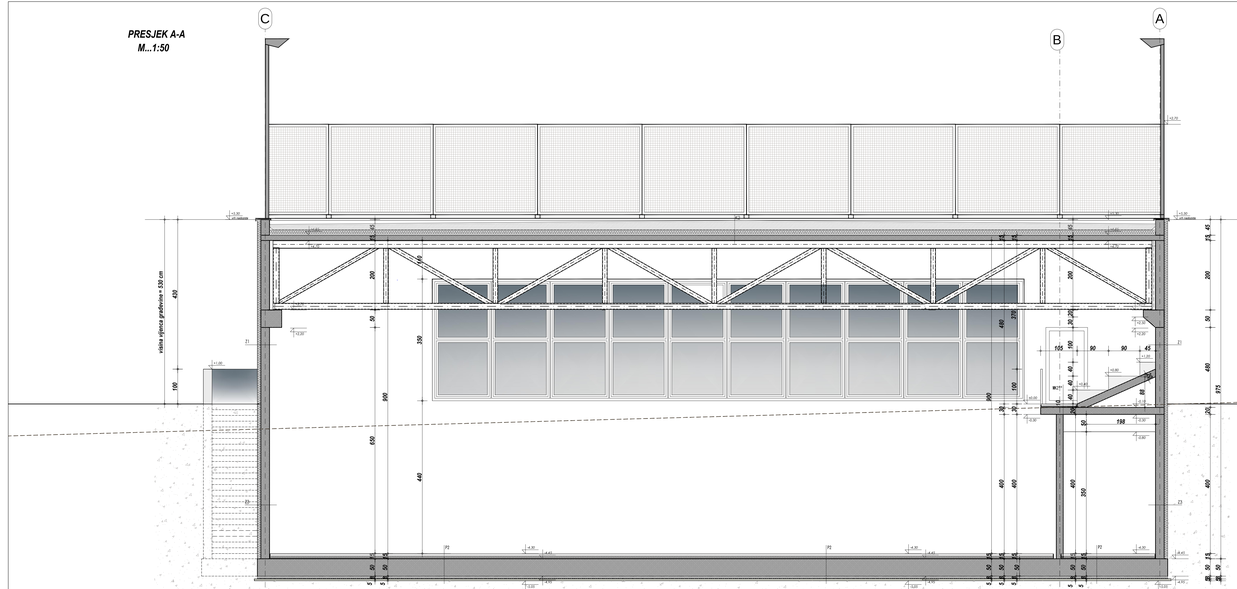


### PODOVI NA TLU

**F1 - Pod na tlu - keramičke pločice**
- keramičke pločice u ljepilu ..... 2,00cm
- armirani cementni estrih ..... 5,00cm
- pe-folija
- ekspandirani polistiren (EPS) ..... 2, 00cm
- ekstrudirani polistiren (XPS) ..... 6,00cm
- armirani beton - podna ploča ..... 50,00cm
- ekstrudirani polistiren (XPS) ..... 8,00cm
- hidroizolacija ..... 1,00cm
- podložni beton ..... 5,00cm

**F1a - Pod na tlu (mokri čvor) - keramičke pločice**
- keramičke pločice u ljepilu ..... 2,00cm
- hidroizolacijski polimercementni premaz
- armirani cementni estrih ..... 5,00cm
- pe-folija
- ekspandirani polistiren (EPS) ..... 2, 00cm
- ekstrudirani polistiren (XPS) ..... 6,00cm
- armirani beton - podna ploča ..... 50,00cm
- ekstrudirani polistiren (XPS) ..... 8,00cm
- hidroizolacija ..... 1,00cm
- podložni beton ..... 5,00cm

**F2 - Pod na tlu - parket**
- parketne daske ..... 2,10cm
- iverična gredica od lijeve/piceje + vesina daska ..... 2,20cm
- elastični nosač s regulacijskim vijcima/ekstrudirani polistiren (EPS) ..... 10,70cm
- pvc folija
- armirani beton - podna ploča ..... 50,00cm
- ekstrudirani polistiren (XPS) ..... 8,00cm
- hidroizolacija ..... 1,00cm
- podložni beton ..... 5,00cm

**F3 - Pod na tlu - industrijski pod (epoksi)**
- epoksidni premaz ..... 0,20cm
- armirani cementni estrih ..... 6,50cm
- pe-folija
- ekspandirani polistiren (EPS) ..... 2, 00cm
- ekstrudirani polistiren (XPS) ..... 6,00cm
- armirani beton - podna ploča ..... 50,00cm
- ekstrudirani polistiren (XPS) ..... 8,00cm
- hidroizolacija ..... 1,00cm
- podložni beton ..... 5,00cm

**F3a - Pod na tlu -(mokri čvor) industrijski pod (epoksi)**
- epoksidni premaz ..... 0,20cm
- hidroizolacijski polimercementni premaz
- armirani cementni estrih ..... 7,50cm
- pe-folija
- ekspandirani polistiren (EPS) ..... 2, 00cm
- ekstrudirani polistiren (XPS) ..... 6, 00cm
- armirani beton - podna ploča ..... 50,00cm
- ekstrudirani polistiren (XPS) ..... 8,00cm
- hidroizolacija ..... 1,00cm
- podložni beton ..... 5,00cm

**F4 - Pod na tlu - prvi pod**
- ..... 0,20cm
- armirani cementni estrih ..... 6,00cm
- pe-folija
- ekspandirani polistiren (EPS) ..... 2, 00cm
- ekstrudirani polistiren (XPS) ..... 6, 00cm
- armirani beton - podna ploča ..... 50,00cm
- ekstrudirani polistiren (XPS) ..... 8,00cm
- hidroizolacija ..... 1,00cm
- podložni beton ..... 5,00cm

**T1 - Terasa - keramičke pločice**
- keramičke pločice u ljepilu ..... 2,00cm
- armirani cementni estrih u nagibu ..... min. 4,00cm
- hidroizolacija ..... 0,50cm
- armirani beton ..... 25,00cm
- vapneno-cementna žbuka ..... 2,00cm

### ZIDOVI

**Z1 - Vanjski zid**
- vapneno-cementna žbuka ..... 2,00cm
- armirani beton ..... 25,00cm
- polimer cementno ljepilo ..... 0,50cm
- mineralna vuna ..... 10,00cm
- polimer cementno ljepilo opčano staklenom mrežicom ..... 0,50cm
- impregnacijski predpremaz
- završna dekorativna žbuka ..... 0,30cm

**Z1a - Vanjski zid (armiranobetonski serklaž, nadvoj)**
- vapneno-cementna žbuka ..... 2,00cm
- armirani beton ..... 25,00cm
- polimer cementno ljepilo ..... 0,50cm
- mineralna vuna ..... 10,00cm
- polimer cementno ljepilo opčano staklenom mrežicom ..... 0,50cm
- impregnacijski predpremaz
- završna dekorativna žbuka ..... 0,30cm

**Z2 - Vanjski zid**
- vapneno-cementna žbuka ..... 2,00cm
- armirani beton ..... 20,00cm
- polimer cementno ljepilo ..... 0,50cm
- mineralna vuna ..... 10,00cm
- polimer cementno ljepilo opčano staklenom mrežicom ..... 0,50cm
- impregnacijski predpremaz
- završna dekorativna žbuka ..... 0,30cm

**Z2a - Vanjski zid (armiranobetonski serklaž, nadvoj)**
- vapneno-cementna žbuka ..... 2,00cm
- armirani beton ..... 20,00cm
- polimer cementno ljepilo ..... 0,50cm
- mineralna vuna ..... 10,00cm
- polimer cementno ljepilo opčano staklenom mrežicom ..... 0,50cm
- impregnacijski predpremaz
- završna dekorativna žbuka ..... 0,30cm

**Z3 - Zid prema fu**
- vapneno-cementna žbuka ..... 2,00cm
- armirani beton ..... 25,00cm
- hidroizolacija ..... 1,00cm
- ekstrudirani polistiren (XPS) ..... 10,00cm
- klesparska folija za zaštitu hidroizolacije

**Z4 - Zid prema fu**
- vapneno-cementna žbuka ..... 2,00cm
- armirani beton ..... 20,00cm
- hidroizolacija ..... 1,00cm
- ekstrudirani polistiren (XPS) ..... 10,00cm
- klesparska folija za zaštitu hidroizolacije

**Z5 - Vanjski zid**
- vapneno-cementna žbuka ..... 2,00cm
- blok opeka ..... 30,00cm
- polimer cementno ljepilo ..... 0,50cm
- mineralna vuna ..... 15,00cm
- polimer cementno ljepilo opčano staklenom mrežicom ..... 0,50cm
- impregnacijski predpremaz
- završna dekorativna žbuka ..... 0,30cm

**Z6 - Zid - unutarnji (bez toplinskih zaštjeva)**
- vapneno-cementna žbuka ..... 2,00cm
- armirani beton ..... 25,00cm
- vapneno-cementna žbuka ..... 2,00cm

### MEĐUKATNE KONSTRUKCIJE

**MK1 - Međukatna konstrukcija - keramičke pločice**
- keramičke pločice u ljepilu ..... 2,00cm
- armirani cementni estrih ..... 4,00cm
- parna brana
- elastificirani ekspandirani polistiren (EPS) ..... 4, 00cm
- pe-folija
- armiranobetonska ploča ..... 20,00cm
- stačni sloj ..... 30,00cm
- gipskartonske ploče ..... 1,25cm

**MK1a - Međukatna konstrukcija (mokri čvor) - keramičke pločice**
- keramičke pločice u ljepilu ..... 2,00cm
- hidroizolacijski polimercementni premaz
- armirani cementni estrih ..... 4,00cm
- parna brana
- elastificirani ekspandirani polistiren (EPS) ..... 4, 00cm
- pe-folija
- armiranobetonska ploča ..... 20,00cm
- stačni sloj ..... 30,00cm
- gipskartonske ploče ..... 1,25cm

**MK2 - Međukatna konstrukcija - parket**
- parket ..... 2,00cm
- armirani cementni estrih ..... 4,00cm
- parna brana
- elastificirani ekspandirani polistiren (EPS) ..... 4, 00cm
- pe-folija
- armiranobetonska ploča ..... 20,00cm
- stačni sloj ..... 30,00cm
- gipskartonske ploče ..... 1,25cm

**MK2* - Međukatna konstrukcija - parket**
- parket ..... 2,00cm
- armirani cementni estrih ..... 4,00cm
- parna brana
- elastificirani ekspandirani polistiren (EPS) ..... 4, 00cm
- pe-folija
- armiranobetonska ploča ..... 20,00cm
- vapneno-cementna žbuka ..... 2,00cm

**MK2* - Međukatna konstrukcija - lanač vanjskog prostora**
- parket ..... 2,00cm
- armirani cementni estrih ..... 4,00cm
- parna brana
- elastificirani ekspandirani polistiren (EPS) ..... 4, 00cm
- pe-folija
- armiranobetonska ploča ..... 20,00cm
- polimer cementno ljepilo ..... 0,50cm
- mineralna vuna ..... 10,00cm
- polimer cementno ljepilo opčano staklenom mrežicom ..... 0,50cm
- cementna vodostarna ploča ..... 1,25cm
- polimer cementno ljepilo opčano staklenom mrežicom ..... 0,50cm
- impregnacijski predpremaz ..... 0,30cm
- završna dekorativna žbuka

**MK3 - Međukatna konstrukcija - epoksi**
- epoksi- smola ..... 0,02cm
- armirani cementni estrih ..... 5,00cm
- parna brana
- elastificirani ekspandirani polistiren (EPS) ..... 5, 00cm
- pe-folija
- armiranobetonska ploča ..... 20,00cm
- stačni sloj ..... 30,00cm
- gipskartonske ploče ..... 1,25cm

**MK3* - Međukatna konstrukcija - epoksi**
- epoksi- smola ..... 0,02cm
- armirani cementni estrih ..... 5,00cm
- parna brana
- elastificirani ekspandirani polistiren (EPS) ..... 5, 00cm
- pe-folija
- armiranobetonska ploča ..... 20,00cm
- vapneno-cementna žbuka ..... 2,00cm

**MK4 - Međukatna konstrukcija - prvi pod**
- ..... 0,02cm
- armirani cementni estrih ..... 5,00cm
- parna brana
- elastificirani ekspandirani polistiren (EPS) ..... 5, 00cm
- pe-folija
- armiranobetonska ploča ..... 20,00cm
- stačni sloj ..... 30,00cm
- gipskartonske ploče ..... 1,25cm

**MK4* - Međukatna konstrukcija**
- elastificirani ekspandirani polistiren (EPS) ..... 10,00cm
- pe-folija
- armiranobetonska ploča ..... 20,00cm
- polimer cementno ljepilo ..... 0,50cm
- ekspandirani polistiren (EPS) ..... 10,00cm
- stačni sloj ..... 20,00cm
- gipskartonske ploče ..... 1,25cm

**MK4** - Međukatna konstrukcija - lanač vanjskog prostora**
- elastificirani ekspandirani polistiren (EPS) ..... 10,00cm
- pe-folija
- armiranobetonska ploča ..... 20,00cm
- polimer cementno ljepilo ..... 0,50cm
- mineralna vuna ..... 10,00cm
- polimer cementno ljepilo opčano staklenom mrežicom ..... 0,50cm
- impregnacijski predpremaz
- završna dekorativna žbuka ..... 0,30cm

### TERASE I KROVOVI

**T2 - Ravni prohodan krov - (blijeni)- keramičke pločice**
- keramičke pločice u ljepilu ..... 2,00cm
- hidroizolacijski polimercementni premaz
- armirani cementni estrih ..... 4,00cm
- parna brana ..... 0,02cm
- ploče kamene vune DDP-K ..... 12, 00cm
- pe-folija ..... 0,01Scm
- armirani beton ..... 20,00cm
- stačni sloj ..... 30, 00cm
- gipskartonske ploče ..... 1, 25cm

**T4 - Ravni prohodan krov ( vlastiti podest )kata - keramičke pločice**
- keramičke pločice u ljepilu ..... 2,00cm
- hidroizolacijski polimercementni premaz
- armirani cementni estrih u nagibu ..... min 8,00 cm
- parna brana ..... 0,00cm
- ploče kamene vune DDP-K ..... 12,00cm
- armirani beton ..... 20,00cm

**K1 - Ravni neprohodan krov- lanač gljanih prostora**
- šljunak ..... 5,00cm
- geotekstil ..... 0,30cm
- izravnjalna hidroizolacijska sinteričko folija ..... 0,50cm
- toplinska izolacija ..... 14,00cm
- parna brana ..... 0,02cm
- lagani beton u nagibu ..... min. 4,00cm
- armirani beton ..... 30,00cm
- stačni sloj ..... 30,00cm
- gipskartonske ploče ..... 1,25cm

**K1* - Ravni neprohodni krov- lanač vanjskog prostora**
- šljunak ..... 5,00cm
- geotekstil ..... 0,30cm
- izravnjalna hidroizolacijska sinteričko folija ..... 0,50cm
- toplinska izolacija ..... 14,00cm
- parna brana ..... 0,02cm
- lagani beton u nagibu ..... min. 4,00cm
- armirani beton ..... 20,00cm
- polimer cementno ljepilo ..... 0,50cm
- mineralna vuna ..... 4,00cm
- polimer cementno ljepilo opčano staklenom mrežicom ..... 0,50cm
- impregnacijski predpremaz
- završna dekorativna žbuka ..... 0,30cm

**K2 - Ravni prohodan krov- vanjski teren- lanač gljanog prostora**
- šljunak ..... 5,00cm
- geotekstil ..... 0,30cm
- armirano-cementni estrih u nagibu ..... min.5,00cm
- pe folija
- armirani beton ..... 0,30cm
- ploče kamene vune DDP-K ..... 12,00cm
- parna brana ..... 0,02cm
- armiranobetonska ploča (gletano i bojano) ..... 15,00cm

**0,00 = 17,60 MNV**


V/A FACTUM
Jadranska 7, 22010 Brgulat-Hrvatska
e-mail: vidra.ivan@vafactum.hr
tel: 022405632 fax/ha:0224060634
OIB:76139136443


| | |
|---|---|
| Investitor: | OSNOVNA ŠKOLA PRIVLAKA<br>IVANA PAVLA II 53<br>23233 PRIVLAKA<br>OIB:43333501348 |
| Građevina: | DRŽAVNA GRAĐEVINA - OSNOVNA ŠKOLA |
| Vrsta projektnog/tehničkog rješenja: | Glavni projektant: |
| | Ana Šola Gulam, dipl. ing. arh. |
| | Projektant: |
| EVIDENTNI ARHITEKTONSKI PROJEKT | Ana Šola Gulam, dipl. ing. arh. |
| Sadržaj: | Suradnici (ime,prezime): |
| PRESJEK A-A | Tatjana Nekić Ivanac, ing.arh. |

| Mjerilo: | Datum i oznaka: | Z.O.P.: | Fol.: | Prilog br.: | Izvedba: |
|---|---|---|---|---|---|
| 1:50 | Zadar, 09/25 | - | 713/24 | 07 | |


## PRESJEK A-A
## M...1:50

## PRESJEK B-B
## M...1:50

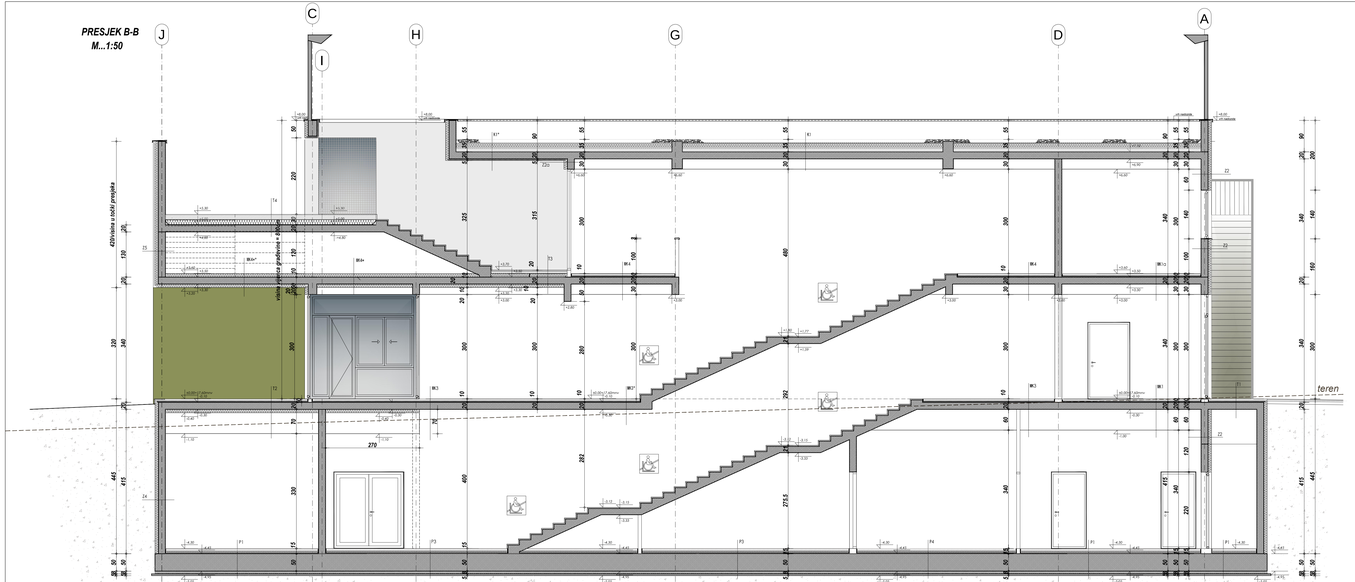


**PODOVI NA TLU**

***P1 – Pod na tlu - keramičke pločice***
- keramičke pločice u lepilu ..... 2,00cm
- armirani cementni estih ..... 5,00cm
- pe-folija ..... 0,01cm
- ekspandirani polistiren (EPS) ..... 2, 00cm
- ekstrudirani polistiren (XPS) ..... 6,00cm
- armirani beton - podna ploča ..... 50,00cm
- ekstrudirani polistiren (XPS) ..... 8,00cm
- hidroizolacija ..... 1,00cm
- podložni beton ..... 5,00cm

***P1a – Pod na tlu (mokri čvor) - keramičke pločice***
- keramičke pločice u lepilu ..... 2,00cm
- hidroizolacija polimercementni premaz ..... 0,30cm
- armirani cementni estih ..... 5,00cm
- pe-folija ..... 0,01cm
- ekspandirani polistiren (EPS) ..... 2, 00cm
- ekstrudirani polistiren (XPS) ..... 6,00cm
- armirani beton - podna ploča ..... 50,00cm
- ekstrudirani polistiren (XPS) ..... 8,00cm
- hidroizolacija ..... 1,00cm
- podložni beton ..... 5,00cm

***P2 – Pod na tlu - parket***
- parketna daska ..... 2,10cm
- iverična gredica od lijeve/piceće + vesina daska ..... 2,20cm
- elastični nosač s regulacijskim vijcima/ekstrudirani polistiren (EPS) ..... 10,70cm
- pvc folija ..... 0,01cm
- armirani beton - podna ploča ..... 50,00cm
- ekstrudirani polistiren (XPS) ..... 8, 00cm
- hidroizolacija ..... 1,00cm
- podložni beton ..... 5,00cm

***P3 – Pod na tlu - industrijski pod (epoksi)***
- epoksidni premaz ..... 0,20cm
- armirani cementni estih ..... 6,50cm
- pe-folija ..... 0,01cm
- ekspandirani polistiren (EPS) ..... 2, 00cm
- ekstrudirani polistiren (XPS) ..... 6,00cm
- armirani beton - podna ploča ..... 50,00cm
- ekstrudirani polistiren (XPS) ..... 8, 00cm
- hidroizolacija ..... 1,00cm
- podložni beton ..... 5,00cm

***P3a – Pod na tlu- (mokri čvor) industrijski pod (epoksi)***
- epoksidni premaz ..... 0,20cm
- hidroizolacija/ polimercementni premaz ..... 0,30cm
- armirani cementni estih ..... 7,50cm
- pe-folija ..... 0,01cm
- ekspandirani polistiren (EPS) ..... 2, 00cm
- ekstrudirani polistiren (XPS) ..... 6, 00cm
- armirani beton - podna ploča ..... 50,00cm
- ekstrudirani polistiren (XPS) ..... 8, 00cm
- hidroizolacija ..... 1,00cm
- podložni beton ..... 5,00cm

***P4 – Pod na tlu - prvi pod***
- ..... 0,20cm
- armirani cementni estih ..... 6,00cm
- pe-folija ..... 0,01cm
- ekspandirani polistiren (EPS) ..... 2, 00cm
- ekstrudirani polistiren (XPS) ..... 6, 00cm
- armirani beton - podna ploča ..... 50,00cm
- ekstrudirani polistiren (XPS) ..... 8, 00cm
- hidroizolacija ..... 1,00cm
- podložni beton ..... 5,00cm

***T1 – Terasa – keramičke pločice***
- keramičke pločice u lepilu ..... 2,00cm
- armirani cementni estih u nagibu ..... min. 4,00cm
- hidroizolacija ..... 0,30cm
- armirani beton ..... 20,00cm
- vapneno-cementna žbuka ..... 2,00cm

**ZIDOVI**

***Z1 – Vanjski zid***
- vapneno-cementna žbuka ..... 2,00cm
- armirani beton ..... 25,00cm
- polimer cementno ljepilo ..... 0,50cm
- mineralna vuna ..... 10,00cm
- polimer cementno ljepilo opečano staklenom mrežicom ..... 0,50cm
- impregnacijski predpremaz ..... 0,30cm
- izvrsna dekorativna žbuka ..... 0,30cm

***Z1a – Vanjski zid (armiranobetonski serklaž, nadvoj)***
- vapneno-cementna žbuka ..... 2,00cm
- armirani beton ..... 25,00cm
- polimer cementno ljepilo ..... 0,50cm
- mineralna vuna ..... 10,00cm
- polimer cementno ljepilo opečano staklenom mrežicom ..... 0,50cm
- impregnacijski predpremaz ..... 0,30cm
- izvrsna dekorativna žbuka ..... 0,30cm

***Z2 – Vanjski zid***
- vapneno-cementna žbuka ..... 2,00cm
- armirani beton ..... 20,00cm
- polimer cementno ljepilo ..... 0,50cm
- mineralna vuna ..... 10,00cm
- polimer cementno ljepilo opečano staklenom mrežicom ..... 0,50cm
- impregnacijski predpremaz ..... 0,30cm
- izvrsna dekorativna žbuka ..... 0,30cm

***Z2a – Vanjski zid (armiranobetonski serklaž, nadvoj)***
- vapneno-cementna žbuka ..... 2,00cm
- armirani beton ..... 20,00cm
- polimer cementno ljepilo ..... 0,50cm
- mineralna vuna ..... 10,00cm
- polimer cementno ljepilo opečano staklenom mrežicom ..... 0,50cm
- impregnacijski predpremaz ..... 0,30cm
- izvrsna dekorativna žbuka ..... 0,30cm

***Z3 – Zid prema fu***
- vapneno-cementna žbuka ..... 2,00cm
- armirani beton ..... 25,00cm
- hidroizolacija ..... 1,00cm
- ekstrudirani polistiren (XPS) ..... 10,00cm
- bezpara folija za zaštitu hidroizolacije .....

***Z4 – Zid prema fu***
- vapneno-cementna žbuka ..... 2,00cm
- armirani beton ..... 30,00cm
- hidroizolacija ..... 1,00cm
- ekstrudirani polistiren (XPS) ..... 10,00cm
- bezpara folija za zaštitu hidroizolacije .....

***Z5 – Vanjski zid***
- vapneno-cementna žbuka ..... 2,00cm
- fasa opeka ..... 25,00cm
- polimer cementno ljepilo ..... 0,50cm
- mineralna vuna ..... 10,00cm
- polimer cementno ljepilo opečano staklenom mrežicom ..... 0,50cm
- impregnacijski predpremaz ..... 0,30cm
- izvrsna dekorativna žbuka .....

***Z5a - Vanjski zid- (armiranobetonski serklaž, nadvoj)***
- vapneno-cementna žbuka ..... 2,00cm
- armirani beton ..... 20,00cm
- polimer cementno ljepilo ..... 0,50cm
- mineralna vuna ..... 15,00cm
- polimer cementno ljepilo opečano staklenom mrežicom ..... 0,50cm
- impregnacijski predpremaz ..... 0,30cm
- izvrsna dekorativna žbuka .....

***Z6 - Zid - umetanji (bez toplotnih zaštjeva)***
- vapneno-cementna žbuka ..... 2,00cm
- armirani beton ..... 25,00cm
- vapneno-cementna žbuka ..... 2,00cm

**MEĐUSTANE KONSTRUKCIJE**

***MK1 – Međustropna konstrukcija - keramičke pločice***
- keramičke pločice u lepilu ..... 2,00cm
- armirani cementni estih ..... 4,00cm
- pama brana ..... 0,02cm
- elastificirani ekspandirani polistiren (EPS) ..... 4, 00cm
- pe-folija ..... 0,01cm
- armiranobetonska ploča ..... 20,00cm
- završni sloj ..... 30,00cm
- ojačavajuće ploče ..... 1,25cm

***MK1a – Međustropna konstrukcija (mokri čvor) - keramičke pločice***
- keramičke pločice u lepilu ..... 2,00cm
- hidroizolacija polimercementni premaz ..... 0,30cm
- armirani cementni estih ..... 4,00cm
- pama brana ..... 0,02cm
- elastificirani ekspandirani polistiren (EPS) ..... 4, 00cm
- pe-folija ..... 0,01cm
- armiranobetonska ploča ..... 20,00cm
- završni sloj ..... 30,00cm
- ojačavajuće ploče ..... 1,25cm

***MK2 – Međustropna konstrukcija - parket***
- parket ..... 2,00cm
- armirani cementni estih ..... 4,00cm
- pama brana ..... 0,02cm
- elastificirani ekspandirani polistiren (EPS) ..... 4, 00cm
- pe-folija ..... 0,01cm
- armiranobetonska ploča ..... 20,00cm
- završni sloj ..... 30,00cm
- ojačavajuće ploče ..... 1,25cm

***MK2a – Međustropna konstrukcija - parket***
- parket ..... 2,00cm
- armirani cementni estih ..... 4,00cm
- pama brana ..... 0,02cm
- elastificirani ekspandirani polistiren (EPS) ..... 4, 00cm
- pe-folija ..... 0,01cm
- armiranobetonska ploča ..... 20,00cm
- završni sloj ..... 30,00cm
- vapneno-cementna žbuka ..... 2,00cm

***MK2* - Međustropna konstrukcija - lanač vanjskog prostora***
- parket ..... 2,00cm
- armirani cementni estih ..... 4,00cm
- pama brana ..... 0,02cm
- elastificirani ekspandirani polistiren (EPS) ..... 4, 00cm
- pe-folija ..... 0,01cm
- armiranobetonska ploča ..... 20,00cm
- polimer cementno ljepilo ..... 0,50cm
- mineralna vuna ..... 10,00cm
- polimer cementno ljepilo opečano staklenom mrežicom ..... 0,50cm
- cementna vodostarna ploča ..... 1,25cm
- polimer cementno ljepilo opečano staklenom mrežicom ..... 0,50cm
- impregnacijski predpremaz ..... 0,30cm
- izvrsna dekorativna žbuka .....

***MK3 – Međustropna konstrukcija - epoksi***
- epoksi- smola ..... 0,02cm
- armirani cementni estih ..... 5,00cm
- pama brana ..... 0,02cm
- elastificirani ekspandirani polistiren (EPS) ..... 5, 00cm
- pe-folija ..... 0,01cm
- armiranobetonska ploča ..... 20,00cm
- završni sloj ..... 30,00cm
- ojačavajuće ploče ..... 1,25cm

***MK3* - Međustropna konstrukcija - epoksi***
- epoksi- smola ..... 0,02cm
- armirani cementni estih ..... 5,00cm
- pama brana ..... 0,02cm
- elastificirani ekspandirani polistiren (EPS) ..... 5, 00cm
- pe-folija ..... 0,01cm
- armiranobetonska ploča ..... 20,00cm
- završni sloj ..... 30,00cm
- vapneno-cementna žbuka ..... 2,00cm

***MK4 – Međustropna konstrukcija - prvi pod***
- ..... 0,02cm
- armirani cementni estih ..... 5,00cm
- pama brana ..... 0,02cm
- elastificirani ekspandirani polistiren (EPS) ..... 5, 00cm
- pe-folija ..... 0,01cm
- armiranobetonska ploča ..... 20,00cm
- završni sloj ..... 30,00cm
- ojačavajuće ploče ..... 1,25cm

***MK4* - Međustropna konstrukcija***
- elastificirani ekspandirani polistiren (EPS) ..... 10,00cm
- pe-folija .....
- armiranobetonska ploča ..... 20,00cm
- polimer cementno ljepilo ..... 0,50cm
- ekspandirani polistiren (EPS) ..... 10,00cm
- završni sloj ..... 20,00cm
- ojačavajuće ploče ..... 1,25cm

***MK4** - Međustropna konstrukcija - lanač vanjskog prostora***
- elastificirani ekspandirani polistiren (EPS) ..... 10,00cm
- pe-folija .....
- armiranobetonska ploča ..... 20,00cm
- polimer cementno ljepilo ..... 0,50cm
- mineralna vuna ..... 10,00cm
- polimer cementno ljepilo opečano staklenom mrežicom ..... 0,50cm
- impregnacijski predpremaz .....
- izvrsna dekorativna žbuka ..... 0,30cm

**TERASE I KROVOVI**

***T2 – Ravni prohodan krov - (šljunk)- keramičke pločice***
- keramičke pločice u lepilu ..... 2,00cm
- hidroizolacija/ polimercementni premaz .....
- armirani cementni estih ..... 4,00cm
- pama brana ..... 0,02cm
- ploče kamene vune DDP-X ..... 6,00cm
- geotekstil ..... 0,01cm
- armirani beton ..... 20,00cm
- polimerno-cementno ljepilo ..... 0,50cm
- mineralna vuna ..... 10,00cm
- polimer cementno ljepilo opečano staklenom mrežicom ..... 0,50cm
- završni sloj ..... 20,00cm
- ojačavajuće ploče ..... 1,25cm

***T2 – Ravni prohodan krov (ulazni podest) - keramičke pločice***
- keramičke pločice u lepilu ..... 2,00cm
- hidroizolacija/ polimercementni premaz .....
- armirani cementni estih ..... 4,00cm
- pama brana ..... 0,02cm
- ploče kamene vune DDP-X ..... 12,00cm
- pe-folija ..... 0,01cm
- armirani beton ..... 20,00cm
- završni sloj ..... 30,00cm
- ojačavajuće ploče ..... 1,25cm

***T4 – Ravni prohodan krov ( vlastiti podest )kata - keramičke pločice***
- keramičke pločice u lepilu ..... 2,00cm
- hidroizolacija/ polimercementni premaz .....
- armirani cementni estih u nagibu ..... min 8,00 cm
- pama brana ..... 0,02cm
- ploče kamene vune DDP-X ..... 12,00cm
- armirani beton ..... 20,00cm

***K1 – Ravni neprohodni krov- lanad vanjskog prostora***
- šljunak ..... 5,00cm
- geotekstil ..... 0,20cm
- izvrsna hidroizolacijska sinteričko folija ..... 0,50cm
- mineralna vuna ..... 14,00cm
- pama brana ..... 0,02cm
- lagani beton u nagibu ..... min. 4,00cm
- armirani beton ..... 20,00cm
- polimer cementno ljepilo ..... 0,50cm
- mineralna vuna ..... 4,00cm
- polimer cementno ljepilo opečano staklenom mrežicom ..... 0,50cm
- završni sloj ..... 30,00cm
- izvrsna dekorativna žbuka ..... 0,30cm

***K2 - Ravni prohodan krov- vanjski teren- lanad gljanog prostora***
- šljunak ..... 5,00cm
- geotekstil ..... 0,20cm
- izvrsna hidroizolacijska sinteričko folija ..... 0,50cm
- mineralna vuna ..... 14,00cm
- pama brana ..... 0,02cm
- lagani beton u nagibu ..... min. 4,00cm
- armirani beton ..... 20,00cm
- polimer cementno ljepilo ..... 0,50cm
- mineralna vuna ..... 4,00cm
- polimer cementno ljepilo opečano staklenom mrežicom ..... 0,50cm
- završni sloj ..... 30,00cm
- izvrsna dekorativna žbuka ..... 0,30cm

***K2 - Ravni prohodan krov- vanjski teren- lanad gljanog prostora***
- šljunak ..... 5,00cm
- geotekstil ..... 0,20cm
- izvrsna hidroizolacijska sinteričko folija ..... 0,50cm
- mineralna vuna ..... 14,00cm
- pama brana ..... 0,02cm
- lagani beton u nagibu ..... min. 4,00cm
- armirani beton ..... 20,00cm
- polimer cementno ljepilo ..... 0,50cm
- mineralna vuna ..... 4,00cm
- polimer cementno ljepilo opečano staklenom mrežicom ..... 0,50cm
- završni sloj ..... 30,00cm
- izvrsna dekorativna žbuka ..... 0,30cm

***K3 – Ravni prohodan krov- lanad gljanog prostora***
- šljunak ..... 5,00cm
- geotekstil ..... 0,20cm
- izvrsna hidroizolacijska sinteričko folija ..... 0,50cm
- mineralna vuna ..... 14,00cm
- pama brana ..... 0,02cm
- lagani beton u nagibu ..... min. 4,00cm
- armirani beton ..... 20,00cm
- polimer cementno ljepilo ..... 0,50cm
- mineralna vuna ..... 4,00cm
- polimer cementno ljepilo opečano staklenom mrežicom ..... 0,50cm
- završni sloj ..... 30,00cm
- izvrsna dekorativna žbuka ..... 0,30cm

***K3 – Ravni prohodan krov- vanjski teren- lanad gljanog prostora***
- šljunak ..... 5,00cm
- geotekstil ..... 0,20cm
- izvrsna hidroizolacijska sinteričko folija ..... 0,50cm
- mineralna vuna ..... 14,00cm
- pama brana ..... 0,02cm
- lagani beton u nagibu ..... min. 4,00cm
- armirani beton ..... 20,00cm
- polimer cementno ljepilo ..... 0,50cm
- mineralna vuna ..... 4,00cm
- polimer cementno ljepilo opečano staklenom mrežicom ..... 0,50cm
- završni sloj ..... 30,00cm
- izvrsna dekorativna žbuka ..... 0,30cm

***K4 – Ravni prohodan krov- lanad vanjskog prostora***
- šljunak ..... 5,00cm
- geotekstil ..... 0,20cm
- izvrsna hidroizolacijska sinteričko folija ..... 0,50cm
- mineralna vuna ..... 14,00cm
- pama brana ..... 0,02cm
- lagani beton u nagibu ..... min. 4,00cm
- armirani beton ..... 20,00cm
- polimer cementno ljepilo ..... 0,50cm
- mineralna vuna ..... 4,00cm
- polimer cementno ljepilo opečano staklenom mrežicom ..... 0,50cm
- završni sloj ..... 30,00cm
- izvrsna dekorativna žbuka ..... 0,30cm

***K4 – Ravni prohodan krov- vanjski teren- lanad gljanog prostora***
- šljunak ..... 5,00cm
- geotekstil ..... 0,20cm
- izvrsna hidroizolacijska sinteričko folija ..... 0,50cm
- mineralna vuna ..... 14,00cm
- pama brana ..... 0,02cm
- lagani beton u nagibu ..... min. 4,00cm
- armirani beton ..... 20,00cm
- polimer cementno ljepilo ..... 0,50cm
- mineralna vuna ..... 4,00cm
- polimer cementno ljepilo opečano staklenom mrežicom ..... 0,50cm
- završni sloj ..... 30,00cm
- izvrsna dekorativna žbuka ..... 0,30cm

***K5 – Ravni prohodan krov- lanad vanjskog prostora***
- šljunak ..... 5,00cm
- geotekstil ..... 0,20cm
- izvrsna hidroizolacijska sinteričko folija ..... 0,50cm
- mineralna vuna ..... 14,00cm
- pama brana ..... 0,02cm
- lagani beton u nagibu ..... min. 4,00cm
- armirani beton ..... 20,00cm
- polimer cementno ljepilo ..... 0,50cm
- mineralna vuna ..... 4,00cm
- polimer cementno ljepilo opečano staklenom mrežicom ..... 0,50cm
- završni sloj ..... 30,00cm
- izvrsna dekorativna žbuka ..... 0,30cm

***K5 – Ravni prohodan krov- vanjski teren- lanad gljanog prostora***
- šljunak ..... 5,00cm
- geotekstil ..... 0,20cm
- izvrsna hidroizolacijska sinteričko folija ..... 0,50cm
- mineralna vuna ..... 14,00cm
- pama brana ..... 0,02cm
- lagani beton u nagibu ..... min. 4,00cm
- armirani beton ..... 20,00cm
- polimer cementno ljepilo ..... 0,50cm
- mineralna vuna ..... 4,00cm
- polimer cementno ljepilo opečano staklenom mrežicom ..... 0,50cm
- završni sloj ..... 30,00cm
- izvrsna dekorativna žbuka ..... 0,30cm

***K6 – Ravni prohodan krov- lanad vanjskog prostora***
- šljunak ..... 5,00cm
- geotekstil ..... 0,20cm
- izvrsna hidroizolacijska sinteričko folija ..... 0,50cm
- mineralna vuna ..... 14,00cm
- pama brana ..... 0,02cm
- lagani beton u nagibu ..... min. 4,00cm
- armirani beton ..... 20,00cm
- polimer cementno ljepilo ..... 0,50cm
- mineralna vuna ..... 4,00cm
- polimer cementno ljepilo opečano staklenom mrežicom ..... 0,50cm
- završni sloj ..... 30,00cm
- izvrsna dekorativna žbuka ..... 0,30cm

***K6 – Ravni prohodan krov- vanjski teren- lanad gljanog prostora***
- šljunak ..... 5,00cm
- geotekstil ..... 0,20cm
- izvrsna hidroizolacijska sinteričko folija ..... 0,50cm
- mineralna vuna ..... 14,00cm
- pama brana ..... 0,02cm
- lagani beton u nagibu ..... min. 4,00cm
- armirani beton ..... 20,00cm
- polimer cementno ljepilo ..... 0,50cm
- mineralna vuna ..... 4,00cm
- polimer cementno ljepilo opečano staklenom mrežicom ..... 0,50cm
- završni sloj ..... 30,00cm
- izvrsna dekorativna žbuka ..... 0,30cm

***K7 – Ravni prohodan krov- lanad vanjskog prostora***
- šljunak ..... 5,00cm
- geotekstil ..... 0,20cm
- izvrsna hidroizolacijska sinteričko folija ..... 0,50cm
- mineralna vuna ..... 14,00cm
- pama brana ..... 0,02cm
- lagani beton u nagibu ..... min. 4,00cm
- armirani beton ..... 20,00cm
- polimer cementno ljepilo ..... 0,50cm
- mineralna vuna ..... 4,00cm
- polimer cementno ljepilo opečano staklenom mrežicom ..... 0,50cm
- završni sloj ..... 30,00cm
- izvrsna dekorativna žbuka ..... 0,30cm

***K7 – Ravni prohodan krov- vanjski teren- lanad gljanog prostora***
- šljunak ..... 5,00cm
- geotekstil ..... 0,20cm
- izvrsna hidroizolacijska sinteričko folija ..... 0,50cm
- mineralna vuna ..... 14,00cm
- pama brana ..... 0,02cm
- lagani beton u nagibu ..... min. 4,00cm
- armirani beton ..... 20,00cm
- polimer cementno ljepilo ..... 0,50cm
- mineralna vuna ..... 4,00cm
- polimer cementno ljepilo opečano staklenom mrežicom ..... 0,50cm
- završni sloj ..... 30,00cm
- izvrsna dekorativna žbuka ..... 0,30cm

***K8 – Ravni prohodan krov- vanjski teren- lanad gljanog prostora***
- šljunak ..... 5,00cm
- geotekstil ..... 0,20cm
- izvrsna hidroizolacijska sinteričko folija ..... 0,50cm
- mineralna vuna ..... 14,00cm
- pama brana ..... 0,02cm
- lagani beton u nagibu ..... min. 4,00cm
- armirani beton ..... 20,00cm
- polimer cementno ljepilo ..... 0,50cm
- mineralna vuna ..... 4,00cm
- polimer cementno ljepilo opečano staklenom mrežicom ..... 0,50cm
- završni sloj ..... 30,00cm
- izvrsna dekorativna žbuka ..... 0,30cm

***K8 – Ravni prohodan krov- vanjski teren- lanad gljanog prostora***
- šljunak ..... 5,00cm
- geotekstil ..... 0,20cm
- izvrsna hidroizolacijska sinteričko folija ..... 0,50cm
- mineralna vuna ..... 14,00cm
- pama brana ..... 0,02cm
- lagani beton u nagibu ..... min. 4,00cm
- armirani beton ..... 20,00cm
- polimer cementno ljepilo ..... 0,50cm
- mineralna vuna ..... 4,00cm
- polimer cementno ljepilo opečano staklenom mrežicom ..... 0,50cm
- završni sloj ..... 30,00cm
- izvrsna dekorativna žbuka ..... 0,30cm

***K9 – Ravni prohodan krov- vanjski teren- lanad gljanog prostora***
- šljunak ..... 5,00cm
- geotekstil ..... 0,20cm
- izvrsna hidroizolacijska sinteričko folija ..... 0,50cm
- mineralna vuna ..... 14,00cm
- pama brana ..... 0,02cm
- lagani beton u nagibu ..... min. 4,00cm
- armirani beton ..... 20,00cm
- polimer cementno ljepilo ..... 0,50cm
- mineralna vuna ..... 4,00cm
- polimer cementno ljepilo opečano staklenom mrežicom ..... 0,50cm
- završni sloj ..... 30,00cm
- izvrsna dekorativna žbuka ..... 0,30cm

***K10 – Ravni prohodan krov- vanjski teren- lanad gljanog prostora***
- šljunak ..... 5,00cm
- geotekstil ..... 0,20cm
- izvrsna hidroizolacijska sinteričko folija ..... 0,50cm
- mineralna vuna ..... 14,00cm
- pama brana ..... 0,02cm
- lagani beton u nagibu ..... min. 4,00cm
- armirani beton ..... 20,00cm
- polimer cementno ljepilo ..... 0,50cm
- mineralna vuna ..... 4,00cm
- polimer cementno ljepilo opečano staklenom mrežicom ..... 0,50cm
- završni sloj ..... 30,00cm
- izvrsna dekorativna žbuka ..... 0,30cm

***K11 – Ravni prohodan krov- vanjski teren- lanad gljanog prostora***
- šljunak ..... 5,00cm
- geotekstil ..... 0,20cm
- izvrsna hidroizolacijska sinteričko folija ..... 0,50cm
- mineralna vuna ..... 14,00cm
- pama brana ..... 0,02cm
- lagani beton u nagibu ..... min. 4,00cm
- armirani beton ..... 20,00cm
- polimer cementno ljepilo ..... 0,50cm
- mineralna vuna ..... 4,00cm
- polimer cementno ljepilo opečano staklenom mrežicom ..... 0,50cm
- završni sloj ..... 30,00cm
- izvrsna dekorativna žbuka ..... 0,30cm

***K12 – Ravni prohodan krov- vanjski teren- lanad gljanog prostora***
- šljunak ..... 5,00cm
- geotekstil ..... 0,20cm
- izvrsna hidroizolacijska sinteričko folija ..... 0,50cm
- mineralna vuna ..... 14,00cm
- pama brana ..... 0,02cm
- lagani beton u nagibu ..... min. 4,00cm
- armirani beton ..... 20,00cm
- polimer cementno ljepilo ..... 0,50cm
- mineralna vuna ..... 4,00cm
- polimer cementno ljepilo opečano staklenom mrežicom ..... 0,50cm
- završni sloj ..... 30,00cm
- izvrsna dekorativna žbuka ..... 0,30cm

***K13 – Ravni prohodan krov- vanjski teren- lanad gljanog prostora***
- šljunak ..... 5,00cm
- geotekstil ..... 0,20cm
- izvrsna hidroizolacijska sinteričko folija ..... 0,50cm
- mineralna vuna ..... 14,00cm
- pama brana ..... 0,02cm
- lagani beton u nagibu ..... min. 4,00cm
- armirani beton ..... 20,00cm
- polimer cementno ljepilo ..... 0,50cm
- mineralna vuna ..... 4,00cm
- polimer cementno ljepilo opečano staklenom mrežicom ..... 0,50cm
- završni sloj ..... 30,00cm
- izvrsna dekorativna žbuka ..... 0,30cm

***K14 – Ravni prohodan krov- vanjski teren- lanad gljanog prostora***
- šljunak ..... 5,00cm
- geotekstil ..... 0,20cm
- izvrsna hidroizolacijska sinteričko folija ..... 0,50cm
- mineralna vuna ..... 14,00cm
- pama brana ..... 0,02cm
- lagani beton u nagibu ..... min. 4,00cm
- armirani beton ..... 20,00cm
- polimer cementno ljepilo ..... 0,50cm
- mineralna vuna ..... 4,00cm
- polimer cementno ljepilo opečano staklenom mrežicom ..... 0,50cm
- završni sloj ..... 30,00cm
- izvrsna dekorativna žbuka ..... 0,30cm

***K15 – Ravni prohodan krov- vanjski teren- lanad gljanog prostora***
- šljunak ..... 5,00cm
- geotekstil ..... 0,20cm
- izvrsna hidroizolacijska sinteričko folija ..... 0,50cm
- mineralna vuna ..... 14,00cm
- pama brana ..... 0,02cm
- lagani beton u nagibu ..... min. 4,00cm
- armirani beton ..... 20,00cm
- polimer cementno ljepilo ..... 0,50cm
- mineralna vuna ..... 4,00cm
- polimer cementno ljepilo opečano staklenom mrežicom ..... 0,50cm
- završni sloj ..... 30,00cm
- izvrsna dekorativna žbuka ..... 0,30cm

***K16 – Ravni prohodan krov- vanjski teren- lanad gljanog prostora***
- šljunak ..... 5,00cm
- geotekstil ..... 0,20cm
- izvrsna hidroizolacijska sinteričko folija ..... 0,50cm
- mineralna vuna ..... 14,00cm
- pama brana ..... 0,02cm
- lagani beton u nagibu ..... min. 4,00cm
- armirani beton ..... 20,00cm
- polimer cementno ljepilo ..... 0,50cm
- mineralna vuna ..... 4,00cm
- polimer cementno ljepilo opečano staklenom mrežicom ..... 0,50cm
- završni sloj ..... 30,00cm
- izvrsna dekorativna žbuka ..... 0,30cm

***K17 – Ravni prohodan krov- vanjski teren- lanad gljanog prostora***
- šljunak ..... 5,00cm
- geotekstil ..... 0,20cm
- izvrsna hidroizolacijska sinteričko folija ..... 0,50cm
- mineralna vuna ..... 14,00cm
- pama brana ..... 0,02cm
- lagani beton u nagibu ..... min. 4,00cm
- armirani beton ..... 20,00cm
- polimer cementno ljepilo ..... 0,50cm
- mineralna vuna ..... 4,00cm
- polimer cementno ljepilo opečano staklenom mrežicom ..... 0,50cm
- završni sloj ..... 30,00cm
- izvrsna dekorativna žbuka ..... 0,30cm

***K18 – Ravni prohodan krov- vanjski teren- lanad gljanog prostora***
- šljunak ..... 5,00cm
- geotekstil ..... 0,20cm
- izvrsna hidroizolacijska sinteričko folija ..... 0,50cm
- mineralna vuna ..... 14,00cm
- pama brana ..... 0,02cm
- lagani beton u nagibu ..... min. 4,00cm
- armirani beton ..... 20,00cm
- polimer cementno ljepilo ..... 0,50cm
- mineralna vuna ..... 4,00cm
- polimer cementno ljepilo opečano staklenom mrežicom ..... 0,50cm
- završni sloj ..... 30,00cm
- izvrsna dekorativna žbuka ..... 0,30cm

***K19 – Ravni prohodan krov- vanjski teren- lanad gljanog prostora***
- šljunak ..... 5,00cm
- geotekstil ..... 0,20cm
- izvrsna hidroizolacijska sinteričko folija ..... 0,50cm
- mineralna vuna ..... 14,00cm
- pama brana ..... 0,02cm
- lagani beton u nagibu ..... min. 4,00cm
- armirani beton ..... 20,00cm
- polimer cementno ljepilo ..... 0,50cm
- mineralna vuna ..... 4,00cm
- polimer cementno ljepilo opečano staklenom mrežicom ..... 0,50cm
- završni sloj ..... 30,00cm
- izvrsna dekorativna žbuka ..... 0,30cm

***K20 – Ravni prohodan krov- vanjski teren- lanad gljanog prostora***
- šljunak ..... 5,00cm
- geotekstil ..... 0,20cm
- izvrsna hidroizolacijska sinteričko folija ..... 0,50cm
- mineralna vuna ..... 14,00cm
- pama brana ..... 0,02cm
- lagani beton u nagibu ..... min. 4,00cm
- armirani beton ..... 20,00cm
- polimer cementno ljepilo ..... 0,50cm
- mineralna vuna ..... 4,00cm
- polimer cementno ljepilo opečano staklenom mrežicom ..... 0,50cm
- završni sloj ..... 30,00cm
- izvrsna dekorativna žbuka ..... 0,30cm

***K21 – Ravni prohodan krov- vanjski teren- lanad gljanog prostora***
- šljunak ..... 5,00cm
- geotekstil ..... 0,20cm
- izvrsna hidroizolacijska sinteričko folija ..... 0,50cm
- mineralna vuna ..... 14,00cm
- pama brana ..... 0,02cm
- lagani beton u nagibu ..... min. 4,00cm
- armirani beton ..... 20,00cm
- polimer cementno ljepilo ..... 0,50cm
- mineralna vuna ..... 4,00cm
- polimer cementno ljepilo opečano staklenom mrežicom ..... 0,50cm
- završni sloj ..... 30,00cm
- izvrsna dekorativna žbuka ..... 0,30cm

***K22 – Ravni prohodan krov- vanjski teren- lanad gljanog prostora***
- šljunak ..... 5,00cm
- geotekstil ..... 0,20cm
- izvrsna hidroizolacijska sinteričko folija ..... 0,50cm
- mineralna vuna ..... 14,00cm
- pama brana ..... 0,02cm
- lagani beton u nagibu ..... min. 4,00cm
- armirani beton ..... 20,00cm
- polimer cementno ljepilo ..... 0,50cm
- mineralna vuna ..... 4,00cm
- polimer cementno ljepilo opečano staklenom mrežicom ..... 0,50cm
- završni sloj ..... 30,00cm
- izvrsna dekorativna žbuka ..... 0,30cm

***K23 – Ravni prohodan krov- vanjski teren- lanad gljanog prostora***
- šljunak ..... 5,00cm
- geotekstil ..... 0,20cm
- izvrsna hidroizolacijska sinteričko folija ..... 0,50cm
- mineralna vuna ..... 14,00cm
- pama brana ..... 0,02cm
- lagani beton u nagibu ..... min. 4,00cm
- armirani beton ..... 20,00cm
- polimer cementno ljepilo ..... 0,50cm
- mineralna vuna ..... 4,00cm
- polimer cementno ljepilo opečano staklenom mrežicom ..... 0,50cm
- završni sloj ..... 30,00cm
- izvrsna dekorativna žbuka ..... 0,30cm

***K24 – Ravni prohodan krov- vanjski teren- lanad gljanog prostora***
- šljunak ..... 5,00cm
- geotekstil ..... 0,20cm
- izvrsna hidroizolacijska sinteričko folija ..... 0,50cm
- mineralna vuna ..... 14,00cm
- pama brana ..... 0,02cm
- lagani beton u nagibu ..... min. 4,00cm
- armirani beton ..... 20,00cm
- polimer cementno ljepilo ..... 0,50cm
- mineralna vuna ..... 4,00cm
- polimer cementno ljepilo opečano staklenom mrežicom ..... 0,50cm
- završni sloj ..... 30,00cm
- izvrsna dekorativna žbuka ..... 0,30cm

***K25 – Ravni prohodan krov- vanjski teren- lanad gljanog prostora***
- šljunak ..... 5,00cm
- geotekstil ..... 0,20cm
- izvrsna hidroizolacijska sinteričko folija ..... 0,50cm
- mineralna vuna ..... 14,00cm
- pama brana ..... 0,02cm
- lagani beton u nagibu ..... min. 4,00cm
- armirani beton ..... 20,00cm
- polimer cementno ljepilo ..... 0,50cm
- mineralna vuna ..... 4,00cm
- polimer cementno ljepilo opečano staklenom mrežicom ..... 0,50cm
- završni sloj ..... 30,00cm
- izvrsna dekorativna žbuka ..... 0,30cm

***K26 – Ravni prohodan krov- vanjski teren- lanad gljanog prostora***
- šljunak ..... 5,00cm
- geotekstil ..... 0,20cm
- izvrsna hidroizolacijska sinteričko folija ..... 0,50cm
- mineralna vuna ..... 14,00cm
- pama brana ..... 0,02cm
- lagani beton u nagibu ..... min. 4,00cm
- armirani beton ..... 20,00cm
- polimer cementno ljepilo ..... 0,50cm
- mineralna vuna ..... 4,00cm
- polimer cementno ljepilo opečano staklenom mrežicom ..... 0,50cm
- završni sloj ..... 30,00cm
- izvrsna dekorativna žbuka ..... 0,30cm

***K27 – Ravni prohodan krov- vanjski teren- lanad gljanog prostora***
- šljunak ..... 5,00cm
- geotekstil ..... 0,20cm
- izvrsna hidroizolacijska sinteričko folija ..... 0,50cm
- mineralna vuna ..... 14,00cm
- pama brana ..... 0,02cm
- lagani beton u nagibu ..... min. 4,00cm
- armirani beton ..... 20,00cm
- polimer cementno ljepilo ..... 0,50cm
- mineralna vuna ..... 4,00cm
- polimer cementno ljepilo opečano staklenom mrežicom ..... 0,50cm
- završni sloj ..... 30,00cm
- izvrsna dekorativna žbuka ..... 0,30cm

***K28 – Ravni prohodan krov- vanjski teren- lanad gljanog prostora***
- šljunak ..... 5,00cm
- geotekstil ..... 0,20cm
- izvrsna hidroizolacijska sinteričko folija ..... 0,50cm
- mineralna vuna ..... 14,00cm
- pama brana ..... 0,02cm
- lagani beton u nagibu ..... min. 4,00cm
- armirani beton ..... 20,00cm
- polimer cementno ljepilo ..... 0,50cm
- mineralna vuna ..... 4,00cm
- polimer cementno ljepilo opečano staklenom mrežicom ..... 0,50cm
- završni sloj ..... 30,00cm
- izvrsna dekorativna žbuka ..... 0,30cm

***K29 – Ravni prohodan krov- vanjski teren- lanad gljanog prostora***
- šljunak ..... 5,00cm
- geotekstil ..... 0,20cm
- izvrsna hidroizolacijska sinteričko folija ..... 0,50cm
- mineralna vuna ..... 14,00cm
- pama brana ..... 0,02cm
- lagani beton u nagibu ..... min. 4,00cm
- armirani beton ..... 20,00cm
- polimer cementno ljepilo ..... 0,50cm
- mineralna vuna ..... 4,00cm
- polimer cementno ljepilo opečano staklenom mrežicom ..... 0,50cm
- završni sloj ..... 30,00cm
- izvrsna dekorativna žbuka ..... 0,30cm

***K30 – Ravni prohodan krov- vanjski teren- lanad gljanog prostora***
- šljunak ..... 5,00cm
- geotekstil ..... 0,20cm
- izvrsna hidroiz

## PRESJEK C-C
M...1:50

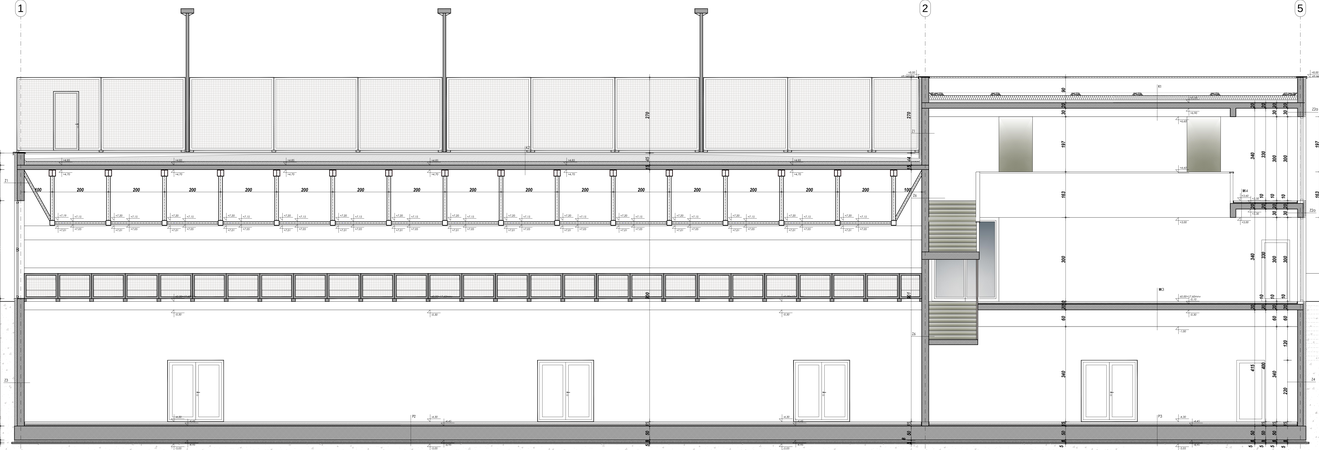


### PODOVI NA TLU

**P1 - Pod na fu - keramičke pločice**
- keramičke pločice u lijepiu ..... 2,00cm
- armirani cementni estrih ..... 5,00cm
- per folija
- ekspandirani polistiren (EPS) ..... 2,50cm
- armirani beton - podna ploča ..... 30,00cm
- armirani beton - podna ploča ..... 50,00cm
- elektrofilcani polistiren (XPS) ..... 8,00cm
- hidroizolacija ..... 1,00cm
- podložni beton ..... 5,00cm

**P1a - Pod na fu (mokri čvor) - keramičke pločice**
- keramičke pločice u lijepiu ..... 2,00cm
- hidroizolacijski polimercementni premaz ..... 0,50cm
- armirani cementni estrih ..... 5,00cm
- per folija
- ekspandirani polistiren (EPS) ..... 2,50cm
- armirani beton - podna ploča ..... 30,00cm
- armirani beton - podna ploča ..... 50,00cm
- elektrofilcani polistiren (XPS) ..... 8,00cm
- hidroizolacija ..... 1,00cm
- podložni beton ..... 5,00cm

**P2 - Pod na fu - parket**
- parketne daske ..... 2,00cm
- suvoliježe gredice od lijepljenice + vesna daska ..... 2,20cm
- PVC folija + hajdučkaparna ujzvrsnakuzdolnjem parketu (EPS) ..... 10,70cm
- per folija
- armirani beton - podna ploča ..... 30,00cm
- elektrofilcani polistiren (XPS) ..... 8,00cm
- hidroizolacija ..... 1,00cm
- podložni beton ..... 5,00cm

**P3 - Pod na fu - industrijski pod (epoksi)**
- epoksidni premaz ..... 0,20cm
- armirani cementni estrih ..... 6,80cm
- per folija
- ekspandirani polistiren (EPS) ..... 2,50cm
- elektrofilcani polistiren (XPS) ..... 6,00cm
- armirani beton - podna ploča ..... 50,00cm
- elektrofilcani polistiren (XPS) ..... 8,00cm
- hidroizolacija ..... 1,00cm
- podložni beton ..... 5,00cm

**P3a - Pod na fu - (mokri čvor) industrijski pod (epoksi)**
- epoksidni premaz ..... 0,20cm
- hidroizolacijski polimercementni premaz ..... 0,50cm
- armirani cementni estrih ..... 7,00cm
- per folija
- ekspandirani polistiren (EPS) ..... 2,50cm
- elektrofilcani polistiren (XPS) ..... 6,00cm
- armirani beton - podna ploča ..... 50,00cm
- elektrofilcani polistiren (XPS) ..... 8,00cm
- hidroizolacija ..... 1,00cm
- podložni beton ..... 5,00cm

**P4 - Pod na fu - prv. pod**
- parketni cementni estrih ..... 6,00cm
- per folija
- ekspandirani polistiren (EPS) ..... 2,50cm
- elektrofilcani polistiren (XPS) ..... 6,00cm
- armirani beton - podna ploča ..... 30,00cm
- elektrofilcani polistiren (XPS) ..... 8,00cm
- podložni beton ..... 5,00cm

**T1 - Terasa - keramičke pločice**
- keramičke pločice s lijepiu ..... 2,00cm
- armirani cementni estrih s nagibu ..... min. 7,00cm
- hidroizolacija ..... 1,00cm
- armirani beton ..... 20,00cm
- vapneno cementnu žbuku ..... 2,00cm

### ZIDOVI

**Z1 - Vanjski zid**
- vapnena cementna žbuka ..... 2,00cm
- armirani beton ..... 25,00cm
- polimer cementno ljepilo ..... 0,50cm
- toplinska izolacija ..... 16,00cm
- polimer cementno ljepilo općoj otpornom mrežicom ..... 0,50cm
- impregnacijski predpremaz
- završna dekorativna žbuka ..... 0,30cm

**Z1a - Vanjski zid (zaminobetonski serklaž, nadvoj)**
- vapnena cementna žbuka ..... 2,00cm
- armirani beton ..... 25,00cm
- polimer cementno ljepilo ..... 0,50cm
- toplinska izolacija ..... 16,00cm
- polimer cementno ljepilo općoj otpornom mrežicom ..... 0,50cm
- impregnacijski predpremaz
- završna dekorativna žbuka ..... 0,30cm

**Z2 - Vanjski zid**
- vapnena cementna žbuka ..... 2,00cm
- armirani beton ..... 25,00cm
- polimer cementno ljepilo ..... 0,50cm
- toplinska izolacija ..... 16,00cm
- polimer cementno ljepilo općoj otpornom mrežicom ..... 0,50cm
- impregnacijski predpremaz
- završna dekorativna žbuka ..... 0,30cm

**Z2a - Vanjski zid (zaminobetonski serklaž, nadvoj)**
- vapnena cementna žbuka ..... 2,00cm
- armirani beton ..... 25,00cm
- polimer cementno ljepilo ..... 0,50cm
- toplinska izolacija ..... 16,00cm
- polimer cementno ljepilo općoj otpornom mrežicom ..... 0,50cm
- impregnacijski predpremaz
- završna dekorativna žbuka ..... 0,30cm

**Z3 - Zid prema fu**
- vapnena cementna žbuka ..... 2,00cm
- armirani beton ..... 25,00cm
- toplinska izolacija ..... 10,00cm
- elastičnakrilani polimer (XPS)
- Deposito folija za zaštitu hidroizolacije ...

**Z4 - Zid prema fu**
- vapnena cementna žbuka ..... 2,00cm
- armirani beton ..... 25,00cm
- hidroizolacija ..... 1,00cm
- toplinska izolacija (XPS) ..... 10,00cm
- Deposito folija za zaštitu hidroizolacije ...

**Z5 - Vanjski zid**
- vapnena cementna žbuka ..... 2,00cm
- bijela opeka ..... 20,00cm
- toplinska izolacija ..... 16,00cm
- mineralna vuna ..... 6,00cm
- polimer cementno ljepilo općoj otpornom mrežicom ..... 0,50cm
- impregnacijski predpremaz
- završna dekorativna žbuka ..... 0,30cm

**Z5a - Vanjski zid (zaminobetonski serklaž, nadvoj)**
- vapnena cementna žbuka ..... 2,00cm
- bijela opeka ..... 20,00cm
- toplinska izolacija ..... 16,00cm
- mineralna vuna ..... 6,00cm
- polimer cementno ljepilo općoj otpornom mrežicom ..... 0,50cm
- impregnacijski predpremaz
- završna dekorativna žbuka ..... 0,30cm

**Z6 - Zid prema fu**
- vapnena cementna žbuka ..... 2,00cm
- armirani beton ..... 25,00cm
- hidroizolacija ..... 1,00cm
- toplinska izolacija (XPS) ..... 10,00cm
- Deposito folija za zaštitu hidroizolacije ...

**Z7 - Zid prema fu**
- vapnena cementna žbuka ..... 2,00cm
- armirani beton ..... 25,00cm
- hidroizolacija ..... 1,00cm
- toplinska izolacija (XPS) ..... 10,00cm
- Deposito folija za zaštitu hidroizolacije ...

### MEĐUKATNE KONSTRUKCIJE

**MK1 - Međukatna konstrukcija - keramičke pločice**
- keramičke pločice u lijepiu ..... 2,00cm
- armirani cementni estrih ..... 4,00cm
- parna brana
- elastificiranaekspandirani polistiren (EPS) ..... 4,00cm
- per folija
- armiranobetonska ploča ..... 20,00cm
- završni sloj ..... 30,00cm
- gipsanofarmaterske ploče ..... 1,25cm

**MK1a - Međukatna konstrukcija (mokri čvor) - keramičke pločice**
- keramičke pločice u lijepiu ..... 2,00cm
- hidroizolacijski polimercementni premaz
- armirani cementni estrih ..... 4,00cm
- parna brana
- elastificiranaekspandirani polistiren (EPS) ..... 4,00cm
- per folija
- armiranobetonska ploča ..... 20,00cm
- završni sloj ..... 30,00cm
- gipsanofarmaterske ploče ..... 1,25cm

**MK2 - Međukatna konstrukcija - parket**
- parket ..... 2,00cm
- armirani cementni estrih ..... 4,00cm
- parna brana
- elastificiranaekspandirani polistiren (EPS) ..... 4,00cm
- per folija
- armiranobetonska ploča ..... 20,00cm
- završni sloj ..... 30,00cm
- gipsanofarmaterske ploče ..... 1,25cm

**MK2* - Međukatna konstrukcija - parket**
- armirani cementni estrih ..... 4,00cm
- parna brana
- elastificiranaekspandirani polistiren (EPS) ..... 4,00cm
- per folija
- armiranobetonska ploča ..... 20,00cm
- završni sloj ..... 30,00cm
- gipsanofarmaterske ploče ..... 1,25cm

**MK3* - Međukatna konstrukcija - lanač vanjskog prostora**
- parket ..... 2,00cm
- armirani cementni estrih ..... 4,00cm
- parna brana
- elastificiranaekspandirani polistiren (EPS) ..... 4,00cm
- per folija
- armiranobetonska ploča ..... 20,00cm
- polimer cementno ljepilo ..... 0,50cm
- mineralna vuna ..... 10,00cm
- polimer cementno ljepilo općoj otpornom mrežicom ..... 0,50cm
- završni sloj ..... 0,30cm
- cementno vodootporna ploča ..... 1,25cm
- polimer cementno ljepilo općoj otpornom mrežicom ..... 0,50cm
- impregnacijski predpremaz
- završna dekorativna žbuka ..... 0,30cm

**MK3 - Međukatna konstrukcija - epoksi**
- epoksi sloj ..... 0,02cm
- armirani cementni estrih ..... 5,00cm
- parna brana
- elastificiranaekspandirani polistiren (EPS) ..... 5,00cm
- per folija
- armiranobetonska ploča ..... 20,00cm
- završni sloj ..... 30,00cm
- gipsanofarmaterske ploče ..... 1,25cm

**MK3* - Međukatna konstrukcija - epoksi**
- epoksi sloj ..... 0,02cm
- armirani cementni estrih ..... 5,00cm
- parna brana
- elastificiranaekspandirani polistiren (EPS) ..... 5,00cm
- per folija
- armiranobetonska ploča ..... 20,00cm
- završni sloj ..... 30,00cm
- gipsanofarmaterske ploče ..... 1,25cm

**MK4 - Međukatna konstrukcija - prv. pod**
- PVC ..... 0,02cm
- armirani cementni estrih ..... 5,00cm
- parna brana
- elastificiranaekspandirani polistiren (EPS) ..... 5,00cm
- per folija
- armiranobetonska ploča ..... 20,00cm
- završni sloj ..... 30,00cm
- gipsanofarmaterske ploče ..... 1,25cm

**MK4* - Međukatna konstrukcija**
- elastificiranaekspandirani polistiren (EPS) ..... 10,00cm
- per folija
- armiranobetonska ploča ..... 20,00cm
- polimer cementno ljepilo ..... 0,50cm
- mineralna vuna ..... 10,00cm
- polimer cementno ljepilo općoj otpornom mrežicom ..... 0,50cm
- završni sloj ..... 0,30cm
- gipsanofarmaterske ploče ..... 1,25cm

**MK5* - Međukatna konstrukcija - lanač vanjskog prostora**
- elastificiranaekspandirani polistiren (EPS) ..... 10,00cm
- per folija
- armiranobetonska ploča ..... 20,00cm
- polimer cementno ljepilo ..... 0,50cm
- mineralna vuna ..... 10,00cm
- polimer cementno ljepilo općoj otpornom mrežicom ..... 0,50cm
- završni sloj ..... 0,30cm

### TERASE I KROVOVI

**T2 - Ravni prohodan krov - (bijeli)- keramičke pločice**
- keramičke pločice u lijepiu ..... 2,00cm
- hidroizolacijski polimercementni premaz
- armirani cementni estrih ..... 4,00cm
- parna brana ..... 0,10cm
- toplinska izolacija vune DDP-K ..... 16,00cm
- per folija ..... 0,01cm
- armirani beton ..... 20,00cm
- polimer cementno ljepilo ..... 0,50cm
- mineralna vuna ..... 10,00cm
- polimer cementno ljepilo općoj otpornom mrežicom ..... 0,50cm
- završni sloj ..... 20,00cm
- gipsanofarmaterske ploče ..... 1,25cm

**T3 - Ravni prohodan krov (vlastiti podest) - keramičke pločice**
- keramičke pločice s lijepiu ..... 2,00cm
- hidroizolacijski polimercementni premaz
- armirani cementni estrih ..... 4,00cm
- parna brana ..... 0,02cm
- toplinska izolacija vune DDP-K ..... 8,00cm
- per folija ..... 0,01cm
- armirani beton ..... 20,00cm
- završni sloj ..... 30,00cm
- gipsanofarmaterske ploče ..... 1,25cm

**T4 - Ravni prohodan krov (vlastiti podest /rasta - keramičke pločice**
- keramičke pločice s lijepiu ..... 2,00cm
- hidroizolacijski polimercementni premaz
- armirani cementni estrih s nagibu ..... min. 8,00 cm
- parna brana ..... 0,02cm
- pločaz kamene vune DDP-K ..... 12,00cm
- armirani beton ..... 20,00cm

**K1 - Ravni neprohodni krov iznad gljivih prostora**
- šljunak ..... 5,00cm
- per folija ..... 0,20cm
- toplinska hidroizolacijska armirana folija ..... 0,30cm
- toplinska izolacija ..... 0,50cm
- parna brana ..... 0,02cm
- ispuni beton s nagibu ..... min. 4,00cm
- armirani beton ..... 20,00cm
- završni sloj ..... 0,30cm
- gipsanofarmaterske ploče ..... 1,25cm

**K1* - Ravni neprohodni krov - iznad vanjskog prostora**
- šljunak ..... 5,00cm
- per folija ..... 0,20cm
- toplinska hidroizolacijska armirana folija ..... 0,30cm
- toplinska izolacija ..... 0,50cm
- parna brana ..... 0,02cm
- ispuni beton s nagibu ..... min. 4,00cm
- armirani beton ..... 20,00cm
- polimer cementno ljepilo ..... 0,50cm
- mineralna vuna ..... 4,00cm
- polimer cementno ljepilo općoj otpornom mrežicom ..... 0,50cm
- impregnacijski predpremaz
- završna dekorativna žbuka ..... 0,30cm

**K2 - Ravni prohodan krov - vanjski teren- iznad gljivnog prostora**
- završna gumena podloga ..... 3,00cm
- armirani cementni estrih s nagibu ..... min. 5,00cm
- per folija
- TPO - folija ..... 0,20cm
- toplinska izolacija vune DDP-K ..... 16,00cm
- parna brana ..... 0,02cm
- armiranobetonska ploča (glatko i bojano) ..... 15,00cm

## PRESJEK C-C
M...1:50

**0,00 = 17,60 MNV**


V/A FACTUM
radionica d.o.o. 21210 Solin
tel: 021/882-000, fax: 021/882-001
e-mail: info@vafactum.hr, www.vafactum.hr
OIB 56781813640


Investitor:
OSNOVNA ŠKOLA PRELASKA
Ulica Prelaska 4 & 6
OIB 62555851248

Datum i potpis:

Projektant:
Ana Sofia Dujam, dipl. ing. arh.

Voditelj projekta:
Ana Sofia Dujam, dipl. ing. arh.

Suradnici:
Ana Sofia Dujam, dipl. ing. arh.
Marija Matej Ivanović, dipl.ing.arh.

Projekt:
DRUŽIONICA GRAĐEVINA - OSNOVNA ŠKOLA

Faza projektiranja:
IDEJNI ARHITEKTONSKI PROJEKT

Sadržaj:
PRESJEK C-C

| Mjerilo: | Datum: | Oznaka: | Broj lis: | Broj str: |
|---|---|---|---|---|
| 1:50 | Zadar, 09/25 | 7/3/24 | 1/1 | 08 |

## PRESJEK D-D
M...1:50

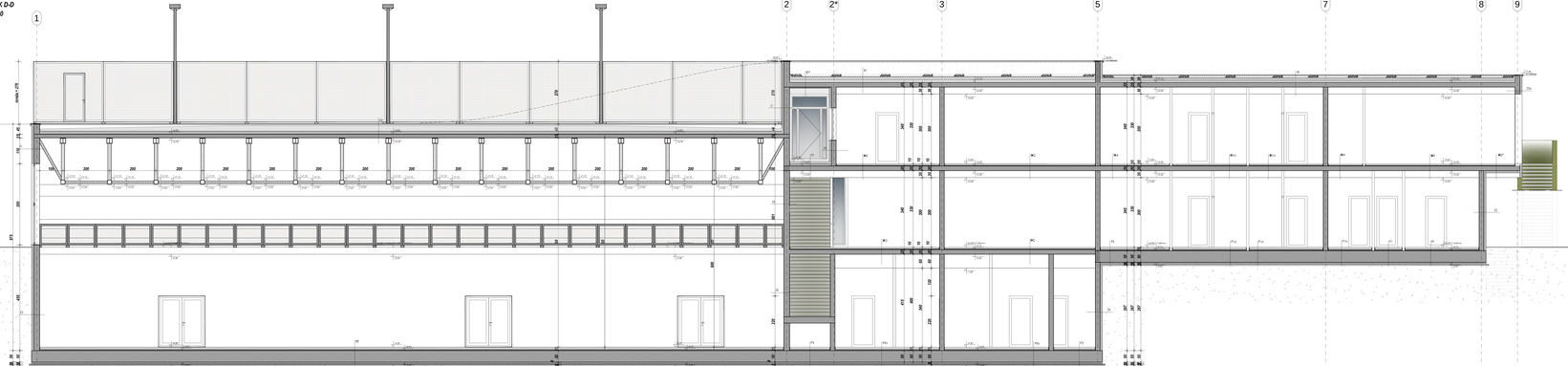


### PODOVI NA TLO

**P1 - Pod na fn. - keramičke pločice**
- keramičke pločice u lijepilu ..... 2,00cm
- armirani cementni estrih ..... 5,00cm
- zaštitna folija ..... 0,02cm
- ekstrudirani polistiren (XPS) ..... 2,50cm
- ekstrudirani polistiren (XPS) ..... 4,00cm
- hidroizolacija - bitumenska masa ..... 0,30cm
- ekstrudirani polistiren (XPS) ..... 8,00cm
- hidroizolacija ..... 1,00cm
- podložni beton ..... 2,00cm

**P1a - Pod na fn. (mokri čvor) - keramičke pločice**
- keramičke pločice u lijepilu ..... 2,00cm
- hidroizolacijski jednokomponentni premaz ..... 0,30cm
- armirani cementni estrih ..... 5,00cm
- zaštitna folija ..... 0,02cm
- ekstrudirani polistiren (XPS) ..... 2,50cm
- ekstrudirani polistiren (XPS) ..... 4,00cm
- hidroizolacija ..... 0,30cm
- hidroizolacija ..... 1,00cm
- podložni beton ..... 2,00cm

**P2 - Pod na fn. - parket**
- parket ..... 1,70cm
- cementno ljepilo za lamparket + vlačni otpor ..... 0,30cm
- armirani cementni estrih s hidroizolacijskim jednokomponentnim premazom ..... 5,00cm
- zaštitna folija ..... 0,02cm
- ekstrudirani polistiren (XPS) ..... 2,50cm
- ekstrudirani polistiren (XPS) ..... 4,00cm
- hidroizolacija ..... 0,30cm
- hidroizolacija ..... 1,00cm
- podložni beton ..... 2,00cm

**P3 - Pod na fn. - industrijski pod (epoksi)**
- epoksidni premaz ..... 0,30cm
- armirani cementni estrih ..... 5,00cm
- zaštitna folija ..... 0,02cm
- ekstrudirani polistiren (XPS) ..... 2,50cm
- ekstrudirani polistiren (XPS) ..... 4,00cm
- hidroizolacija ..... 0,30cm
- ekstrudirani polistiren (XPS) ..... 8,00cm
- hidroizolacija ..... 1,00cm
- podložni beton ..... 2,00cm

**P3a - Pod na fn. - (mokri čvor) industrijski pod (epoksi)**
- epoksidni premaz ..... 0,30cm
- hidroizolacijski jednokomponentni premaz ..... 0,30cm
- armirani cementni estrih ..... 7,00cm
- zaštitna folija ..... 0,02cm
- ekstrudirani polistiren (XPS) ..... 2,50cm
- ekstrudirani polistiren (XPS) ..... 6,00cm
- hidroizolacija ..... 0,30cm
- ekstrudirani polistiren (XPS) ..... 8,00cm
- hidroizolacija ..... 1,00cm
- podložni beton ..... 2,00cm

**P4 - Pod na fn. - pvc pod**
- pvc ..... 0,30cm
- armirani cementni estrih ..... 4,50cm
- zaštitna folija ..... 0,02cm
- ekstrudirani polistiren (XPS) ..... 2,50cm
- ekstrudirani polistiren (XPS) ..... 4,00cm
- hidroizolacija ..... 0,30cm
- hidroizolacija ..... 1,00cm
- podložni beton ..... 2,00cm

**T1 - Terasa - keramičke pločice**
- keramičke pločice u lijepilu ..... 2,00cm
- armirani cementni estrih s nagibom ..... min. 4,00cm
- hidroizolacija ..... 0,30cm
- toplinska izolacija ..... 20,00cm
- vapnena cementna žbuka ..... 2,00cm

### ZIDOVI

**Z1 - Vanjski zid**
- vapnena cementna žbuka ..... 2,00cm
- armirani beton ..... 25,00cm
- polimer cementni ljepilo ..... 0,50cm
- mineralna vuna ..... 10,00cm
- polimer cementno ljepilo općoj namjeni otporan mrazu ..... 0,50cm
- impregnacijski predpremaz ..... 0,30cm
- završna dekorativna žbuka ..... 0,30cm

**Z1a - Vanjski zid (zaštićeni/unutarnji vanjski, nadrep)**
- vapnena cementna žbuka ..... 2,00cm
- armirani beton ..... 25,00cm
- polimer cementno ljepilo ..... 0,50cm
- mineralna vuna ..... 10,00cm
- polimer cementno ljepilo općoj namjeni otporan mrazu ..... 0,50cm
- impregnacijski predpremaz ..... 0,30cm
- završna dekorativna žbuka ..... 0,30cm

**Z2 - Vanjski zid**
- vapnena cementna žbuka ..... 2,00cm
- armirani beton ..... 25,00cm
- polimer cementno ljepilo općoj namjeni otporan mrazu ..... 0,50cm
- mineralna vuna ..... 10,00cm
- polimer cementno ljepilo općoj namjeni otporan mrazu ..... 0,50cm
- impregnacijski predpremaz ..... 0,30cm
- završna dekorativna žbuka ..... 0,30cm

**Z2a - Vanjski zid (zaštićeni/unutarnji vanjski, nadrep)**
- vapnena cementna žbuka ..... 2,00cm
- armirani beton ..... 25,00cm
- polimer cementno ljepilo ..... 0,50cm
- mineralna vuna ..... 10,00cm
- polimer cementno ljepilo općoj namjeni otporan mrazu ..... 0,50cm
- impregnacijski predpremaz ..... 0,30cm
- završna dekorativna žbuka ..... 0,30cm

**Z3 - Zid - unutarnji (bez hydrobloh zaštite)**
- vapnena cementna žbuka ..... 2,00cm
- armirani beton ..... 25,00cm
- vapnena cementna žbuka ..... 2,00cm

### MEĐUKATNE KONSTRUKCIJE

**MK1 - Međukatna konstrukcija - keramičke pločice**
- keramičke pločice u lijepilu ..... 2,00cm
- armirani cementni estrih ..... 4,00cm
- parna brana ..... 0,02cm
- elastificirani ekspandirani polistiren (EPS) ..... 4,00cm
- armirani betonski strop ..... 20,00cm
- armirani/suhomontažni strop ..... 30,00cm
- spuštanje stropa ..... 1,25cm

**MK2 - Međukatna konstrukcija - parket**
- parket ..... 2,00cm
- armirani cementni estrih ..... 4,00cm
- parna brana ..... 0,02cm
- elastificirani ekspandirani polistiren (EPS) ..... 4,00cm
- armirani/suhomontažni strop ..... 20,00cm
- armirano betonska ploča ..... 20,00cm
- spuštanje stropa ..... 1,25cm

**MK2* - Međukatna konstrukcija - parket**
- parket ..... 2,00cm
- armirani cementni estrih ..... 4,00cm
- parna brana ..... 0,02cm
- elastificirani ekspandirani polistiren (EPS) ..... 4,00cm
- armirani/suhomontažni strop ..... 20,00cm
- armirano betonska ploča ..... 20,00cm
- vapnena cementna žbuka ..... 2,00cm

**MK3* - Međukatna konstrukcija - beton**
- beton ..... 20,00cm
- gletmasa ..... 0,20cm
- vapnena cementna žbuka ..... 2,00cm
- armirano betonska ploča ..... 14,00cm
- parna brana ..... 0,02cm
- armirani beton ..... 20,00cm
- armirani beton s nagibom ..... min. 4,00cm
- armirano beton ..... 30,00cm
- polimer cementno ljepilo općoj namjeni otporan mrazu ..... 0,50cm
- impregnacijski predpremaz ..... 0,30cm
- završna dekorativna žbuka ..... 0,30cm

**MK4 - Međukatna konstrukcija - pvc pod**
- PVC ..... 0,30cm
- armirani cementni estrih ..... 5,00cm
- parna brana ..... 0,02cm
- elastificirani ekspandirani polistiren (EPS) ..... 5,00cm
- armirani/suhomontažni strop ..... 20,00cm
- spuštanje stropa ..... 1,25cm

**MK4* - Međukatna konstrukcija**
- elastificirani ekspandirani polistiren (EPS) ..... 10,00cm
- parna brana ..... 0,02cm
- armirani/suhomontažni strop ..... 20,00cm
- polimer cementno ljepilo ..... 0,50cm
- ekspandirani polistiren (EPS) ..... 10,00cm
- polimer cementno ljepilo ..... 0,50cm
- završna dekorativna žbuka ..... 0,30cm

**MK5* - Međukatna konstrukcija - beton**
- beton ..... 20,00cm
- gletmasa ..... 0,20cm
- vapnena cementna žbuka ..... 2,00cm
- armirano betonska ploča ..... 14,00cm
- parna brana ..... 0,02cm
- armirani beton ..... 20,00cm
- armirani beton s nagibom ..... min. 4,00cm
- armirano beton ..... 30,00cm
- polimer cementno ljepilo općoj namjeni otporan mrazu ..... 0,50cm
- impregnacijski predpremaz ..... 0,30cm
- završna dekorativna žbuka ..... 0,30cm

### STRAJE I ERKERI

**T2 - Renovirani protuteren bren - (fijenta)- keramičke pločice**
- keramičke pločice u lijepilu ..... 2,00cm
- hidroizolacijski jednokomponentni premaz ..... 0,30cm
- armirani cementni estrih ..... 4,00cm
- parna brana ..... 0,02cm
- ekspandirani polistiren (EPS) ..... 4,00cm
- armirano betonska ploča ..... 20,00cm
- spuštanje stropa ..... 1,25cm

**T3 - Renovirani protuteren bren (mokri podest) - keramičke pločice**
- keramičke pločice u lijepilu ..... 2,00cm
- hidroizolacijski jednokomponentni premaz ..... 0,30cm
- armirani cementni estrih ..... 4,00cm
- parna brana ..... 0,02cm
- ploča kamerne rune DDP K ..... 12,00cm
- armirano betonska ploča ..... 20,00cm
- spuštanje stropa ..... 1,25cm

**T4 - Renovirani protuteren bren (+ plaint podest) jhuke - keramičke pločice**
- keramičke pločice u lijepilu ..... 2,00cm
- hidroizolacijski jednokomponentni premaz ..... 0,30cm
- armirani cementni estrih s nagibo ..... min 8,00 cm
- parna brana ..... 0,02cm
- ploča kamerne rune DDP K ..... 12,00cm
- armirano betonska ploča ..... 0,00cm

**K1 - Renovirani nepohodni krov (ravni gljivnih prostora**
- gletmasa ..... 0,50cm
- parna brana ..... 0,20cm
- armirano betonska ploča ..... 14,00cm
- mineralna vuna ..... 14,00cm
- armirani beton s nagibo ..... min. 4,00cm
- armirani beton ..... 30,00cm
- polimer cementno ljepilo ..... 0,50cm
- završna dekorativna žbuka ..... 0,30cm

**K1* - Renovirani nepohodni krov- ravni ravnjeng prostora**
- šljunak ..... 5,00cm
- gletmasa ..... 0,20cm
- armirano betonska ploča ..... 14,00cm
- mineralna vuna ..... 14,00cm
- armirani beton s nagibo ..... min. 4,00cm
- armirani beton ..... 30,00cm
- polimer cementno ljepilo općoj namjeni otporan mrazu ..... 0,50cm
- impregnacijski predpremaz ..... 0,30cm
- završna dekorativna žbuka ..... 0,30cm

**K2 - Renovirani nepohodni krov- ravnjeni krov- ravni gljivnog prostora**
- šljunčani gumeni podloga ..... 3,50cm
- hidroizolacijski jednokomponentni premaz ..... min. 4,00cm
- armirano betonska ploča s nagibo ..... 0,50cm
- parna brana ..... 0,20cm
- ploča kamerne rune DDP K ..... 12,00cm
- armirano betonska ploča ..... 0,00cm
- armiranobetonska ploča (gotenu i trojeno) ..... 0,00cm




## PRESJEK D-D
M...1:50

0,00 = 17,60 MNV

0,00 = 17,60 MNV

V/A FACTUM

SVEUČILIŠNI ARHITEKTONSKI PROJEKT

PRESJEK D-D

| MJERILO | RADNI NALOG | LIST | LISTOVA | Plan br. |
|---|---|---|---|---|
| 1:50 | Zadar, 09/22 | | 7/1/24 | 10 |


Ustanova iz članka 7. stavka 1. točke 2. Zakona o znanstvenoj djelatnosti i visokom obrazovanju (NN 123/03, 198/03, 105/04, 174/04, 02/07, 46/07, 45/09, 63/11, 94/13, 139/13, 101/14, 60/15, 131/17)



Predstojnica Katedre:
Ivana Franjević

Voditelj projekta:
Ivan Lovrenović

Asistent:
Ana Dujo Gazon, dipl. ing. arh.

Projektanti:
Ana Dujo Gazon, dipl. ing. arh.
Ivan Lovrenović

Suradnici izvan fakulteta:

## PRESJEK E-E
M...1:50

### PODOVI NA TLU

**P1 - Pod na tlu - keramičke pločice**
• keramičke pločice u ljepilu...2.00cm
• armirani cementni estrih...5.00cm
• pe-folija...
• ekspandirani polistiren (EPS)...2.00cm
• ekstrudirani polistiren (XPS)...6.00cm
• armirani beton - podna ploča...50.00cm
• ekstrudirani polistiren (XPS)...8.00cm
• hidroizolacija...1.00cm
• podložni beton...5.00cm

**P1a - Pod na tlu (mokri čvor) - keramičke pločice**
• keramičke pločice u ljepilu...2.00cm
• hidroizolacijski polimercementni premaz...
• armirani cementni estrih...5.00cm
• pe-folija...
• ekspandirani polistiren (EPS)...2.00cm
• ekstrudirani polistiren (XPS)...6.00cm
• armirani beton - podna ploča...50.00cm
• ekstrudirani polistiren (XPS)...8.00cm
• hidroizolacija...1.00cm
• podložni beton...5.00cm

**P2 - Pod na tlu - parket**
• parketne daske...2.10cm
• savitljive gredice od šperploče + vezna daska...2.20cm
• elastični nosač s regulacijskim vijkom/ekstrudirani polistiren (EPS)...10.70cm
• pvc folija...
• armirani beton - podna ploča...50.00cm
• ekstrudirani polistiren (XPS)...8.00cm
• hidroizolacija...1.00cm
• podložni beton...5.00cm

**P3 - Pod na tlu - industrijski pod (epoksi)**
• epoksidni premaz...0.20cm
• armirani cementni estrih...6.50cm
• pe-folija...
• ekspandirani polistiren (EPS)...2.00cm
• ekstrudirani polistiren (XPS)...6.00cm
• armirani beton - podna ploča...50.00cm
• ekstrudirani polistiren (XPS)...8.00cm
• hidroizolacija...1.00cm
• podložni beton...5.00cm

**P3a - Pod na tlu -(mokri čvor) industrijski pod (epoksi)**
• epoksidni premaz...0.20cm
• hidroizolacijski polimercementni premaz...
• armirani cementni estrih...7.00cm
• pe-folija...
• ekspandirani polistiren (EPS)...2.00cm
• ekstrudirani polistiren (XPS)...6.00cm
• armirani beton - podna ploča...50.00cm
• ekstrudirani polistiren (XPS)...8.00cm
• hidroizolacija...1.00cm
• podložni beton...5.00cm

**P4 - Pod na tlu - pvc pod**
• pvc...0.20cm
• armirani cementni estrih...6.00cm
• pe-folija...
• ekspandirani polistiren (EPS)...2.00cm
• ekstrudirani polistiren (XPS)...6.00cm
• armirani beton - podna ploča...50.00cm
• ekstrudirani polistiren (XPS)...8.00cm
• hidroizolacija...1.00cm
• podložni beton...5.00cm

**T1 - Terase - keramičke pločice**
• keramičke pločice u ljepilu...2.00cm
• armirani cementni estrih u nagibu...min. 4.00cm
• hidroizolacija...1.00cm
• armirani beton...20.00cm
• vapneno cementna žbuka...2.00cm

### ZIDOVI

**Z1 - Vanjski zid**
• vapneno-cementna žbuka...2.00cm
• armirani beton...25.00cm
• polimer cementno ljepilo...0.50cm
• mineralna vuna...10.00cm
• polimer cementno ljepilo ojačano staklenom mrežicom...0.50cm
• impregnacijski predpremaz...
• završna dekorativna žbuka...0.30cm

**Z1a - Vanjski zid (armiranobetonski serklaž, nadvoj)**
• vapneno-cementna žbuka...2.00cm
• armirani beton...25.00cm
• polimer cementno ljepilo...0.50cm
• polimer cementno ljepilo ojačano staklenom mrežicom...0.50cm
• impregnacijski predpremaz...
• završna dekorativna žbuka...0.30cm

**Z2 - Vanjski zid**
• vapneno-cementna žbuka...2.00cm
• armirani beton...20.00cm
• polimer cementno ljepilo...0.50cm
• mineralna vuna...10.00cm
• polimer cementno ljepilo ojačano staklenom mrežicom...0.50cm
• impregnacijski predpremaz...
• završna dekorativna žbuka...0.30cm

**Z2a - Vanjski zid (armiranobetonski serklaž, nadvoj)**
• vapneno-cementna žbuka...2.00cm
• armirani beton...20.00cm
• polimer cementno ljepilo...0.50cm
• mineralna vuna...10.00cm
• polimer cementno ljepilo ojačano staklenom mrežicom...0.50cm
• impregnacijski predpremaz...
• završna dekorativna žbuka...0.30cm

**Z3 - Zid prema tlu**
• vapneno-cementna žbuka...2.00cm
• armirani beton...25.00cm
• hidroizolacija...1.00cm
• ekstrudirani polistiren (XPS)...10.00cm
• čepasta folija za zaštitu hidroizolacije...

**Z4 - Zid prema tlu**
• vapneno-cementna žbuka...2.00cm
• armirani beton...20.00cm
• hidroizolacija...1.00cm
• extrudirani polistiren (XPS)...10.00cm
• čepasta folija za zaštitu hidroizolacije...

**Z5 - Vanjski zid**
• vapneno-cementna žbuka...2.00cm
• blok opeka...20.00cm
• polimer cementno ljepilo...0.50cm
• mineralna vuna...15.00cm
• polimer cementno ljepilo ojačano staklenom mrežicom...0.50cm
• impregnacijski predpremaz...
• završna dekorativna žbuka...0.30cm

**Z5a - Vanjski zid- (armiranobetonski serklaž, nadvoj)**
• vapneno-cementna žbuka...2.00cm
• blok opeka...20.00cm
• polimer cementno ljepilo...0.50cm
• mineralna vuna...15.00cm
• polimer cementno ljepilo ojačano staklenom mrežicom...0.50cm
• impregnacijski predpremaz...
• završna dekorativna žbuka...0.30cm

**Z6 - Zid - unutarnji (bez toplinskih zahtjeva)**
• vapneno-cementna žbuka...2.00cm
• armirani beton...25.00cm
• vapneno-cementna žbuka...2.00cm

### MEĐUKATNE KONSTRUKCIJE

**MK1 - Međukatna konstrukcija - keramičke pločice**
• keramičke pločice u ljepilu...2.00cm
• armirani cementni estrih...4.00cm
• parna brana...
• elastificirani ekspandirani polistiren (EPS)...4.00cm
• pe-folija...
• armiranobetonska ploča...20.00cm
• zračni sloj...30.00cm
• gipskartonske ploče...1.25cm

**MK1a - Međukatna konstrukcija (mokri čvor) - keramičke pločice**
• keramičke pločice u ljepilu...2.00cm
• hidroizolacijski polimercementni premaz...
• armirani cementni estrih...4.00cm
• parna brana...
• elastificirani ekspandirani polistiren (EPS)...4.00cm
• pe-folija...
• armiranobetonska ploča...20.00cm
• zračni sloj...30.00cm
• gipskartonske ploče...1.25cm

**MK2 - Međukatna konstrukcija - parket**
• parket...2.00cm
• armirani cementni estrih...4.00cm
• parna brana...
• elastificirani ekspandirani polistiren (EPS)...4.00cm
• pe-folija...
• armiranobetonska ploča...20.00cm
• zračni sloj...30.00cm
• gipskartonske ploče...1.25cm

**MK2** - Međukatna konstrukcija - parket**
• parket...2.00cm
• armirani cementni estrih...4.00cm
• parna brana...
• elastificirani ekspandirani polistiren (EPS)...4.00cm
• pe-folija...
• armiranobetonska ploča...20.00cm
• vapneno-cementna žbuka...2.00cm

**MK2* - Međukatna konstrukcija - iznad vanjskog prostora**
• parket...2.00cm
• armirani cementni estrih...4.00cm
• parna brana...
• elastificirani ekspandirani polistiren (EPS)...4.00cm
• pe-folija...
• armiranobetonska ploča...20.00cm
• polimer cementno ljepilo...0.50cm
• mineralna vuna...10.00cm
• polimer cementno ljepilo ojačano staklenom mrežicom...0.50cm
• zračni sloj...20.00cm
• cementna vodootporna ploča...1.25cm
• polimer cementno ljepilo ojačano staklenom mrežicom...0.50cm
• impregnacijski predpremaz...
• završna dekorativna žbuka...0.30cm

**MK3 - Međukatna konstrukcija - epoksi**
• epoksi- smola...0.02cm
• armirani cementni estrih...5.00cm
• parna brana...
• elastificirani ekspandirani polistiren (EPS)...5.00cm
• pe-folija...
• armiranobetonska ploča...20.00cm
• zračni sloj...30.00cm
• gipskartonske ploče...1.25cm

**MK3* - Međukatna konstrukcija - epoksi**
• epoksi- smola...0.02cm
• armirani cementni estrih...5.00cm
• parna brana...
• elastificirani ekspandirani polistiren (EPS)...5.00cm
• pe-folija...
• armiranobetonska ploča...20.00cm
• vapneno-cementna žbuka...2.00cm

**MK4 - Međukatna konstrukcija - pvc pod**
• pvc...0.02cm
• armirani cementni estrih...5.00cm
• parna brana...
• elastificirani ekspandirani polistiren (EPS)...5.00cm
• pe-folija...
• armiranobetonska ploča...20.00cm
• zračni sloj...30.00cm
• gipskartonske ploče...1.25cm

**MK4* - Međukatna konstrukcija**
• elastificirani ekspandirani polistiren (EPS)...10.00cm
• pe-folija...
• armiranobetonska ploča...20.00cm
• polimer cementno ljepilo...0.50cm
• ekspandirani polistiren (EPS)...10.00cm
• zračni sloj...20.00cm
• gipskartonske ploče...1.25cm

**MK4** - Međukatna konstrukcija - iznad vanjskog prostora**
• elastificirani ekspandirani polistiren (EPS)...10.00cm
• pe-folija...
• armiranobetonska ploča...20.00cm
• polimer cementno ljepilo...0.50cm
• mineralna vuna...10.00cm
• polimer cementno ljepilo ojačano staklenom mrežicom...0.50cm
• impregnacijski predpremaz...
• završna dekorativna žbuka...0.30cm

### TERASE I KROVOVI

**T2 - Ravni prohodan krov - (trijem)- keramičke pločice**
• keramičke pločice u ljepilu...2.00cm
• hidroizolacijski polimercementni premaz...
• armirani cementni estrih...4.00cm
• parna brana...0.02cm
• ploče kamene vune DDP-X...4.00cm
• pe-folija...0.015cm
• armirani beton...20.00cm
• polimerno-cementno ljepilo...0.50cm
• mineralna vuna...10.00cm
• polimer cementno ljepilo ojačano staklenom mrežicom...0.50cm
• zračni sloj...20.00cm
• gipskartonske ploče...1.25cm

**T3 - Ravni prohodan krov (ulazni podest) - keramičke pločice**
• keramičke pločice u ljepilu...2.00cm
• hidroizolacijski polimercementni premaz...
• armirani cementni estrih...6.00cm
• parna brana...0.02cm
• ploče kamene vune DDP-X...12.00cm
• pe-folija...0.015cm
• armirani beton...20.00cm
• zračni sloj...30.00cm
• gipskartonska ploča...1.25cm

**T4 - Ravni prohodan krov ( ulazni podest )kata - keramičke pločice**
• keramičke pločice u ljepilu...2.00cm
• hidroizolacijski polimercementni premaz...
• armirani cementni estrih u nagibu...min 8.00 cm
• parna brana...0.02cm
• ploče kamene vune DDP-X...12.00cm
• armirani beton...20.00cm

**K1 - Ravni neprohodan krov iznad grijanih prostora**
• šljunak...5.00cm
• geotekstil...0.20cm
• završna hidroizolacijska sintetička folija...0.50cm
• mineralna vuna...14.00cm
• parna brana...0.02cm
• lagani beton u nagibu...min. 4.00cm
• armirani beton...20.00cm
• zračni sloj...30.00cm
• gipskartonske ploče...1.25cm

**K1* - Ravni neprohodni krov- iznad vanjskog prostora**
• šljunak...5.00cm
• geotekstil...0.20cm
• završna hidroizolacijska sintetička folija...0.50cm
• mineralna vuna...14.00cm
• parna brana...0.02cm
• lagani beton u nagibu...min. 4.00cm
• armirani beton...20.00cm
• polimer cementno ljepilo...0.50cm
• mineralna vuna...4.00cm
• polimer cementno ljepilo ojačano staklenom mrežicom...0.50cm
• impregnacijski predpremaz...
• završna dekorativna žbuka...0.30cm

**K2 - Ravni prohodan krov- vanjski teren- iznad grijanog prostora**
• lijevana gumena podloga...3.00cm
• armirano-cementni estrih u nagibu...min.5.00cm
• pe folija...
• TPO- folija...0.20cm
• ploče kamene vune DDP-X...12.00cm
• parna brana...0.02cm
• armiranobetonska ploča (gletano i bojano)...15.00cm

## PRESJEK E-E
M...1:50

**0,00 = 17,60 MNV**

| | |
|---|---|
| VIA FACTUM — Jadranska 7, 23210 Biograd n/m, e-mail: viafactum@viafactum.hr, tel: 023400655 tel/fax:023400654, OIB:76739136445 | Investitor: OSNOVNA ŠKOLA PRIVLAKA, IVANA PAVLA II 53, OIB:63233501548 |
| Građevina: DRUŠTVENA GRAĐEVINA - OSNOVNA ŠKOLA | Glavni projektant: Ana Šoša Gulam, dipl. ing. arh. |
| Naziv projekta/strukovna odrednica: IZVEDBENI ARHITEKTONSKI PROJEKT | Projektant: Ana Šoša Gulam, dipl. ing. arh. |
| Sadržaj: PRESJEK E-E | Autor idejnog rješenja: Tajana Nekić Ivanac ing.arh. |

| Mjerilo: | Mjesto i datum: | Z.O.P.: | T.D.: | Prilog br: | Suradnik: |
|---|---|---|---|---|---|
| 1:50 | Zadar, 09/25 | - | 713/24 | 11 | |

## PRESJEK F-F
M...1:50


### PODOVI NA TLU

**P1 - Pod na tlu - keramičke pločice**
- keramičke pločice u ljepilu....2.00cm
- armirani cementni estrih....5.00cm
- pe-folija....
- ekspandirani polistiren (EPS)....2.00cm
- ekstrudirani polistiren (XPS)....6.00cm
- armirani beton - podna ploča....50.00cm
- ekstrudirani polistiren (XPS)....8.00cm
- hidroizolacija....1.00cm
- podložni beton....5.00cm

**P1a - Pod na tlu (mokri čvor) - keramičke pločice**
- keramičke pločice u ljepilu....2.00cm
- hidroizolacijski polimercementni premaz....
- armirani cementni estrih....5.00cm
- pe-folija....
- ekspandirani polistiren (EPS)....2.00cm
- ekstrudirani polistiren (XPS)....6.00cm
- armirani beton - podna ploča....50.00cm
- ekstrudirani polistiren (XPS)....8.00cm
- hidroizolacija....1.00cm
- podložni beton....5.00cm

**P2 - Pod na tlu - parket**
- parketne daske....2.10cm
- savitljive gredice od šperploče + vezna daska....2.20cm
- elastični nosač s regulacijskim vijkom/ekstrudirani polistiren (EPS)....10.70cm
- pvc folija....
- armirani beton - podna ploča....50.00cm
- ekstrudirani polistiren (XPS)....8.00cm
- hidroizolacija....1.00cm
- podložni beton....5.00cm

**P3 - Pod na tlu - industrijski pod (epoksi)**
- epoksidni premaz....0.20cm
- armirani cementni estrih....6.50cm
- pe-folija....
- ekspandirani polistiren (EPS)....2.00cm
- ekstrudirani polistiren (XPS)....6.00cm
- armirani beton - podna ploča....50.00cm
- ekstrudirani polistiren (XPS)....8.00cm
- hidroizolacija....1.00cm
- podložni beton....5.00cm

**P3a - Pod na tlu -(mokri čvor) industrijski pod (epoksi)**
- epoksidni premaz....0.20cm
- hidroizolacijski polimercementni premaz....
- armirani cementni estrih....7.00cm
- pe-folija....
- ekspandirani polistiren (EPS)....2.00cm
- ekstrudirani polistiren (XPS)....6.00cm
- armirani beton - podna ploča....50.00cm
- ekstrudirani polistiren (XPS)....8.00cm
- hidroizolacija....1.00cm
- podložni beton....5.00cm

**P4 - Pod na tlu - pvc pod**
- pvc....0.20cm
- armirani cementni estrih....6.00cm
- pe-folija....
- ekspandirani polistiren (EPS)....2.00cm
- ekstrudirani polistiren (XPS)....6.00cm
- armirani beton - podna ploča....50.00cm
- ekstrudirani polistiren (XPS)....8.00cm
- hidroizolacija....1.00cm
- podložni beton....5.00cm

**T1 - Terase - keramičke pločice**
- keramičke pločice u ljepilu....2.00cm
- armirani cementni estrih u nagibu....min. 4.00cm
- hidroizolacija....1.00cm
- armirani beton....20.00cm
- vapneno cementna žbuka....2.00cm

### ZIDOVI

**Z1 - Vanjski zid**
- vapneno-cementna žbuka....2.00cm
- armirani beton....25.00cm
- polimer cementno ljepilo....0.50cm
- mineralna vuna....10.00cm
- polimer cementno ljepilo ojačano staklenom mrežicom....0.50cm
- impregnacijski predpremaz....
- završna dekorativna žbuka....0.30cm

**Z1a - Vanjski zid (armiranobetonski serklaž, nadvoj)**
- vapneno-cementna žbuka....2.00cm
- armirani beton....25.00cm
- polimer cementno ljepilo....0.50cm
- mineralna vuna....10.00cm
- polimer cementno ljepilo ojačano staklenom mrežicom....0.50cm
- impregnacijski predpremaz....
- završna dekorativna žbuka....0.30cm

**Z2 - Vanjski zid**
- vapneno-cementna žbuka....2.00cm
- armirani beton....20.00cm
- polimer cementno ljepilo....0.50cm
- mineralna vuna....10.00cm
- polimer cementno ljepilo ojačano staklenom mrežicom....0.50cm
- impregnacijski predpremaz....
- završna dekorativna žbuka....0.30cm

**Z2a - Vanjski zid (armiranobetonski serklaž, nadvoj)**
- vapneno-cementna žbuka....2.00cm
- armirani beton....20.00cm
- polimer cementno ljepilo....0.50cm
- mineralna vuna....10.00cm
- polimer cementno ljepilo ojačano staklenom mrežicom....0.50cm
- impregnacijski predpremaz....
- završna dekorativna žbuka....0.30cm

**Z3 - Zid prema tlu**
- vapneno-cementna žbuka....2.00cm
- armirani beton....25.00cm
- hidroizolacija....1.00cm
- ekstrudirani polistiren (XPS)....10.00cm
- čepasta folija za zaštitu hidroizolacije....

**Z4 - Zid prema tlu**
- vapneno-cementna žbuka....2.00cm
- armirani beton....20.00cm
- hidroizolacija....1.00cm
- extrudirani polistiren (XPS)....10.00cm
- čepasta folija za zaštitu hidroizolacije....

**Z5 - Vanjski zid**
- vapneno-cementna žbuka....2.00cm
- blok opeka....20.00cm
- polimer cementno ljepilo....0.50cm
- mineralna vuna....15.00cm
- polimer cementno ljepilo ojačano staklenom mrežicom....0.50cm
- impregnacijski predpremaz....
- završna dekorativna žbuka....0.30cm

**Z5a - Vanjski zid- (armiranobetonski serklaž, nadvoj)**
- vapneno-cementna žbuka....2.00cm
- blok opeka....20.00cm
- polimer cementno ljepilo....0.50cm
- mineralna vuna....15.00cm
- polimer cementno ljepilo ojačano staklenom mrežicom....0.50cm
- impregnacijski predpremaz....
- završna dekorativna žbuka....0.30cm

**Z6 - Zid - unutarnji (bez toplinskih zahtjeva)**
- vapneno-cementna žbuka....2.00cm
- armirani beton....25.00cm
- vapneno-cementna žbuka....2.00cm

### MEĐUKATNE KONSTRUKCIJE

**MK1 - Međukatna konstrukcija - keramičke pločice**
- keramičke pločice u ljepilu....2.00cm
- armirani cementni estrih....4.00cm
- parna brana....
- elastificirani ekspandirani polistiren (EPS)....4.00cm
- pe-folija....
- armiranobetonska ploča....20.00cm
- zračni sloj....30.00cm
- gipskartonske ploče....1.25cm

**MK1a - Međukatna konstrukcija (mokri čvor) - keramičke pločice**
- keramičke pločice u ljepilu....2.00cm
- hidroizolacijski polimercementni premaz....
- armirani cementni estrih....4.00cm
- parna brana....
- elastificirani ekspandirani polistiren (EPS)....4.00cm
- pe-folija....
- armiranobetonska ploča....20.00cm
- zračni sloj....30.00cm
- gipskartonske ploče....1.25cm

**MK2 - Međukatna konstrukcija - parket**
- parket....2.00cm
- armirani cementni estrih....4.00cm
- parna brana....
- elastificirani ekspandirani polistiren (EPS)....4.00cm
- pe-folija....
- armiranobetonska ploča....20.00cm
- zračni sloj....30.00cm
- gipskartonske ploče....1.25cm

**MK2** - Međukatna konstrukcija - parket**
- parket....2.00cm
- armirani cementni estrih....4.00cm
- parna brana....
- elastificirani ekspandirani polistiren (EPS)....4.00cm
- pe-folija....
- armiranobetonska ploča....20.00cm
- vapneno-cementna žbuka....2.00cm

**MK2* - Međukatna konstrukcija - iznad vanjskog prostora**
- parket....2.00cm
- armirani cementni estrih....4.00cm
- parna brana....
- elastificirani ekspandirani polistiren (EPS)....4.00cm
- pe-folija....
- armiranobetonska ploča....20.00cm
- polimer cementno ljepilo....0.50cm
- mineralna vuna....10.00cm
- polimer cementno ljepilo ojačano staklenom mrežicom....0.50cm
- zračni sloj....20.00cm
- cementna vodootporna ploča....1.25cm
- polimer cementno ljepilo ojačano staklenom mrežicom....0.50cm
- impregnacijski predpremaz....
- završna dekorativna žbuka....0.30cm

**MK3 - Međukatna konstrukcija - epoksi**
- epoksi- smola....0.02cm
- armirani cementni estrih....5.00cm
- parna brana....
- elastificirani ekspandirani polistiren (EPS)....5.00cm
- pe-folija....
- armiranobetonska ploča....20.00cm
- zračni sloj....30.00cm
- gipskartonske ploče....1.25cm

**MK3* - Međukatna konstrukcija - epoksi**
- epoksi- smola....0.02cm
- armirani cementni estrih....5.00cm
- parna brana....
- elastificirani ekspandirani polistiren (EPS)....5.00cm
- pe-folija....
- armiranobetonska ploča....20.00cm
- vapneno-cementna žbuka....2.00cm

**MK4 - Međukatna konstrukcija - pvc pod**
- pvc....0.02cm
- armirani cementni estrih....5.00cm
- parna brana....
- elastificirani ekspandirani polistiren (EPS)....5.00cm
- pe-folija....
- armiranobetonska ploča....20.00cm
- zračni sloj....30.00cm
- gipskartonske ploče....1.25cm

**MK4* - Međukatna konstrukcija**
- elastificirani ekspandirani polistiren (EPS)....10.00cm
- pe-folija....
- armiranobetonska ploča....20.00cm
- polimer cementno ljepilo....0.50cm
- ekspandirani polistiren (EPS)....10.00cm
- zračni sloj....20.00cm
- gipskartonske ploče....1.25cm

**MK4** - Međukatna konstrukcija - iznad vanjskog prostora**
- elastificirani ekspandirani polistiren (EPS)....10.00cm
- pe-folija....
- armiranobetonska ploča....20.00cm
- polimer cementno ljepilo....0.50cm
- mineralna vuna....10.00cm
- polimer cementno ljepilo ojačano staklenom mrežicom....0.50cm
- impregnacijski predpremaz....
- završna dekorativna žbuka....0.30cm

### TERASE I KROVOVI

**T2 - Ravni prohodan krov - (trijem)- keramičke pločice**
- keramičke pločice u ljepilu....2.00cm
- hidroizolacijski polimercementni premaz....
- armirani cementni estrih....4.00cm
- parna brana....0.02cm
- ploče kamene vune DDP-X....4.00cm
- pe-folija....0.015cm
- armirani beton....20.00cm
- polimerno-cementno ljepilo....0.50cm
- mineralna vuna....10.00cm
- polimer cementno ljepilo ojačano staklenom mrežicom....0.50cm
- zračni sloj....20.00cm
- gipskartonske ploče....1.25cm

**T3 - Ravni prohodan krov (ulazni podest) - keramičke pločice**
- keramičke pločice u ljepilu....2.00cm
- hidroizolacijski polimercementni premaz....
- armirani cementni estrih....6.00cm
- parna brana....0.02cm
- ploče kamene vune DDP-X....12.00cm
- pe-folija....0.015cm
- armirani beton....20.00cm
- zračni sloj....30.00cm
- gipskartonska ploča....1.25cm

**T4 - Ravni prohodan krov ( ulazni podest )kata - keramičke pločice**
- keramičke pločice u ljepilu....2.00cm
- hidroizolacijski polimercementni premaz....
- armirani cementni estrih u nagibu....min 8.00 cm
- parna brana....0.02cm
- ploče kamene vune DDP-X....12.00cm
- armirani beton....20.00cm

**K1 - Ravni neprohodan krov iznad grijanih prostora**
- šljunak....5.00cm
- geotekstil....0.20cm
- završna hidroizolacijska sintetička folija....0.50cm
- mineralna vuna....14.00cm
- parna brana....0.02cm
- lagani beton u nagibu....min. 4.00cm
- armirani beton....20.00cm
- zračni sloj....30.00cm
- gipskartonske ploče....1.25cm

**K1* - Ravni neprohodni krov- iznad vanjskog prostora**
- šljunak....5.00cm
- geotekstil....0.20cm
- završna hidroizolacijska sintetička folija....0.50cm
- mineralna vuna....14.00cm
- parna brana....0.02cm
- lagani beton u nagibu....min. 4.00cm
- armirani beton....20.00cm
- polimer cementno ljepilo....0.50cm
- mineralna vuna....4.00cm
- polimer cementno ljepilo ojačano staklenom mrežicom....0.50cm
- impregnacijski predpremaz....
- završna dekorativna žbuka....0.30cm

**K2 - Ravni prohodan krov- vanjski teren- iznad grijanog prostora**
- lijevana gumena podloga....3.00cm
- armirano-cementni estrih u nagibu....min.5.00cm
- pe folija....
- TPO- folija....0.20cm
- ploče kamene vune DDP-X....12.00cm
- parna brana....0.02cm
- armiranobetonska ploča (gletano i bojano)....15.00cm

## PRESJEK F-F
M...1:50

**0,00 = 17,60 MNV**


VIA FACTUM
Jadranska 7, 23210 Biograd n/m
e-mail: viafactum@viafactum.hr
tel: 023400655 tel/fax:023400654
OIB:76739136445


| | |
|---|---|
| Investitor: | OSNOVNA ŠKOLA PRIVLAKA<br>IVANA PAVLA II 53<br>OIB:63233501548 |
| Građevina: DRUŠTVENA GRAĐEVINA - OSNOVNA ŠKOLA | Glavni projektant: Ana Šoša Gulam, dipl. ing. arh. |
| Naziv projekta/strukovna odrednica: IZVEDBENI ARHITEKTONSKI PROJEKT | Projektant: Ana Šoša Gulam, dipl. ing. arh. |
| Sadržaj: PRESJEK F-F | Autor idejnog rješenja: Tajana Nekić Ivanac ing.arh. |

| Mjerilo: | Mjesto i datum: | Z.O.P.: | T.D.: | Prilog br: | Suradnik: |
|---|---|---|---|---|---|
| 1:50 | Zadar, 09/25 | - | 713/24 | 12 | |

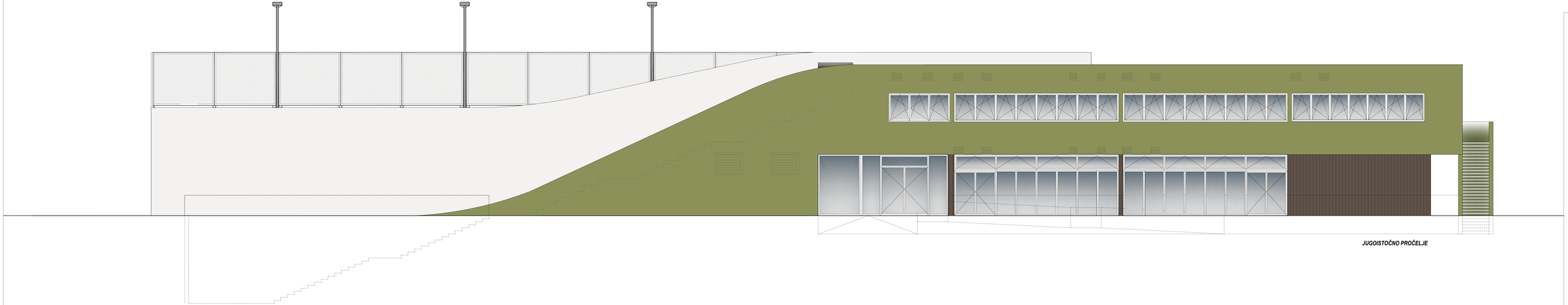


0,00 = 17,60 MNV

JUGOISTOČNO PROČELJE

| | |
|---|---|
| VIA FACTUM | Jadranska 7, 23210 Biograd na moru<br>tel: 023/383-777, fax: 023/383-778<br>tel: 091/5383-777, tel: 095/5383-777<br>OIB:76139126665 |
| Investitor: | OSNOVNA ŠKOLA PRVIĆKA<br>Ivana Pavla II 23<br>OIB:42255551648 |
| Suradnici: | Vanjski suradnici |
| DRUŠTVENA GRAĐEVINA - OSNOVNA ŠKOLA | Ana Sofia Dukan, dipl. ing. arh. |
| Projektant glavni projektant: | Projektanti: |
| IZVEDBENI ARHITEKTONSKI PROJEKT | Ana Sofia Dukan, dipl. ing. arh. |
| Sadržaj: | Ruža Gabrijel, dipl.ing.arh. |
| JUGOISTOČNO PROČELJE | Tatjana Vasić Ivanac, ing.arh. |
| Mjerilo: 1:50 | Datum: Zadar, 09/23 |
| Broj: | Faza: UGP - |
| Datum: | 7/2024 |
| Prilog br. | 13 |
| Suradnik: | |

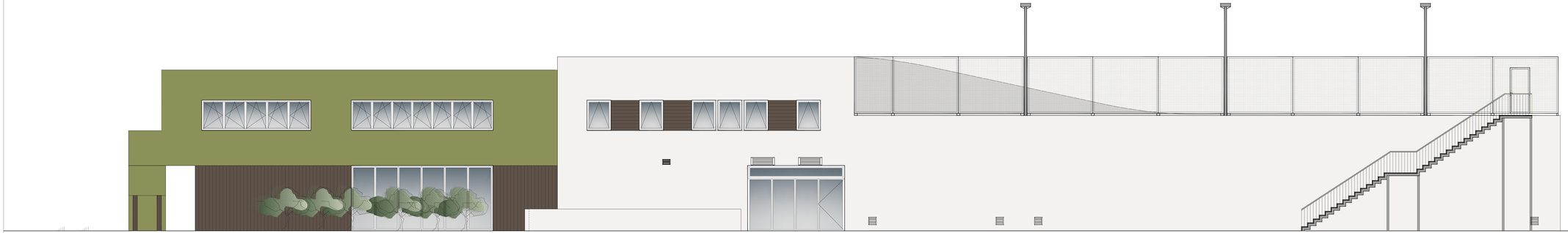

SJEVEROZAPADNO PROČELJE

0,00 = 17,60 MNV


VIA FACTUM

Jurdanovi 7, 23210 Biograd na moru
e-mail: ured@viafactum.com.hr
tel: +385 (0)23 385 000 mob: +385 (0)98 385 000
OIB/VAT ID: 53444...


Investitor:
OBRTNIČKA ŠKOLA PRIVLAKA
Privlaka 23233
OIB:63220551144

Vrsta projektne:
Ime/broj/ovlast

Projektant:
Ime/broj/ovlast, dipl. ing. arh.

Autor nadzora:
Ime/broj/ovlast, dipl. ing. arh.

Suradnici:
Ime/broj/ovlast, dipl. ing. arh.

Lokacija:
OBJEKTIVNA GRAĐEVINA - OSNOVNA ŠKOLA
k.č.br. 2, k.o. Privlaka

Sadržaj:
IDEJNO/IDEJNI ARHITEKTONSKI PROJEKT

Naziv:
SJEVEROZAPADNO PROČELJE

| mjerilo | datum izdanja | oznaka | broj | Prilog br. |
|---|---|---|---|---|
| 1:50 | Zadar, 09/25 | - | 11/24 | 14 |



SJEVEROISTOČNO PROČELJE

SJEVEROISTOČNO PROČELJE

**0,00 = 17,60 MNV**


V/A FACTUM

Jadranska 7, 23210 Biograd n/m
e-mail: viafactum@viafactum.hr
tel: 023400655 tel/fax:023400654
OIB:76739136445


Investitor:
OSNOVNA ŠKOLA PRIVLAKA
IVANA PAVLA II 53
OIB:62233501548

Građevina:
DRUŠTVENA GRAĐEVINA - OSNOVNA ŠKOLA

Glavni projektant:
Ana Šoša Gulam, dipl. ing. arh.

Naziv projekta/strukovna odrednica:
IZVEDBENI ARHITEKTONSKI PROJEKT

Projektant:
Ana Šoša Gulam, dipl. ing. arh.

Sadržaj:
SJEVEROISTOČNO PROČELJE

Autor idejnog rješenja:
Tajana Nekić Ivanac ing.arh.

| Mjerilo: | Mjesto i datum: | Z.O.P.: | T.D.: | Prilog br: | Suradnik: |
|---|---|---|---|---|---|
| 1:50 | Zadar, 09/25 | - | 713/24 | 15 | |

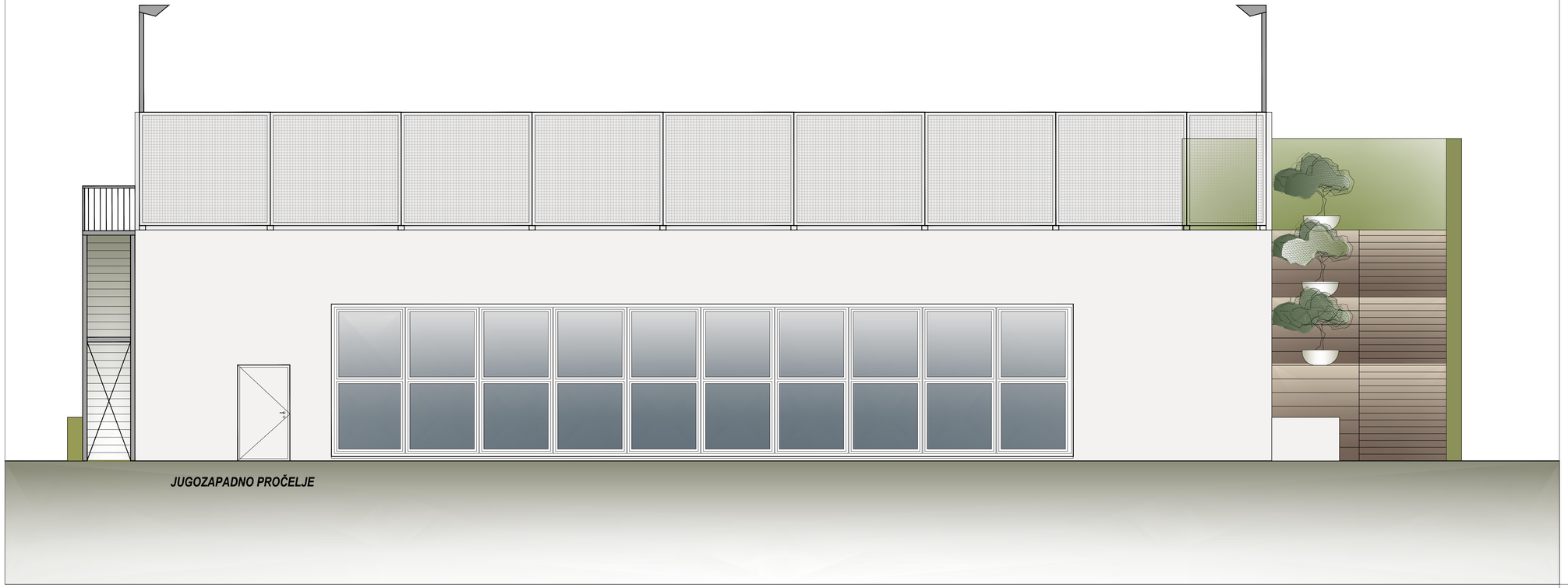

JUGOZAPADNO PROČELJE

JUGOZAPADNO PROČELJE

**0,00 = 17,60 MNV**

| | | | | | |
|---|---|---|---|---|---|
| VIA FACTUM<br>Jadranska 7, 23210 Biograd n.m.<br>e-mail: viafactum@viafactum.hr<br>tel: 023400655 tel/fax:023400654<br>OIB:76729136445 | | | | | Investitor:<br>OSNOVNA ŠKOLA PRIVLAKA<br>IVANA PAVLA II 53<br>OIB:62233501548 |
| Građevina:<br>DRUŠTVENA GRAĐEVINA - OSNOVNA ŠKOLA | | | | | Glavni projektant:<br>Ana Šoša Gulam, dipl. ing. arh. |
| Naziv projekta/strukovna odrednica:<br>IZVEDBENI ARHITEKTONSKI PROJEKT | | | | | Projektant:<br>Ana Šoša Gulam, dipl. ing. arh. |
| Sadržaj:<br>JUGOZAPADNO PROČELJE | | | | | Autor idejnog rješenja:<br>Tajana Nekić Ivanac ing.arh. |
| Mjerilo:<br>1:50 | Mjesto i datum:<br>Zadar, 09/25 | Z.O.P.:<br>- | T.D.:<br>713/24 | Prilog br:<br>16 | Suradnik: |

***VIA FACTUM d.o.o.***
*Poduzeće za projektiranje i nadzor*
*SJEDIŠTE:*
*Radnička 80, 10000 Zagreb*
*URED ZADAR:*
*Zrinsko-Frankopanska 10/1, 23000 Zadar*
*e-mail: viafactum@viafactum.hr*
*tel: 023 400 655*
*tel/fax: 023 400 654*
*OIB: 76739136445*

| | |
|---|---|
| INVESTITOR: | **OPĆINA PRIVLAKA** |
| GRAĐEVINA: | **DRUŠTVENA GRAĐEVINA – OSNOVNA ŠKOLA** |
| LOKACIJA: | **VIR, k.č.4368, 4369, 4370, 4371/1, k.o. Vir** |
| | **(novoformirana k.č. 4371/1 k.o. Vir)** |
| FAZA/SADRŽAJ PROJEKTA: | **IZVEDBENI ARHITEKTONSKI PROJEKT** |
| TEHNIČKI DNEVNIK: | **713/24** |

# C1.5.SHEME STOLARIJE I BRAVARIJE

Zadar, listopad 2025.

# C1.5.1. SHEME DRVENE STOLARIJE

DRVENA UNUTARNJA STOLARIJA

M 1: 50

POZ 1

| | |
|---|---|
| kom | 20 |
| L | 11 |
| D | 9 |

*tlocrt lijevih vrata*

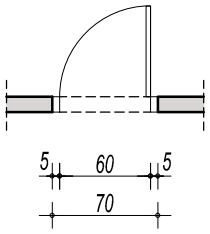


*pogled*

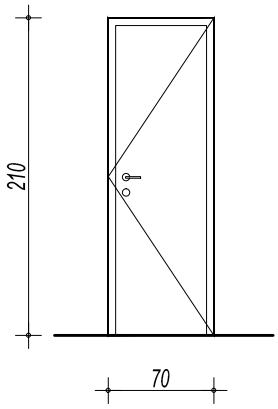


*presjek*

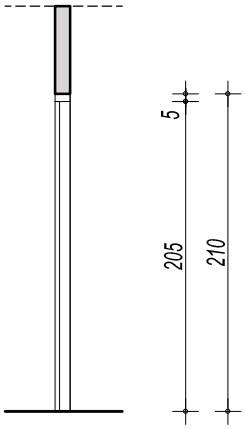


Izrada i ugradnja jednokrilnih zaokretnih vrata s drvenim dovratnikom od punog drva i punim vratnim krilom od HDF vlaknatice u zidarskom otvoru dim 70 x 210 cm.
Krilo je obostrano furnirano.
Dovratnici su drveni (futer) s ukrasnim letvicama.
Završna obrada ličenjem uljanom bojom i premazom bezbojnim mat lakom.
Odabrati sve potrebne petlje, brtve, okove, mehanizam za otvaranje, brave i ručke u dogovoru s projektantom.
U cijenu uračunati vrijednosti bojanja, lakiranja te svih materijala i radova.
Izraditi sve prema shemi i detaljima.

Mjesto ugradnje: sanitarni čvorovi , ulazi u prostore wc-a

*NAPOMENA: prije izrade sve mjere provjeriti na licu mjesta, a radionički nacrt dati na uvid projektantu.*

DRVENA UNUTARNJA STOLARIJA

M 1: 50

POZ 2

| | |
|---|---|
| kom | 11 |
| L | 8 |
| D | 3 |

*tlocrt desnih vrata*

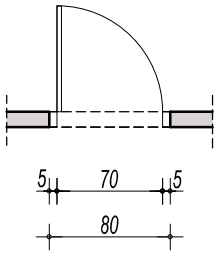


*pogled*

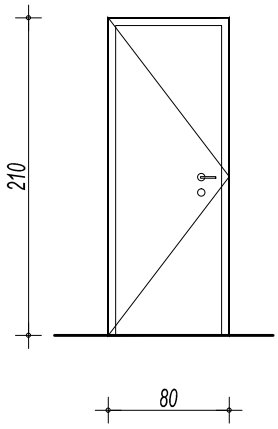


*presjek*

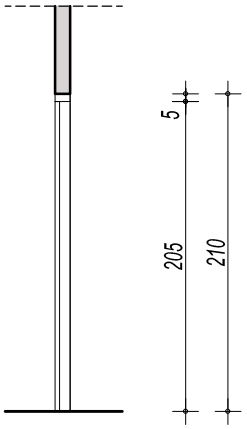


Izrada i ugradnja jednokrilnih zaokretnih vrata s drvenim dovratnikom od punog drva i punim vratnim krilom od HDF vlaknatice u zidarskom otvoru dim 80 x 210 cm.
Krilo je obostrano furnirano.
Dovratnici su drveni (futer) s ukrasnim letvicama.
Završna obrada ličenjem uljanom bojom i premazom bezbojnim mat lakom.
Odabrati sve potrebne petlje, brtve, okove, mehanizam za otvaranje, brave i ručke u dogovoru s projektantom.
U cijenu uračunati vrijednosti bojanja, lakiranja te svih materijala i radova.
Izraditi sve prema shemi i detaljima.

Mjesto ugradnje: ulazi u sanitarne čvorove/garderobe vanjskih korisnika, posjetitelja, kuhinjskog osoblja i nastavnika na svim etažama .

*NAPOMENA: prije izrade sve mjere provjeriti na licu mjesta, a radionički nacrt dati na uvid projektantu.*

DRVENA UNUTARNJA STOLARIJA

M 1: 50

POZ 3

| kom | 4 |
|---|---|
| L | 2 |
| D | 2 |

*tlocrt lijevih vrata*

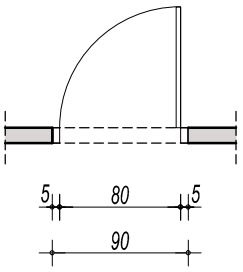


*pogled*

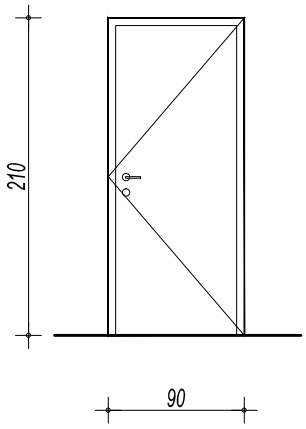


*presjek*

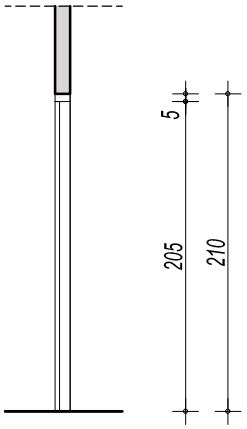


Izrada i ugradnja jednokrilnih zaokretnih vrata s drvenim dovratnikom od punog drva i punim vratnim krilom od HDF vlaknatice u zidarskom otvoru dim 90 x 210 cm.
Krilo je obostrano furnirano.
Dovratnici su drveni (futer) s ukrasnim letvicama.
Završna obrada ličenjem uljanom bojom i premazom bezbojnim mat lakom.
Odabrati sve potrebne petlje, brtve, okove, mehanizam za otvaranje, brave i ručke u dogovoru s projektantom.
U cijenu uračunati vrijednosti bojanja, lakiranja te svih materijala i radova.
Izraditi sve prema shemi i detaljima.

Mjesto ugradnje: ulaz u prostorije u gospodarskom dijelu(odlaganje otpada, ulaz u kuhinjski pogon, spremište) i ulaz u sanitarije za čistačice.

*NAPOMENA: prije izrade sve mjere provjeriti na licu mjesta, a radionički nacrt dati na uvid projektantu.*

DRVENA UNUTARNJA STOLARIJA

M 1: 50

POZ 3*

| | |
|---|---|
| kom | 6 |
| L | 4 |
| D | 2 |

*tlocrt lijevih vrata*

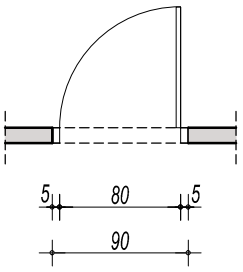


*pogled*

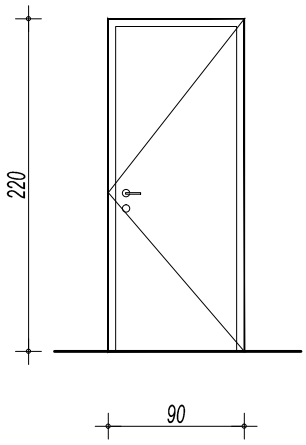


*presjek*

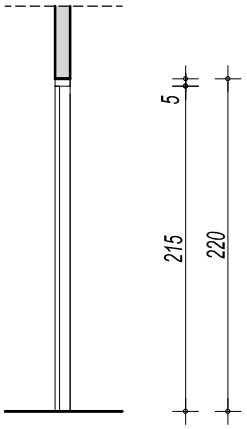


Izrada i ugradnja jednokrilnih zaokretnih vrata s drvenim dovratnikom od punog drva i punim vratnim krilom od HDF vlaknatice u zidarskom otvoru dim 90 x 220 cm.
Krilo je obostrano furnirano.
Dovratnici su drveni (futer) s ukrasnim letvicama.
Završna obrada ličenjem uljanom bojom i premazom bezbojnim mat lakom.
Odabrati sve potrebne petlje, brtve, okove, mehanizam za otvaranje, brave i ručke u dogovoru s projektantom.
U cijenu uračunati vrijednosti bojanja, lakiranja te svih materijala i radova.
Izraditi sve prema shemi i detaljima.

Mjesto ugradnje: ulazi u kabinete razredne nastave i sanitarije učenika (m i ž) na prizemlju i katu

*NAPOMENA: prije izrade sve mjere provjeriti na licu mjesta, a radionički nacrt dati na uvid projektantu.*

DRVENA UNUTARNJA STOLARIJA

M 1: 50

POZ 4

| | |
|---|---|
| kom | 2 |
| L | 1 |
| D | 1 |

*tlocrt desnih vrata*

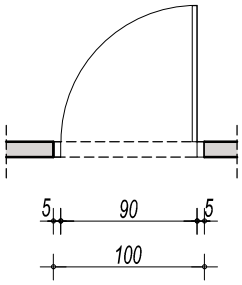


*pogled*

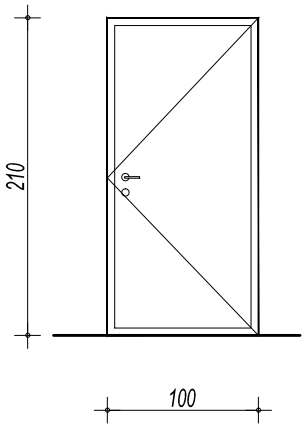


*presjek*

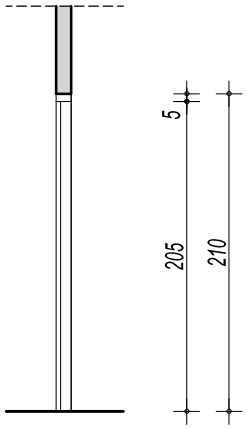


Izrada i ugradnja jednokrilnih zaokretnih vrata s drvenim dovratnikom od punog drva i punim vratnim krilom od HDF vlaknatice u zidarskom otvoru dim 100 x 210 cm.
Krilo je obostrano furnirano.
Dovratnici su drveni (futer) s ukrasnim letvicama.
Završna obrada ličenjem uljanom bojom i premazom bezbojnim mat lakom.
Odabrati sve potrebne petlje, brtve, okove, mehanizam za otvaranje, brave i ručke u dogovoru s projektantom.
U cijenu uračunati vrijednosti bojanja, lakiranja te svih materijala i radova.
Izraditi sve prema shemi i detaljima.

Mjesto ugradnje: ulaz u wc za OSI - sanitarije/vanjski posjetitelji i sanitarije na katu

*NAPOMENA: prije izrade sve mjere provjeriti na licu mjesta, a radionički nacrt dati na uvid projektantu.*

DRVENA UNUTARNJA STOLARIJA

M 1: 50

POZ 4*

| | |
|---|---|
| kom | 8 |
| L | 5 |
| D | 3 |

*tlocrt lijevih vrata*

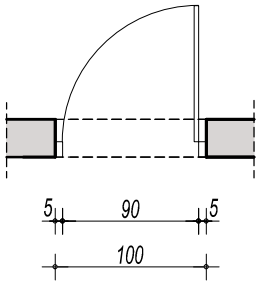


*pogled*

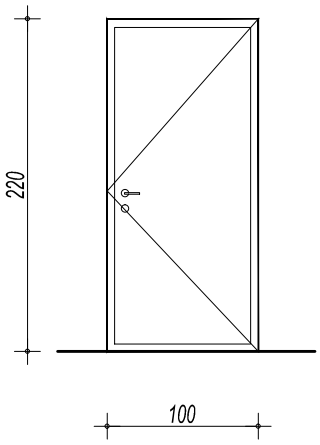


*presjek*

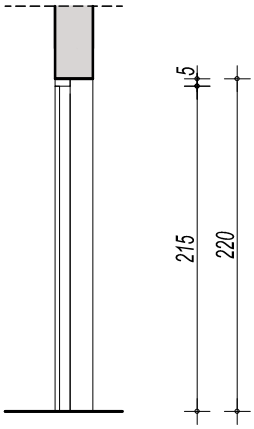


Izrada i ugradnja jednokrilnih zaokretnih vrata s drvenim dovratnikom od punog drva i punim vratnim krilom od HDF vlaknatice u zidarskom otvoru dim 100 x 220 cm.
Krilo je obostrano furnirano.
Dovratnici su drveni (futer) s ukrasnim letvicama.
Završna obrada ličenjem uljanom bojom i premazom bezbojnim mat lakom.
Odabrati sve potrebne petlje, brtve, okove, mehanizam za otvaranje, brave i ručke u dogovoru s projektantom.
U cijenu uračunati vrijednosti bojanja, lakiranja te svih materijala i radova.
Izraditi sve prema shemi i detaljima.

Mjesto ugradnje: ulazi u svlačionice/sanitarije m i ž , ulaz u prostoriju ambulante/prve pomoći i kabinet dijag/mjere, ulaz u spremište ispod stubišta - sve na etaži podruma te ulaz u gospodarski dio iz školskog hodnika na etaži prizemlja

*NAPOMENA: prije izrade sve mjere provjeriti na licu mjesta, a radionički nacrt dati na uvid projektantu.*

DRVENA UNUTARNJA STOLARIJA

M 1: 50

POZ 5

| | |
|---|---|
| kom | 5 |
| L | 3 |
| D | 2 |

*tlocrt lijevih vrata*

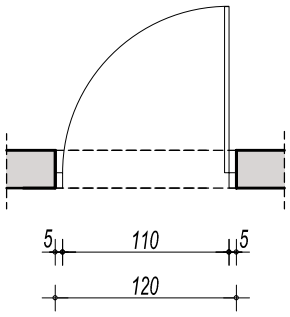


*pogled*

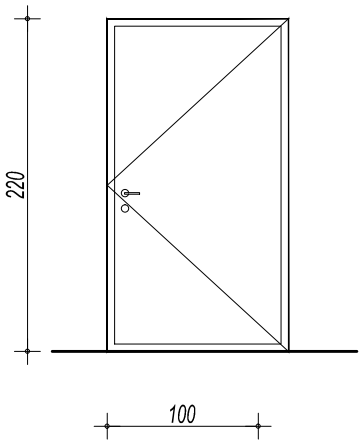


*presjek*

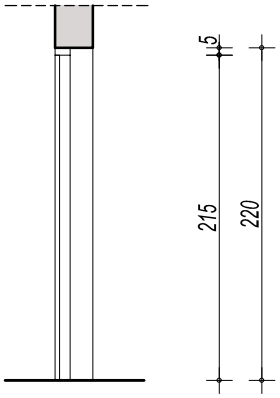


Izrada i ugradnja jednokrilnih zaokretnih vrata s drvenim dovratnikom od punog drva i punim vratnim krilom od HDF vlaknatice u zidarskom otvoru dim 120 x 220 cm.
Krilo je obostrano furnirano.
Dovratnici su drveni (futer) s ukrasnim letvicama.
Završna obrada ličenjem uljanom bojom i premazom bezbojnim mat lakom.
Odabrati sve potrebne petlje, brtve, okove, mehanizam za otvaranje, brave i ručke u dogovoru s projektantom.
U cijenu uračunati vrijednosti bojanja, lakiranja te svih materijala i radova.
Izraditi sve prema shemi i detaljima.

Mjesto ugradnje: ulazi u učionice

*NAPOMENA: prije izrade sve mjere provjeriti na licu mjesta, a radionički nacrt dati na uvid projektantu.*

# C1.5.2. SHEME ALUMINIJSKE STOLARIJE

ALUMINIJSKA STOLARIJA

M 1: 50

POZ 1

| | |
|---|---|
| kom | 1 |
| L | - |
| D | 1 |

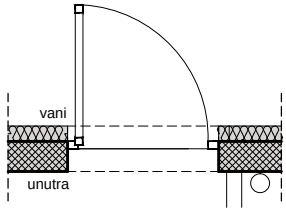


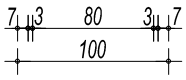


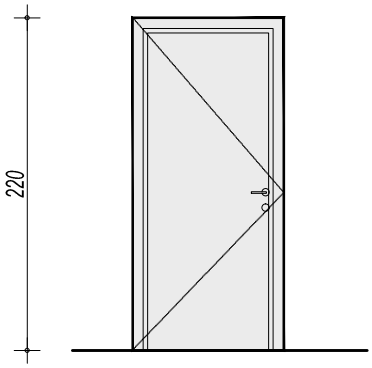


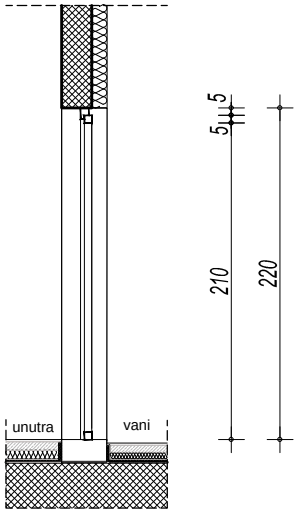


Izrada i ugradnja jednokrilnih zaokretnih vrata punog vratnog krila u zidarskom otvoru dim 100x220 cm od aluminijskih profila s prekinutim termičkim mostom sa svim potrebnim sidrenjima i opšavima do pune funkcionalnosti.
Završna obrada plastificiranjem u RAL tonu prema izboru projektanta.
Odabrati sve potrebne petlje, brtve, mehanizam za otvaranje, brave i ručke u dogovoru s projektantom.
Izraditi sve prema shemi i detaljima.
Mjesto ugradnje: (sjeverozapadni) ulaz za vanjske korisnike/etaža podruma

*NAPOMENE: prije izrade sve mjere provjeriti na licu mjesta, a radionički nacrt dati na uvid projektantu.*

Investitor: OSNOVNA ŠKOLA PRIVLAKA
Građevina: DRUŠTVENA GRAĐEVINA - OSNOVNA ŠKOLA

via factum d.o.o.

ALUMINIJSKA STOLARIJA

M 1: 50

POZ 2

kom 2

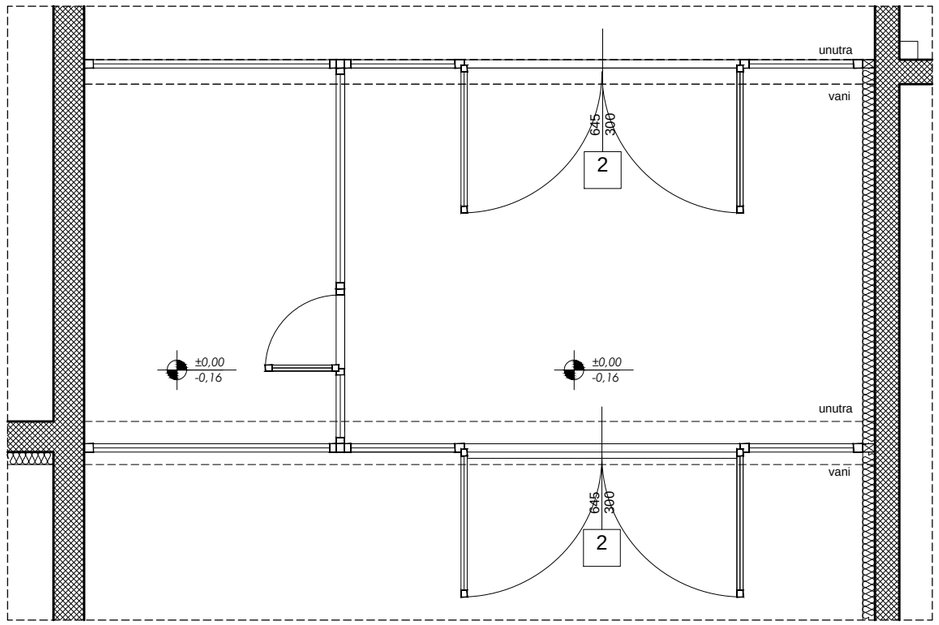


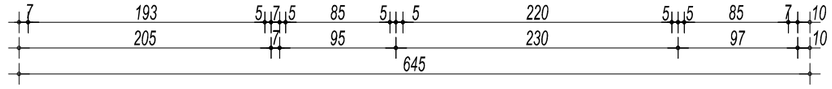


Izrada i ugradnja kombinirane višedjelne ostakljene stijene s dvokrilnim ostakljenim vratima, s tri ostakljena fiksna segmenta i fiksnim nadsvjetlom, u zidarskom otvoru dim 645 x 300 cm od aluminijskih profila s prekinutim termičkim mostom sa svim potrebnim sidrenjima i opšavima do pune funkcionalnosti.
Završna obrada plastificiranjem u RAL tonu prema izboru projektanta.
Ostakljenje troslojnim izo staklom 4mm+16/4mm+16/4mm+Arg, Ug=0,60 W/m2K.
Odabrati sve potrebne petlje, brtve, mehanizam za otvaranje, brave i ručke u dogovoru s projektantom.
Izraditi sve prema shemi i detaljima.
Mjesto ugradnje: ulaz u školu/vjetrobran/etaža prizemlja

*NAPOMENE: prije izrade sve mjere provjeriti na licu mjesta, a radionički nacrt dati na uvid projektantu.*

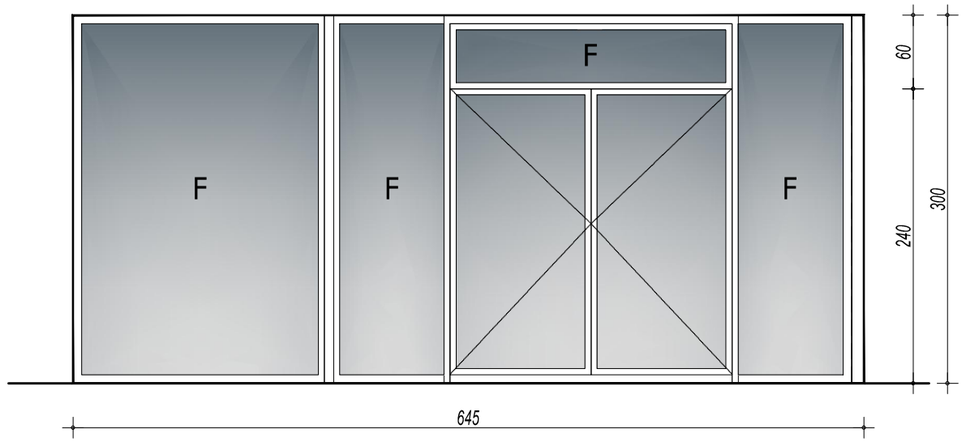


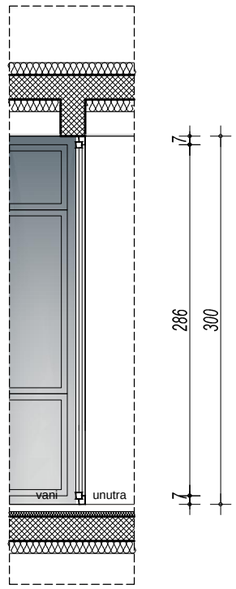


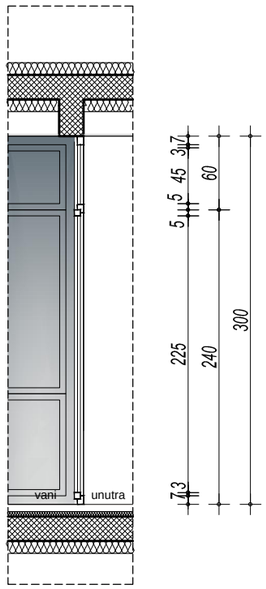

ALUMINIJSKA STOLARIJA

M 1: 50

POZ 3

kom 1

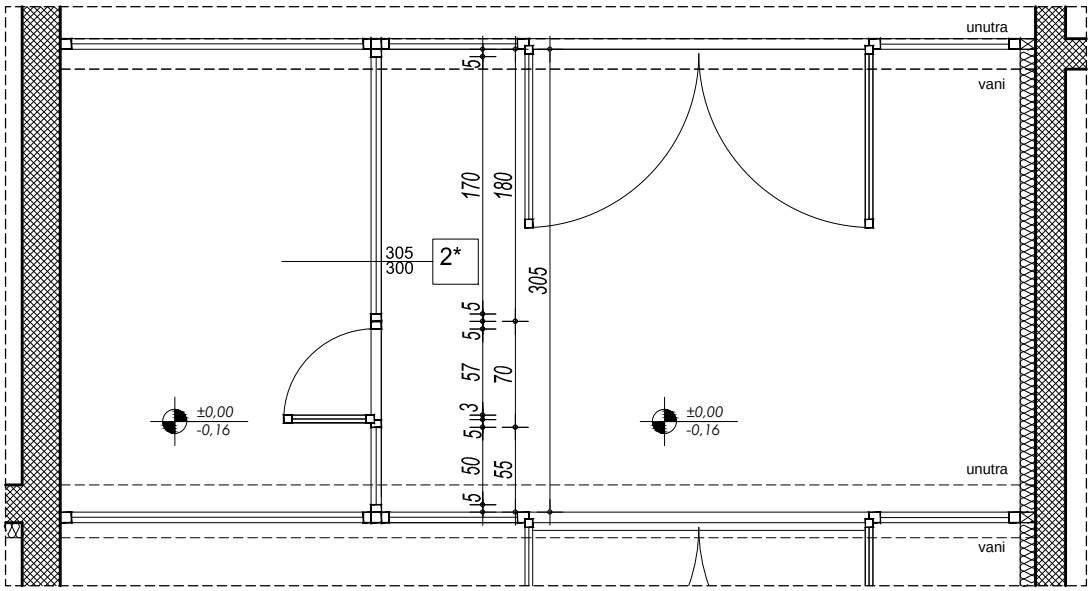


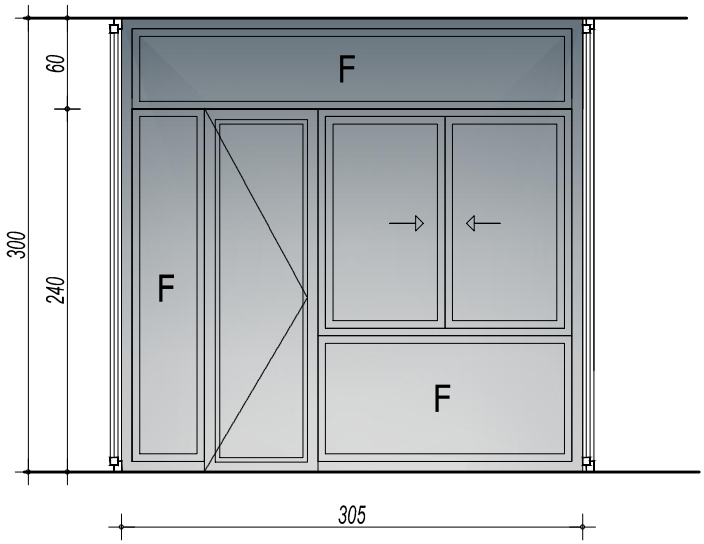


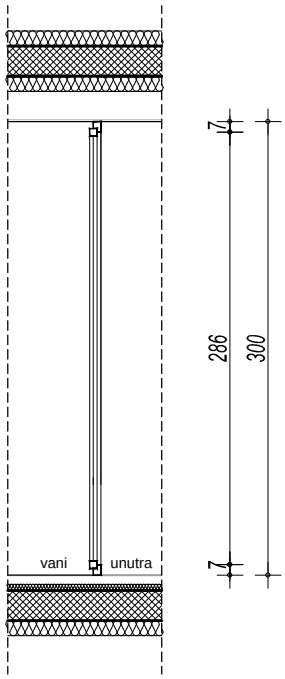


Izrada i ugradnja kombinirane višedjelne ostakljene stijene s jednokrilnim ostakljenim vratima, s dva ostakljena fiksna segmenta,fiksnim nadsvjetlom i dvokrilnim prozorom s kliznim krilima u zidarskom otvoru dim 305 x 300 cm od aluminijskih profila s prekinutim termičkim mostom sa svim potrebnim sidrenjima i opšavima do pune funkcionalnosti.
Stijena se izvodi/montira zajedno sa stavkom 2 aluminijske stolarije s kojima čini jedinstvenu cjelinu.
Stijena se bočno veže na aluminijske stijene (stavka 2 alu-stolarije), a s gornje strane fiksira za konstrukciju unutar spuštenog stropa.
Završna obrada plastificiranjem u RAL tonu prema izboru projektanta.
Ostakljenje troslojnim izo staklom 4mm+16/4mm+16/4mm+Arg, Ug=0,60 W/m2K.
Odabrati sve potrebne petlje, brtve, mehanizam za otvaranje, brave i ručke u dogovoru s projektantom.
Izraditi sve prema shemi i detaljima.
Mjesto ugradnje: vratarnica u vjetrobranu/etaža prizemlja

*NAPOMENE: prije izrade sve mjere provjeriti na licu mjesta, a radionički nacrt dati na uvid projektantu.*

ALUMINIJSKA STOLARIJA

M 1: 50

POZ 4

kom 1

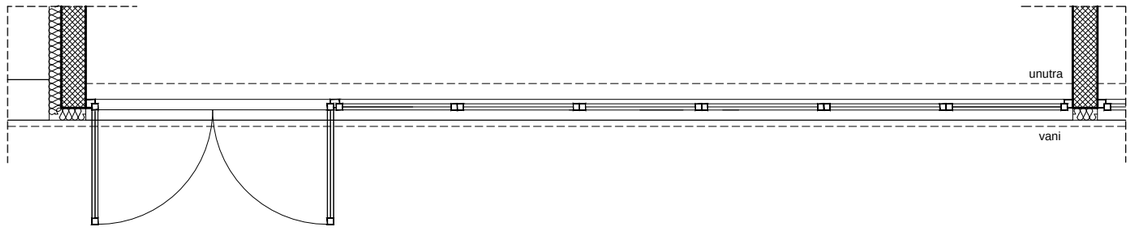


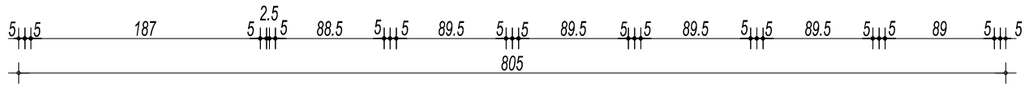


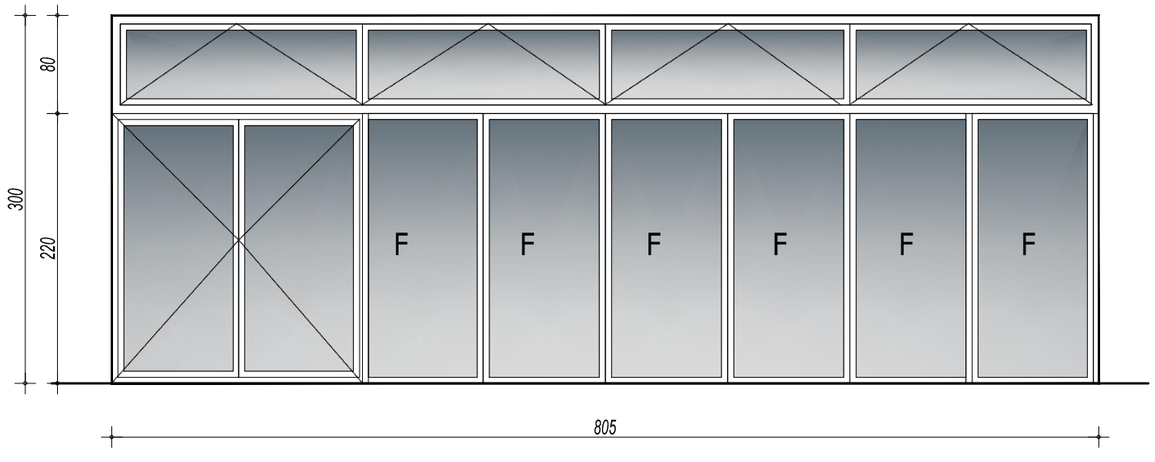


Izrada i ugradnja kombinirane višedjelne ostakljene stijene s dvokrilnim ostakljenim vratima, šest fiksnih polja i četiri otklopna nadsvjetla u zidarskom otvoru dim 805 x 300 cm od aluminijskih profila s prekinutim termičkim mostom i vanjskom aluminijskom klupčicom sa svim potrebnim sidrenjima i opšavima do pune funkcionalnosti.
Završna obrada plastificiranjem u RAL tonu prema izboru projektanta.

Ostakljenje troslojnim izo staklom ukupne debljine 52mm (4mm+24/4mm+16/4mm+Arg),

Ug=0,60 W/m2K s ugrađenom zaštitom od sunca između staklenih komora- venecijanerima.

Venecijaneri- aluminijska žaluzina se sastoji od aluminijskih profiliranih lamela širine 16 mm međusobno povezanih i podesivih s mogućnošću dizanja, reguliranja položaja i količine propusne svjetlosti. Zaštita se ugrađuje u vanjsku komoru troslojnog izo stakla min širine 24mm, puni argonom i hermetički zatvara.

Mehaničko upravljanje dizanjem, spuštanjem i regulacijom položaja lamela.

Aluminijske profile s prekinutim termičkim mostom prilagoditi širini troslojnog izo stakla s dostatnim razmakom vanjske komore za ugradnju zaštite od sunca.

Odabrati sve potrebne petlje, brtve, mehanizam za otvaranje, brave i ručke u dogovoru s projektantom.

Izraditi sve prema shemi i detaljima.

Mjesto ugradnje: učionica/etaža prizemlja

*NAPOMENE: prije izrade sve mjere provjeriti na licu mjesta, a radionički nacrt dati na uvid projektantu.*

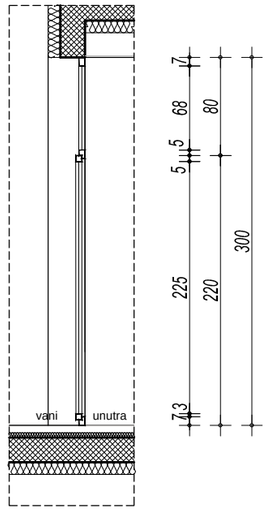


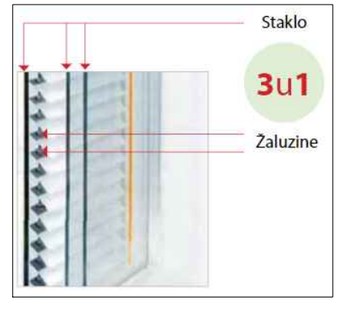

ALUMINIJSKA STOLARIJA

M 1: 50

POZ 4a

kom 1

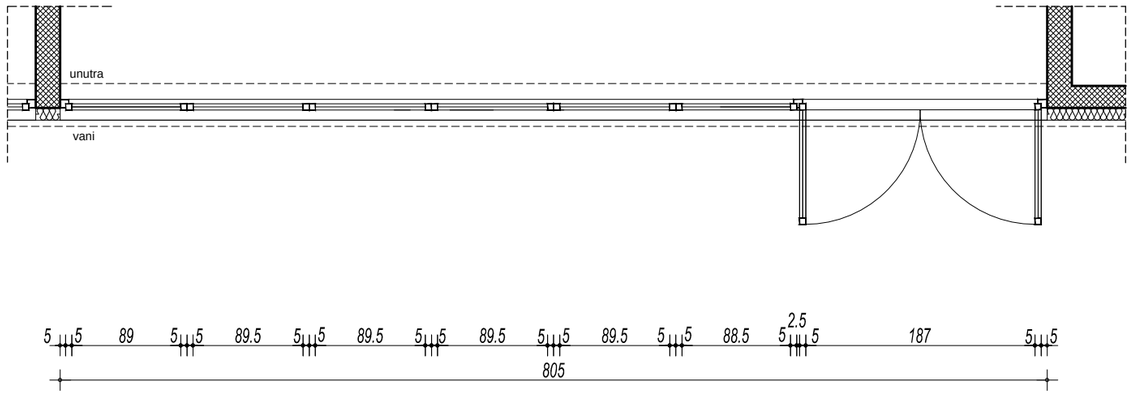


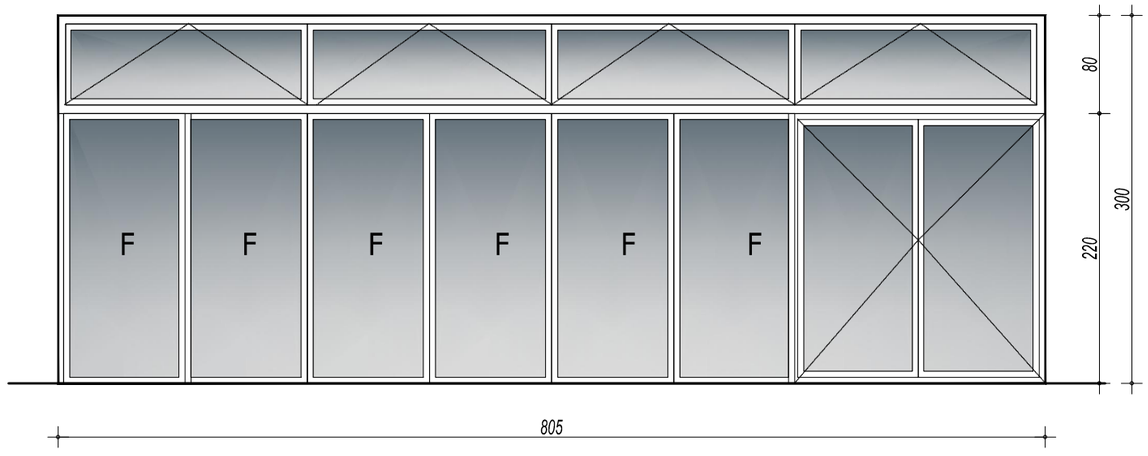


Izrada i ugradnja kombinirane višedjelne ostakljene stijene s dvokrilnim ostakljenim vratima, šest fiksnih polja i četiri otklopna nadsvjetla u zidarskom otvoru dim 805 x 300 cm od aluminijskih profila s prekinutim termičkim mostom i vanjskom aluminijskom klupčicom sa svim potrebnim sidrenjima i opšavima do pune funkcionalnosti.
Završna obrada plastificiranjem u RAL tonu prema izboru projektanta.

Ostakljenje troslojnim izo staklom ukupne debljine 52mm (4mm+24/4mm+16/4mm+Arg),

Ug=0,60 W/m2K s ugrađenom zaštitom od sunca između staklenih komora- venecijanerima.

Venecijaneri- aluminijska žaluzina se sastoji od aluminijskih profiliranih lamela širine 16 mm međusobno povezanih i podesivih s mogućnošću dizanja, reguliranja položaja i količine propusne svjetlosti. Zaštita se ugrađuje u vanjsku komoru troslojnog izo stakla min širine 24mm, puni argonom i hermetički zatvara.

Mehaničko upravljanje dizanjem, spuštanjem i regulacijom položaja lamela.

Aluminijske profile s prekinutim termičkim mostom prilagoditi širini troslojnog izo stakla s dostatnim razmakom vanjske komore za ugradnju zaštite od sunca.

Odabrati sve potrebne petlje, brtve, mehanizam za otvaranje, brave i ručke u dogovoru s projektantom.

Izraditi sve prema shemi i detaljima.

Mjesto ugradnje: učionica/etaža prizemlja

*NAPOMENE: prije izrade sve mjere provjeriti na licu mjesta, a radionički nacrt dati na uvid projektantu.*

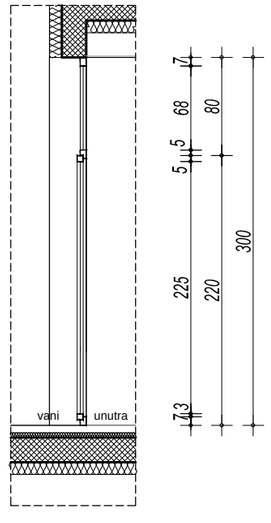


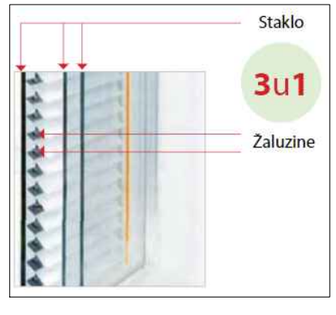

ALUMINIJSKA STOLARIJA

M 1: 50

POZ 5

kom 1

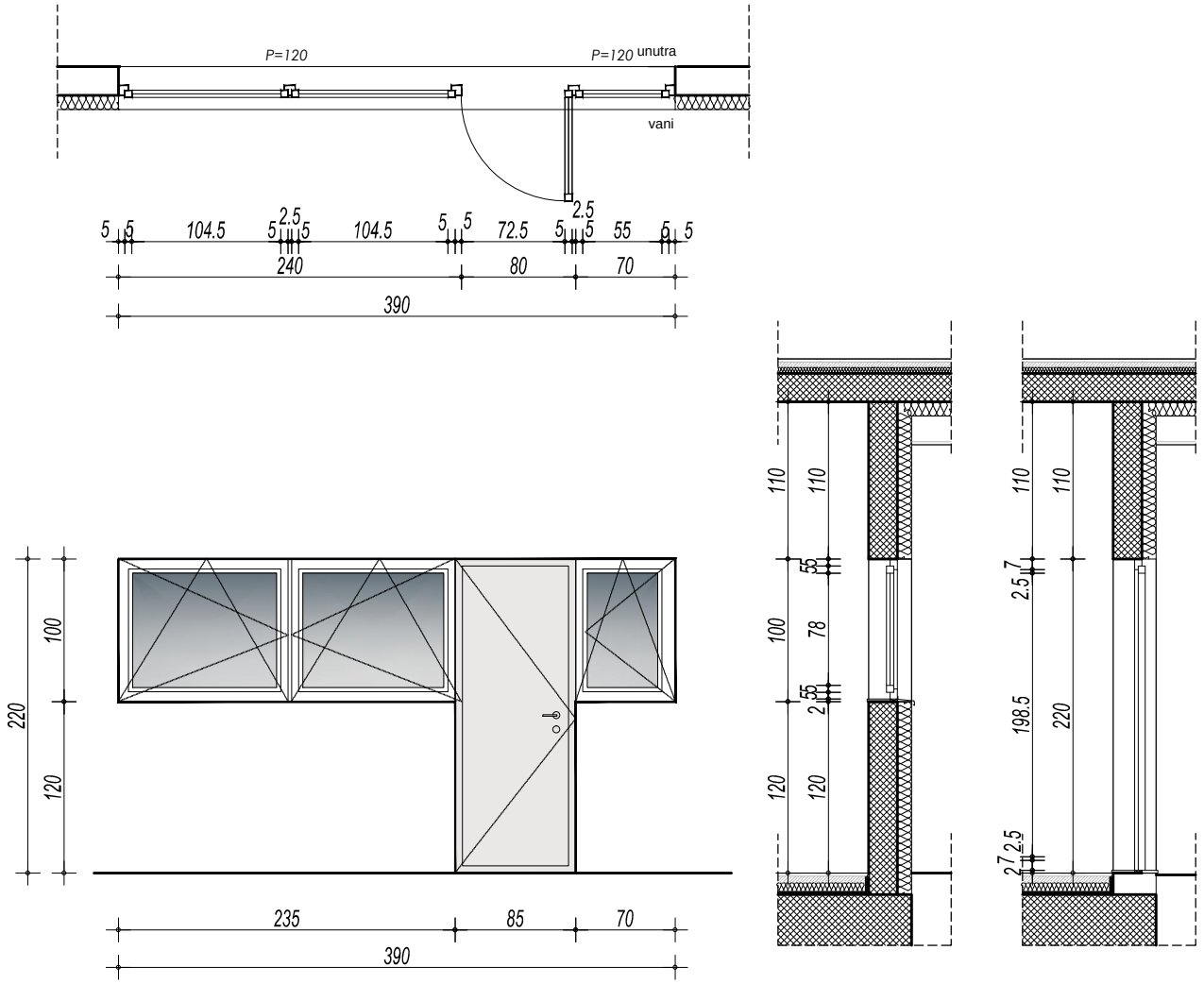


Izrada i ugradnja kombinirane višedjelne ostakljene stijene s jednokrilnim vratima s punim vratnim krilom i s tri jednokrilna otklopno-zaokretna prozora s vanjskom klupčicom od aluminijskog lima u zidarskom otvoru dim 390 x 100(220) cm od aluminijskih profila s prekinutim termičkim mostom sa svim potrebnim sidrenjima i opšavima do pune funkcionalnosti.
Završna obrada plastificiranjem u RAL tonu prema izboru projektanta.
Ostakljenje troslojnim izo staklom 4mm+16/4mm+16/4mm+Arg, Ug=0,60 W/m2K.
Odabrati sve potrebne petlje, brtve, mehanizam za otvaranje, brave i ručke u dogovoru s projektantom.
Izraditi sve prema shemi i detaljima.
Parapet prozora: 120cm
Mjesto ugradnje: kuhinjski pogon/etaža prizemlja

*NAPOMENE: prije izrade sve mjere provjeriti na licu mjesta, a radionički nacrt dati na uvid projektantu.*
*Prilikom mjerenja uzeti u obzir visinu potrebnu za ugradnju unutarnje i vanjske klupčice unutar građevinskog otvora*

ALUMINIJSKA STOLARIJA

M 1: 50

POZ 6

| kom | 2 |
|---|---|
| L | 1 |
| D | 1 |

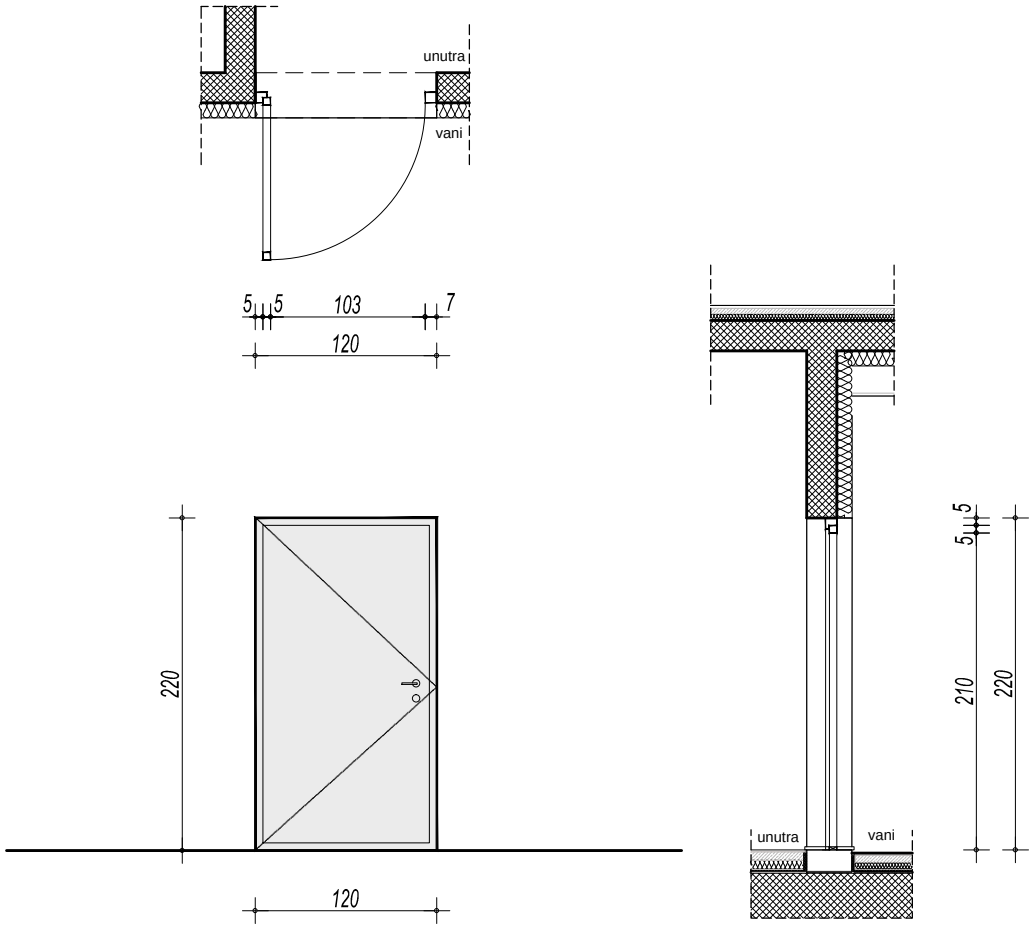


Izrada i ugradnja jednokrilnih zaokretnih vrata punog vratnog krila u zidarskom otvoru dim 120x220 cm od aluminijskih profila s prekinutim termičkim mostom sa svim potrebnim sidrenjima i opšavima do pune funkcionalnosti.
Završna obrada plastificiranjem u RAL tonu prema izboru projektanta.
Odabrati sve potrebne petlje, brtve, mehanizam za otvaranje, brave i ručke u dogovoru s projektantom.
Izraditi sve prema shemi i detaljima.
Mjesto ugradnje: gospodarski ulaz-hodnik i izlaz s tribina u dvorani/sve etaža prizemlja

*NAPOMENE: prije izrade sve mjere provjeriti na licu mjesta, a radionički nacrt dati na uvid projektantu.*

ALUMINIJSKA STOLARIJA

M 1: 50

POZ 7

| | |
|---|---|
| kom | 1 |
| L | - |
| D | 1 |

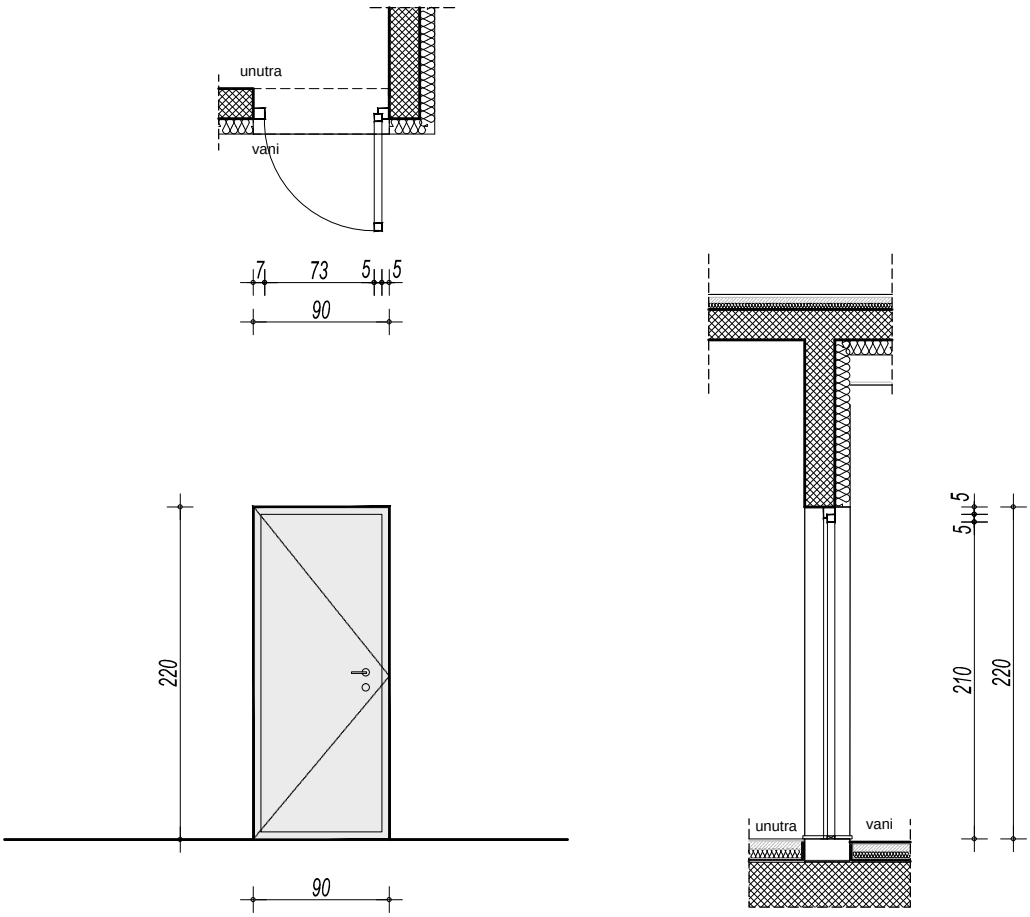


Izrada i ugradnja jednokrilnih zaokretnih vrata punog vratnog krila u zidarskom otvoru dim 90 x 220 cm od aluminijskih profila s prekinutim termičkim mostom sa svim potrebnim sidrenjima i opšavima do pune funkcionalnosti.
Završna obrada plastificiranjem u RAL tonu prema izboru projektanta.
Odabrati sve potrebne petlje, brtve, mehanizam za otvaranje, brave i ručke u dogovoru s projektantom.
Izraditi sve prema shemi i detaljima.
Mjesto ugradnje: prostor za odlaganje smeća/etaža prizemlja

*NAPOMENE: prije izrade sve mjere provjeriti na licu mjesta, a radionički nacrt dati na uvid projektantu.*

ALUMINIJSKA STOLARIJA

M 1: 50

8

kom 1

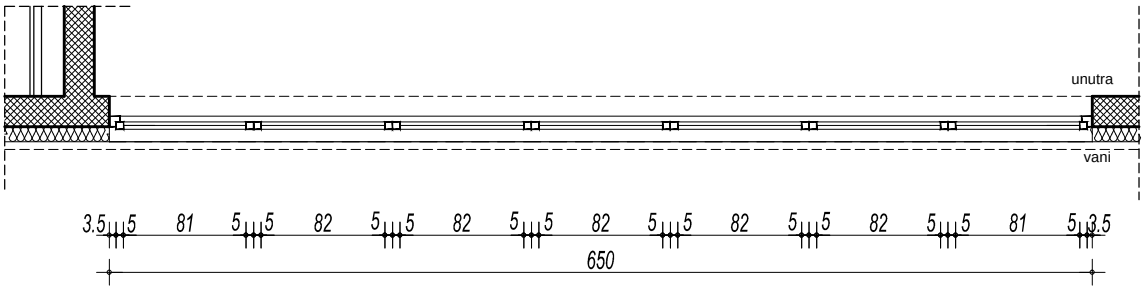


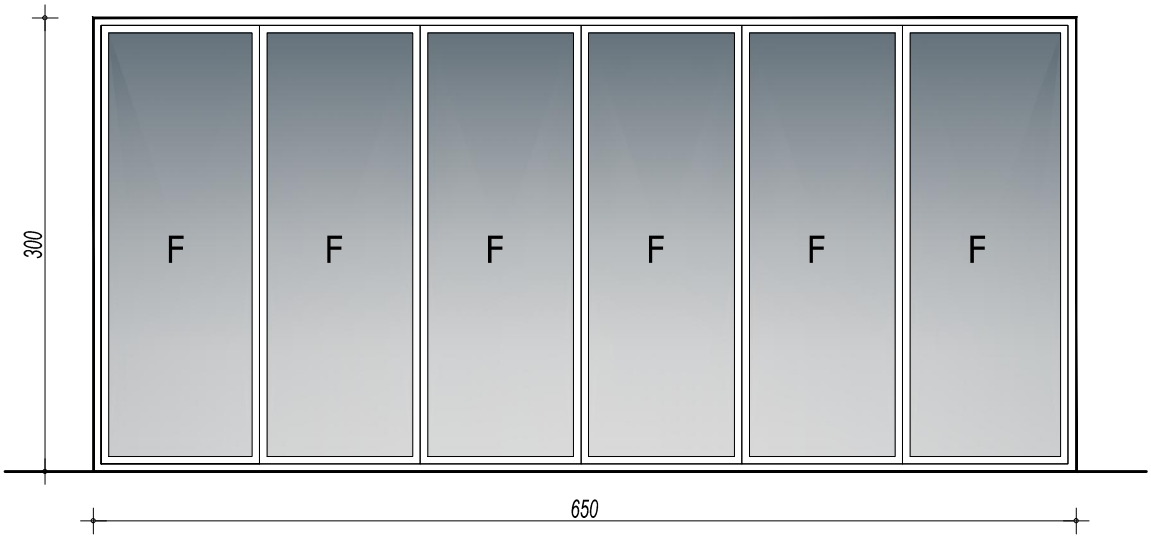


Izrada i ugradnja jednodjelne fiksne ostakljene stijene sa šest polja
u zidarskom otvoru dim 650 x 300 cm od aluminijskih profila s prekinutim termičkim mostom i vanjskom aluminijskom klupčicom sa svim potrebnim sidrenjima i opšavima do pune funkcionalnosti.
Završna obrada plastificiranjem u RAL tonu prema izboru projektanta.
Ostakljenje troslojnim izo staklom 4mm+16/4mm+16/4mm+Arg, Ug=0,60 W/m2K.
Odabrati sve potrebne petlje, brtve, mehanizam za otvaranje, brave i ručke u dogovoru s projektantom.
Izraditi sve prema shemi i detaljima.
Mjesto ugradnje: hodnik/etaža prizemlja

*NAPOMENE: prije izrade sve mjere provjeriti na licu mjesta, a radionički nacrt dati na uvid projektantu.*

ALUMINIJSKA STOLARIJA

M 1: 50

9

kom 2

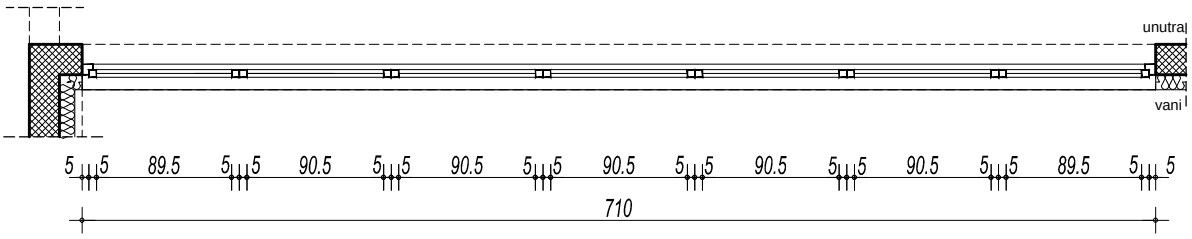


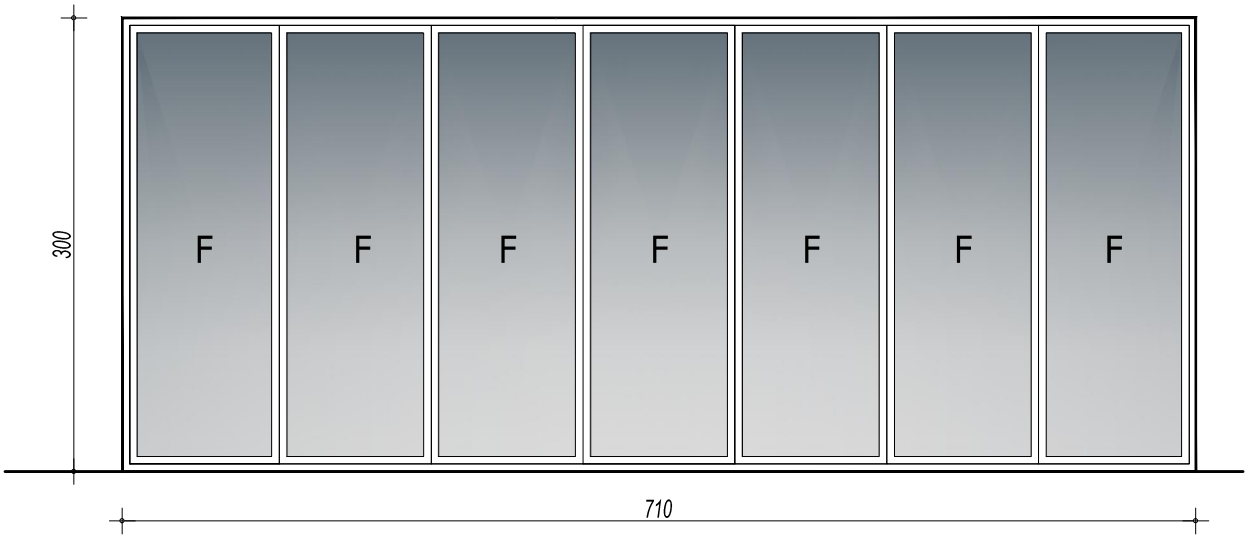


Izrada i ugradnja jednodjelne fiksne ostakljene stijene sa sedam polja
u zidarskom otvoru dim 710 x 300 cm od aluminijskih profila s prekinutim termičkim mostom i vanjskom aluminijskom klupčicom sa svim potrebnim sidrenjima i opšavima do pune funkcionalnosti.
Završna obrada plastificiranjem u RAL tonu prema izboru projektanta.
Ostakljenje troslojnim izo staklom 4mm+16/4mm+16/4mm+Arg, Ug=0,60 W/m2K.
Odabrati sve potrebne petlje, brtve, mehanizam za otvaranje, brave i ručke u dogovoru s projektantom.
Izraditi sve prema shemi i detaljima.
Mjesto ugradnje: PVN/etaža prizemlja i hodnik/etaža1.kata

*NAPOMENE: prije izrade sve mjere provjeriti na licu mjesta, a radionički nacrt dati na uvid projektantu.*

10

kom 2

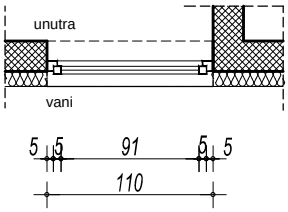


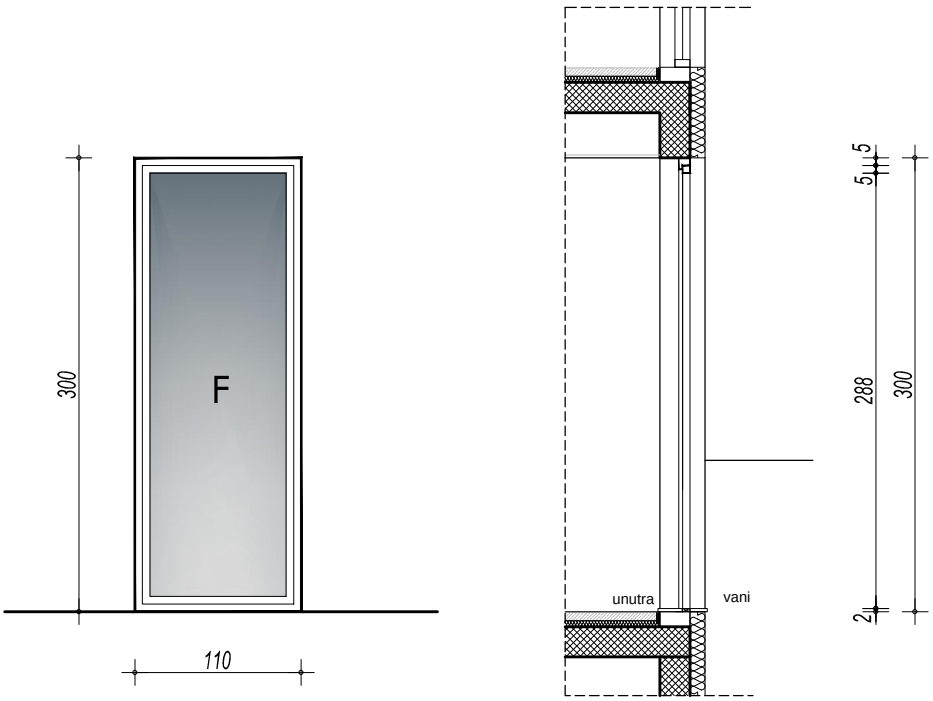


Izrada i ugradnja jednodjelne fiksne ostakljene stijene s jednim poljem
u zidarskom otvoru dim 110 x 300 cm od aluminijskih profila s prekinutim termičkim mostom i vanjskom aluminijskom klupčicom sa svim potrebnim sidrenjima i opšavima do pune funkcionalnosti.
Završna obrada plastificiranjem u RAL tonu prema izboru projektanta.
Ostakljenje troslojnim izo staklom 4mm+16/4mm+16/4mm+Arg, Ug=0,60 W/m2K .
Odabrati sve potrebne petlje, brtve, mehanizam za otvaranje, brave i ručke u dogovoru s projektantom.
Izraditi sve prema shemi i detaljima.
Mjesto ugradnje: PVN/etaža prizemlja i hodnik/etaža 1.kata

*NAPOMENE: prije izrade sve mjere provjeriti na licu mjesta, a radionički nacrt dati na uvid projektantu.*

ALUMINIJSKA STOLARIJA

M 1: 50

11

| kom | 1 |
|---|---|
| L | - |
| D | 1 |

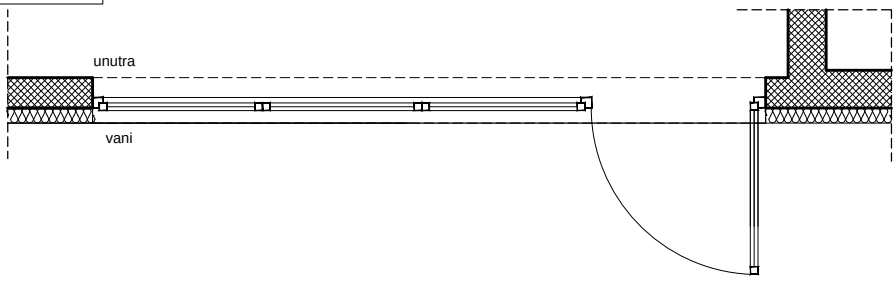


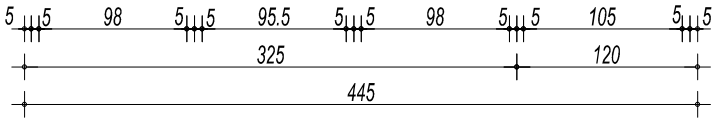


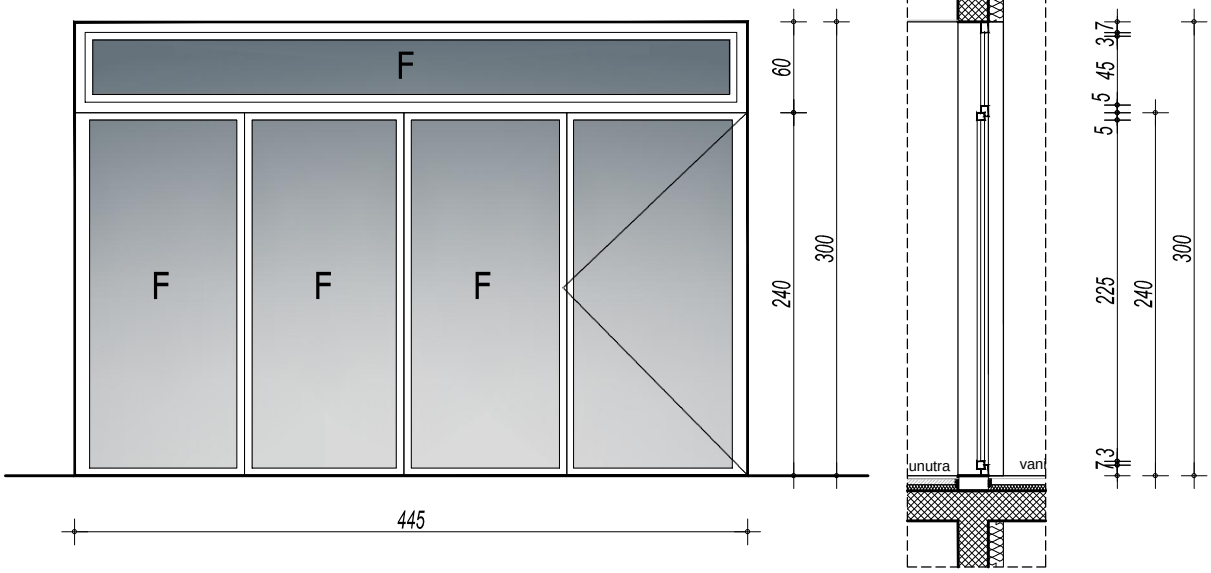


Izrada i ugradnja višedjelne kombinirane ostakljene stijene s jednokrilnim zaokretnim vratima, tri fiksna polja i fiksnim nadsvjetlom u zidarskom otvoru dim 445 x 300 cm od aluminijskih profila s prekinutim termičkim mostom i vanjskom aluminijskom klupčicom sa svim potrebnim sidrenjima i opšavima do pune funkcionalnosti.
Završna obrada plastificiranjem u RAL tonu prema izboru projektanta.
Ostakljenje troslojnim izo staklom 4mm+16/4mm+16/4mm+Arg, Ug=0,60 W/m2K .
Odabrati sve potrebne petlje, brtve, mehanizam za otvaranje, brave i ručke u dogovoru s projektantom.
Izraditi sve prema shemi i detaljima.
Mjesto ugradnje: ulaz za posjetitelje/etaža prizemlja

*NAPOMENE: prije izrade sve mjere provjeriti na licu mjesta, a radionički nacrt dati na uvid projektantu.*

ALUMINIJSKA STOLARIJA

M 1: 50

12

kom 1

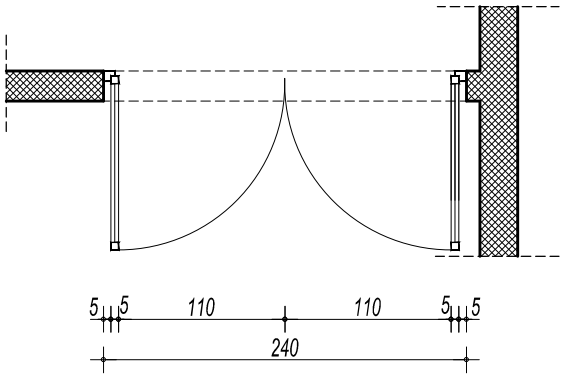


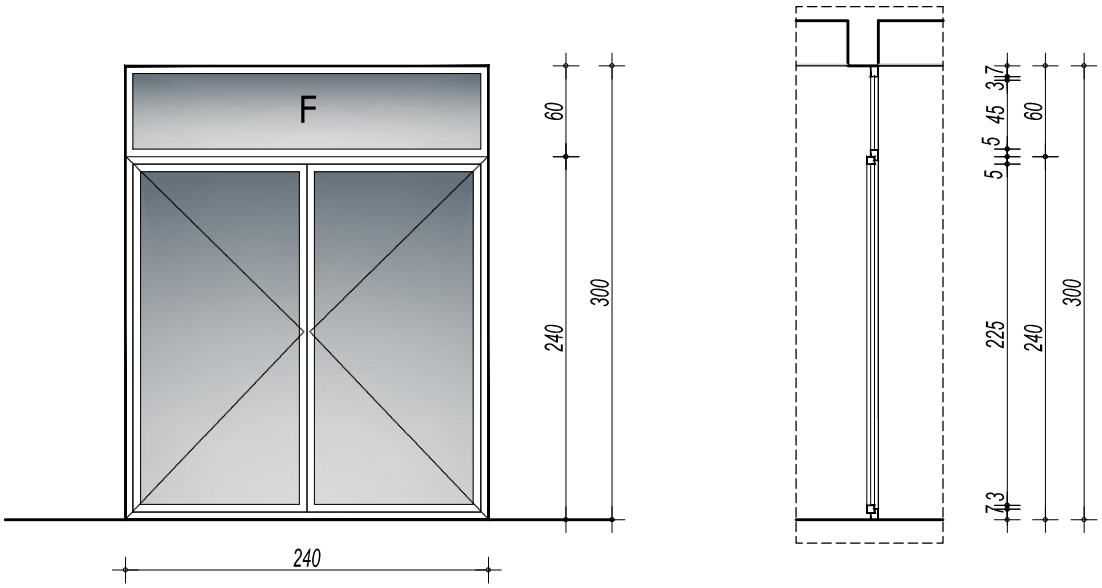


Izrada i ugradnja dvokrilnih zaokretnih vrata s fiksnim nadsvjetlom u zidarskom otvoru dim 240 x 300 cm od aluminijskih profila sa svim potrebnim sidrenjima i opšavima do pune funkcionalnosti.
Završna obrada plastificiranjem u RAL tonu prema izboru projektanta.
Ostakljenje troslojnim izo staklom 4mm+16/4mm+16/4mm+Arg, Ug=0,60 W/m2K .
Odabrati sve potrebne petlje, brtve, mehanizam za otvaranje, brave i ručke u dogovoru s projektantom.
Izraditi sve prema shemi i detaljima.
Mjesto ugradnje: ulaz u PVN iz prostora za posjetitelje/etaža prizemlja

*NAPOMENE: prije izrade sve mjere provjeriti na licu mjesta, a radionički nacrt dati na uvid projektantu.*

ALUMINIJSKA STOLARIJA

M 1: 50

13

kom 2

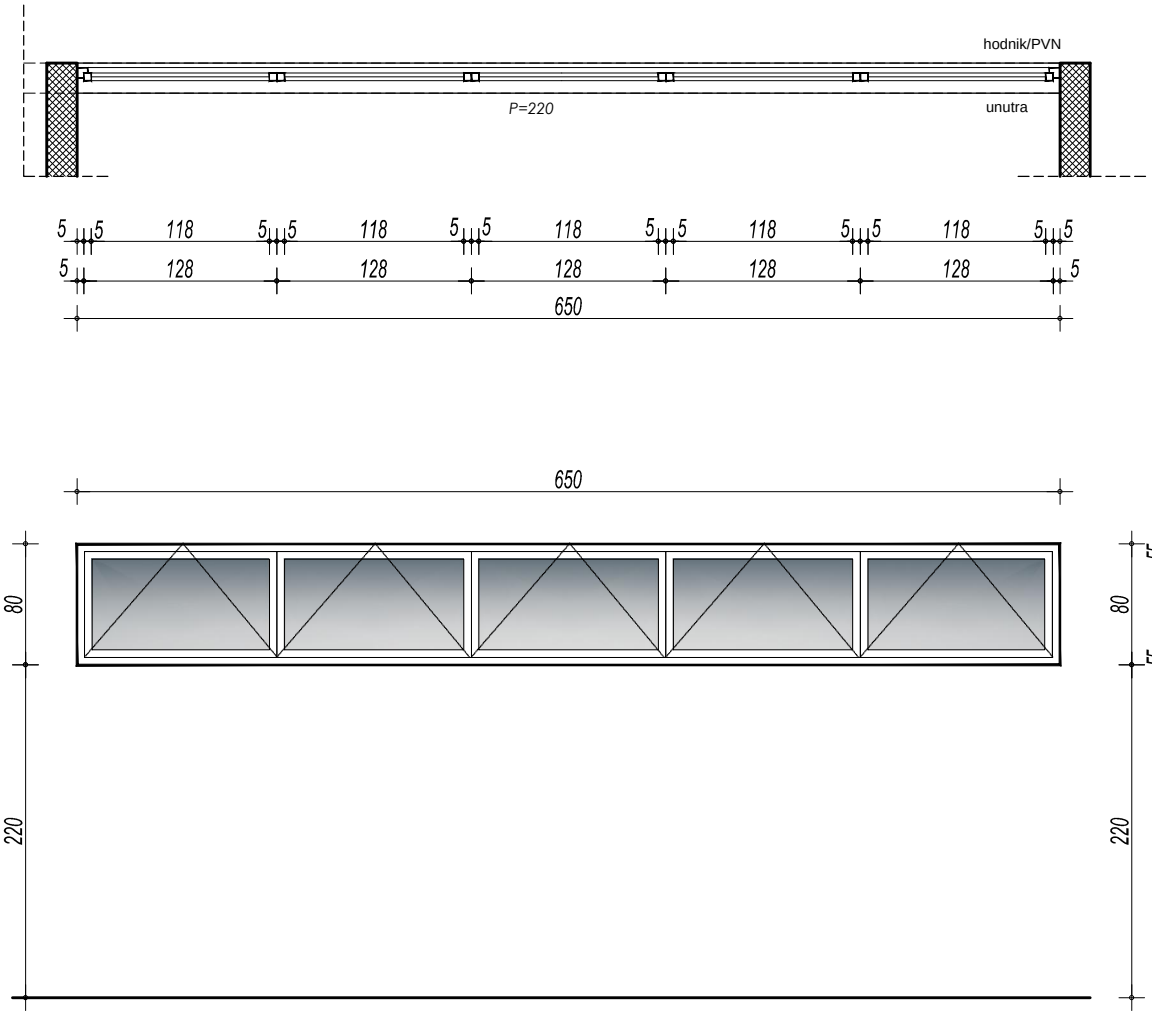


Izrada i ugradnja otklopnog nadsvjetla u zidarskom otvoru dim 650 x 80 cm od aluminijskih profila sa svim potrebnim sidrenjima i opšavima do pune funkcionalnosti.
Završna obrada plastificiranjem u RAL tonu prema izboru projektanta.
Ostakljenje troslojnim izo staklom 4mm+16/4mm+16/4mm+Arg, Ug=0,60 W/m2K .
Odabrati sve potrebne petlje, brtve, mehanizam za otvaranje, brave i ručke u dogovoru s projektantom.
Izraditi sve prema shemi i detaljima.
Mjesto ugradnje: kabinet razredne nastave/etaža prizemlja i 1.kata

*NAPOMENE: prije izrade sve mjere provjeriti na licu mjesta, a radionički nacrt dati na uvid projektantu.*

ALUMINIJSKA STOLARIJA

M 1: 50

POZ 14

kom 1

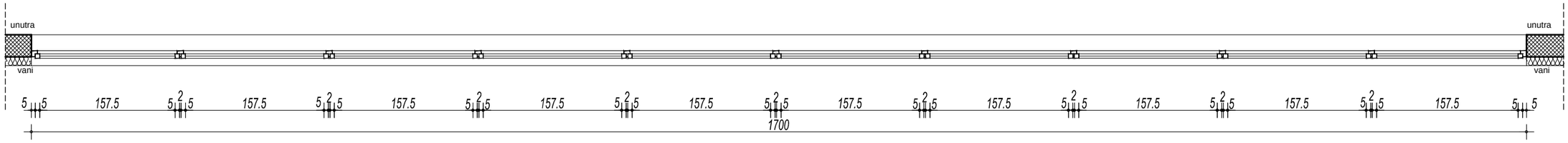


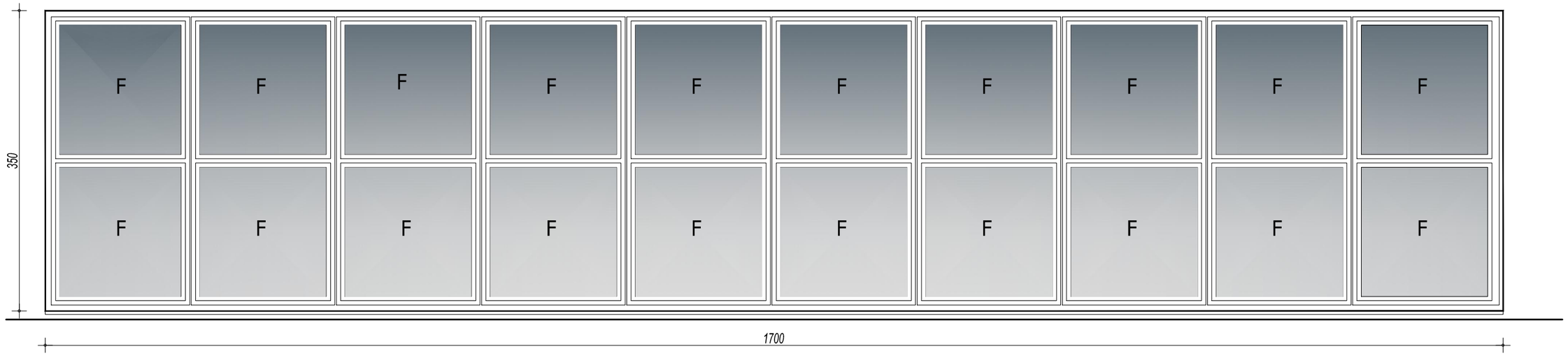


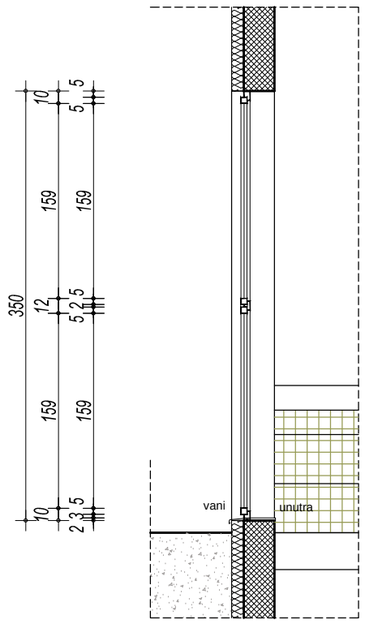


Izrada i ugradnja jednodjelne fiksne ostakljene stijene s dvadeset fiksnih polja u zidarskom otvoru dim 1700 x 350 cm od aluminijskih profila s prekinutim termičkim mostom i vanjskom aluminijskom klupčicom sa svim potrebnim sidrenjima i opšavima do pune funkcionalnosti.
Završna obrada plastificiranjem u RAL tonu prema izboru projektanta.
Ostakljenje troslojnim izo staklom 4mm+16/4mm+16/4mm+Arg, Ug=0,60 W/m2K. .
Odabrati sve potrebne petlje, brtve, mehanizam za otvaranje, brave i ručke u dogovoru s projektantom.
Izraditi sve prema shemi i detaljima.
Mjesto ugradnje: školska dvorana

*NAPOMENE: prije izrade sve mjere provjeriti na licu mjesta, a radionički nacrt dati na uvid projektantu.*

15

| kom | 1 |
|---|---|
| L | 1 |
| D | - |

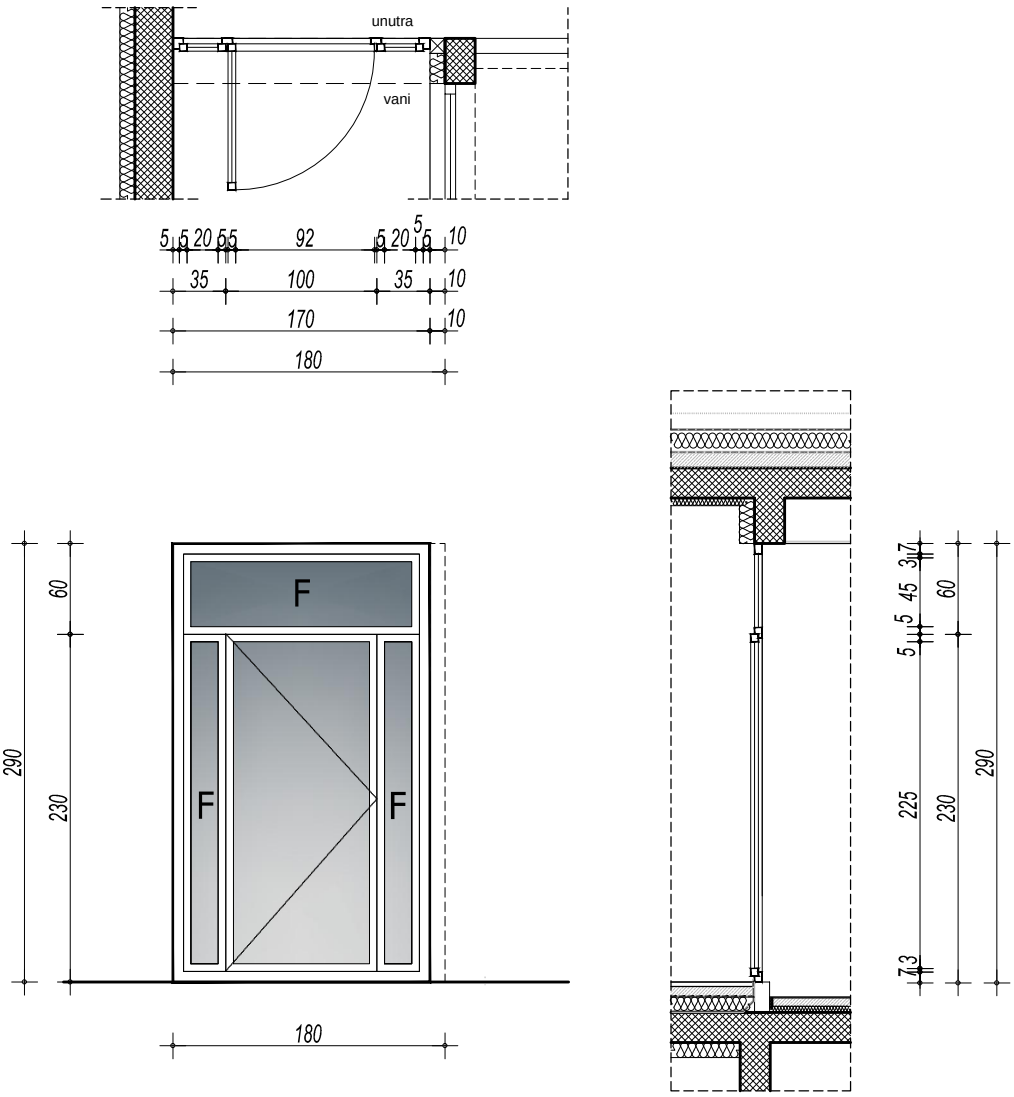


Izrada i ugradnja kombinirane višedjelne ostakljene stijene s dvokrilnim ostakljenim vratima, dva fiksna polja i fiksnim nadsvjetlom u zidarskom otvoru dim 180 x 290 cm od aluminijskih profila s prekinutim termičkim mostom i vanjskom aluminijskom klupčicom sa svim potrebnim sidrenjima i opšavima do pune funkcionalnosti.
Završna obrada plastificiranjem u RAL tonu prema izboru projektanta.
Ostakljenje troslojnim izo staklom 4mm+16/4mm+16/4mm+Arg, Ug=0,60 W/m2K.
Odabrati sve potrebne petlje, brtve, mehanizam za otvaranje, brave i ručke u dogovoru s projektantom.
Izraditi sve prema shemi i detaljima.
Mjesto ugradnje: izlaz s 1.kata na vanjsko stubište/etaža 1.kata

*NAPOMENE: prije izrade sve mjere provjeriti na licu mjesta, a radionički nacrt dati na uvid projektantu.*

16

kom 1

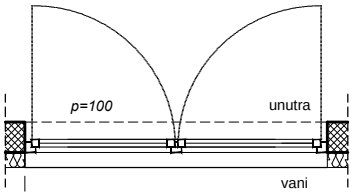


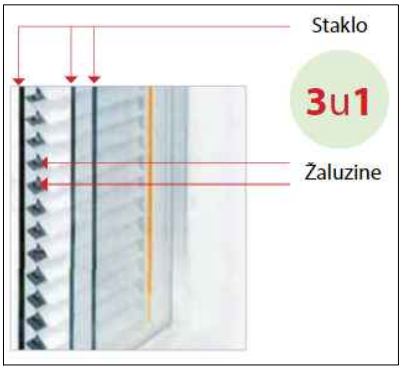


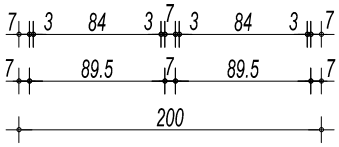


*pogled s vanjske strane*

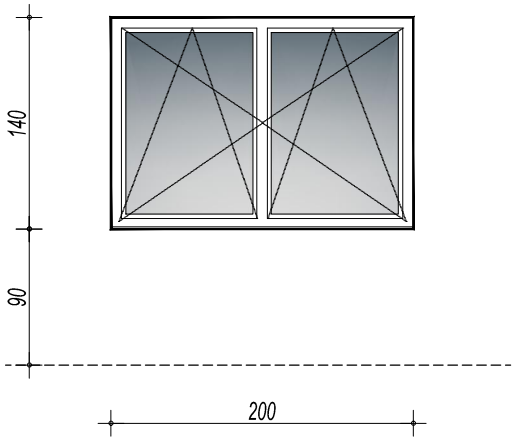


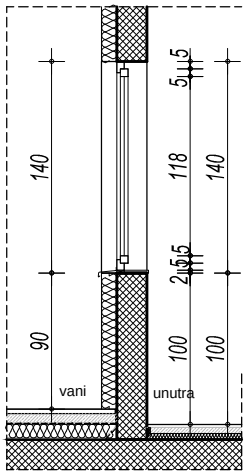


Izrada i ugradnja jednodjelnog dvokrilnog otklopno-zaokretnog prozora s vanjskom klupčicom od aluminijskog lima u zidarskom otvoru dim 200 x 140 cm od aluminijskih profila s prekinutim termičkim mostom sa svim potrebnim sidrenjima i opšavima do pune funkcionalnosti.
Završna obrada plastificiranjem u RAL tonu prema izboru projektanta.

Ostakljenje troslojnim izo staklom ukupne debljine 52mm (4mm+24/4mm+16/4mm+Arg),

Ug=0,60 W/m2K s ugrađenom zaštitom od sunca između staklenih komora- venecijanerima.

Venecijaneri- aluminijska žaluzina se sastoji od aluminijskih profiliranih lamela širine 16 mm međusobno povezanih i podesivih s mogućnošću dizanja, reguliranja položaja i količine propusne svjetlosti. Zaštita se ugrađuje u vanjsku komoru troslojnog izo stakla min širine 24mm, puni argonom i hermetički zatvara.

Mehaničko upravljanje dizanjem, spuštanjem i regulacijom položaja lamela.

Aluminijske profile s prekinutim termičkim mostom prilagoditi širini troslojnog izo stakla s dostatnim razmakom vanjske komore za ugradnju zaštite od sunca.

Odabrati sve potrebne petlje, brtve, mehanizam za otvaranje, brave i ručke u dogovoru s projektantom.

Izraditi sve prema shemi i detaljima.

Parapet prozora: 100cm

Mjesto ugradnje: zbornica/etaža 1.kata

*NAPOMENE: prije izrade sve mjere provjeriti na licu mjesta, a radionički nacrt dati na uvid projektantu.*
*Prilikom mjerenja uzeti u obzir visinu potrebnu za ugradnju unutarnje i vanjske klupčice unutar građevinskog otvora*

17

kom 1

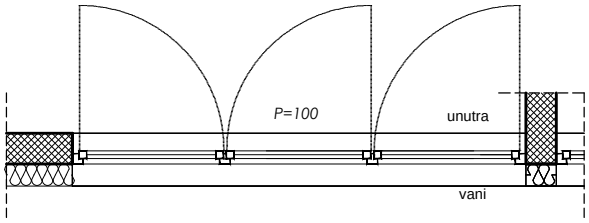


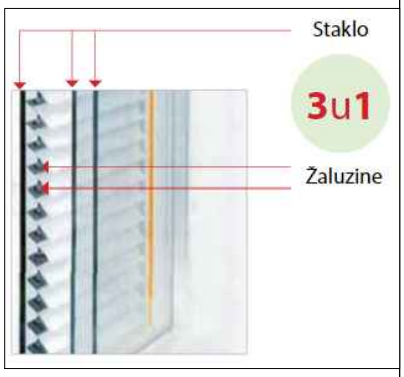


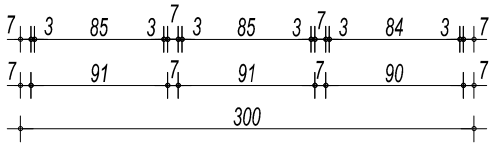


*pogled s vanjske strane*

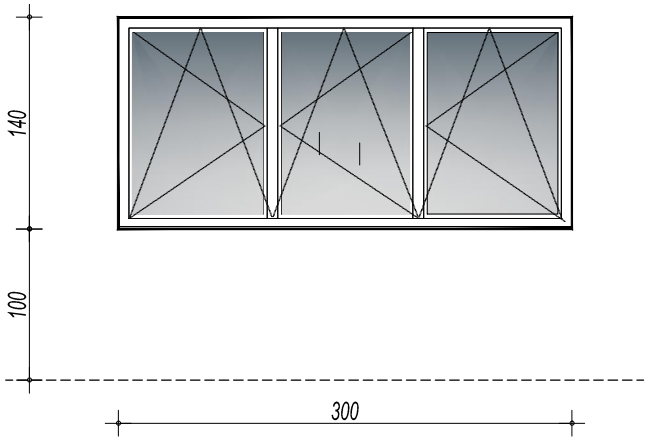


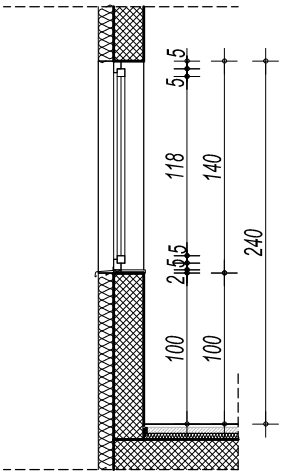


Izrada i ugradnja jednodjelnog trokrilnog otklopno-zaokretnog prozora s vanjskom klupčicom od aluminijskog lima u zidarskom otvoru dim 300 x 140 cm od aluminijskih profila s prekinutim termičkim mostom sa svim potrebnim sidrenjima i opšavima do pune funkcionalnosti.
Završna obrada plastificiranjem u RAL tonu prema izboru projektanta.

Ostakljenje troslojnim izo staklom ukupne debljine 52mm (4mm+24/4mm+16/4mm+Arg),

Ug=0,60 W/m2K s ugrađenom zaštitom od sunca između staklenih komora- venecijanerima.

Venecijaneri- aluminijska žaluzina se sastoji od aluminijskih profiliranih lamela širine 16 mm međusobno povezanih i podesivih s mogućnošću dizanja, reguliranja položaja i količine propusne svjetlosti. Zaštita se ugrađuje u vanjsku komoru troslojnog izo stakla min širine 24mm, puni argonom i hermetički zatvara.

Mehaničko upravljanje dizanjem, spuštanjem i regulacijom položaja lamela.

Aluminijske profile prilagoditi širini troslojnog izo stakla s dostatnim razmakom vanjske komore za ugradnju zaštite od sunca.

Odabrati sve potrebne petlje, brtve, mehanizam za otvaranje, brave i ručke u dogovoru s projektantom.

Izraditi sve prema shemi i detaljima.

Parapet prozora: 100cm

Mjesto ugradnje: zbornica/etaža 1.kata

*NAPOMENE: prije izrade sve mjere provjeriti na licu mjesta, a radionički nacrt dati na uvid projektantu.*
*Prilikom mjerenja uzeti u obzir visinu potrebnu za ugradnju unutarnje i vanjske klupčice unutar građevinskog otvora*

ALUMINIJSKA STOLARIJA

M 1: 50

POZ 18

kom 2

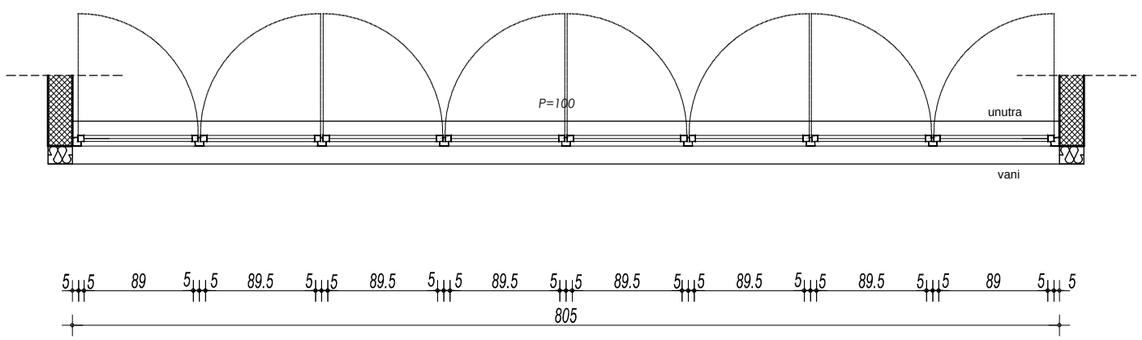


Izrada i ugradnja jednodjelnog osmerokrilnog otklopno-zaokretnog prozora s vanjskom klupčicom od aluminijskog lima u zidarskom otvoru dim 805 x 140 cm od aluminijskih profila s prekinutim termičkim mostom sa svim potrebnim sidrenjima i opšavima do pune funkcionalnosti.
Završna obrada plastificiranjem u RAL tonu prema izboru projektanta.

Ostakljenje troslojnim izo staklom ukupne debljine 52mm (4mm+24/4mm+16/4mm+Arg),

Ug=0,60 W/m2K s ugrađenom zaštitom od sunca između staklenih komora- venecijanerima.

Venecijaneri- aluminijska žaluzina se sastoji od aluminijskih profiliranih lamela širine 16 mm međusobno povezanih i podesivih s mogućnošću dizanja, reguliranja položaja i količine propusne svjetlosti. Zaštita se ugrađuje u vanjsku komoru troslojnog izo stakla min širine 24mm, puni argonom i hermetički zatvara.

Mehaničko upravljanje dizanjem, spuštanjem i regulacijom položaja lamela.

Aluminijske profile s prekinutim termičkim mostom prilagoditi širini troslojnog izo stakla s dostatnim razmakom vanjske komore za ugradnju zaštite od sunca.

Odabrati sve potrebne petlje, brtve, mehanizam za otvaranje, brave i ručke u dogovoru s projektantom.

Izraditi sve prema shemi i detaljima.

Parapet prozora: 100cm

Mjesto ugradnje: učionice/etaža 1.kata

*NAPOMENE: prije izrade sve mjere provjeriti na licu mjesta, a radionički nacrt dati na uvid projektantu.*
*Prilikom mjerenja uzeti u obzir visinu potrebnu za ugradnju unutarnje i vanjske klupčice unutar građevinskog otvora*

*pogled s vanjske strane*

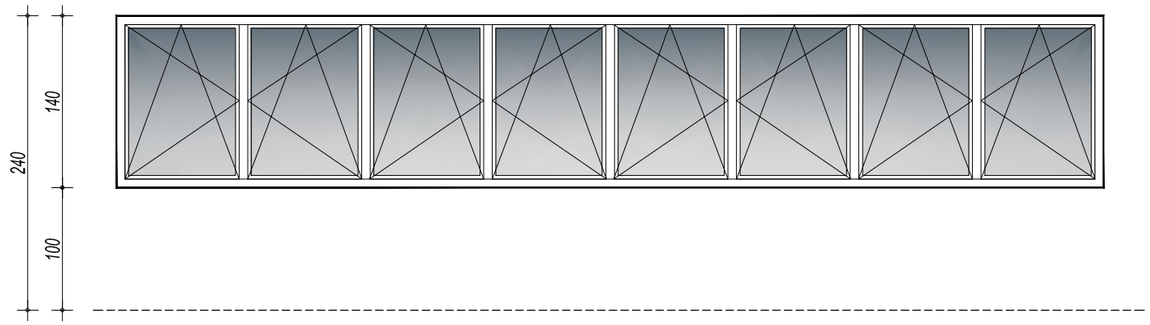


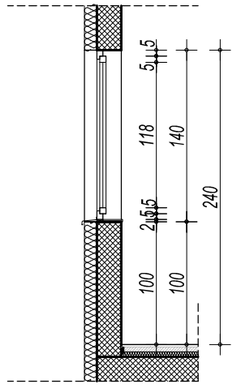


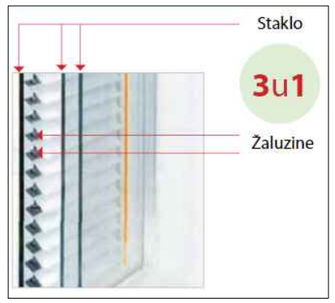

ALUMINIJSKA STOLARIJA

19

kom 1

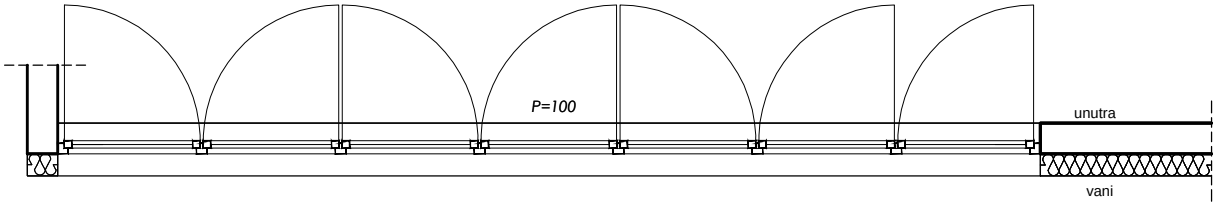


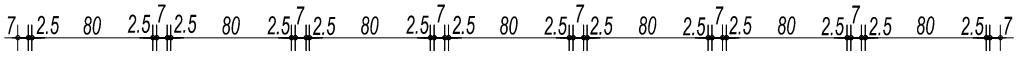


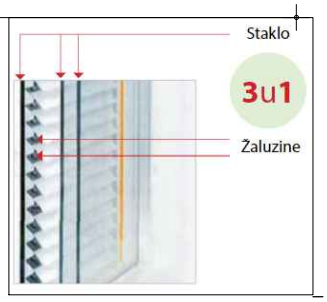


*pogled s vanjske strane*

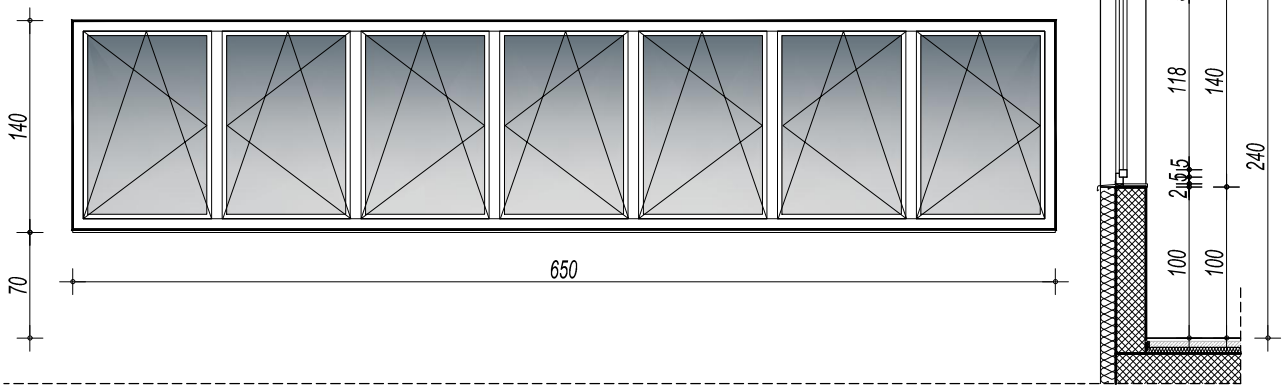


Izrada i ugradnja jednodjelnog sedmerokrilnog otklopno-zaokretnog prozora s vanjskom klupčicom od aluminijskog lima u zidarskom otvoru dim 650 x 140 cm od aluminijskih profila s prekinutim termičkim mostom sa svim potrebnim sidrenjima i opšavima do pune funkcionalnosti.
Završna obrada plastificiranjem u RAL tonu prema izboru projektanta.

Ostakljenje troslojnim izo staklom ukupne debljine 52mm (4mm+24/4mm+16/4mm+Arg),

Ug=0,60 W/m2K s ugrađenom zaštitom od sunca između staklenih komora- venecijanerima.

Venecijaneri- aluminijska žaluzina se sastoji od aluminijskih profiliranih lamela širine 16 mm me đusobno povezanih i podesivih s mogućnošću dizanja, reguliranja položaja i količine propusne svjetlosti. Zaštita se ugrađuje u vanjsku komoru troslojnog izo stakla min širine 24mm, puni argonom i hermetički zatvara.

Mehaničko upravljanje dizanjem, spuštanjem i regulacijom položaja lamela.

Aluminijske profile prilagoditi širini troslojnog izo stakla s dostatnim razmakom vanjske komore za ugradnju zaštite od sunca.

Odabrati sve potrebne petlje, brtve, mehanizam za otvaranje, brave i ručke u dogovoru s projektantom.

Izraditi sve prema shemi i detaljima.

Parapet prozora: 100cm

Mjesto ugradnje: učionica/etaža 1.kata

*NAPOMENE: prije izrade sve mjere provjeriti na licu mjesta, a radionički nacrt dati na uvid projektantu.*
*Prilikom mjerenja uzeti u obzir visinu potrebnu za ugradnju unutarnje i vanjske klupčice unutar građevinskog otvora*

ALUMINIJSKA STOLARIJA

M 1: 50

POZ 20

| kom | 2 |
|---|---|
| L | 1 |
| D | 1 |

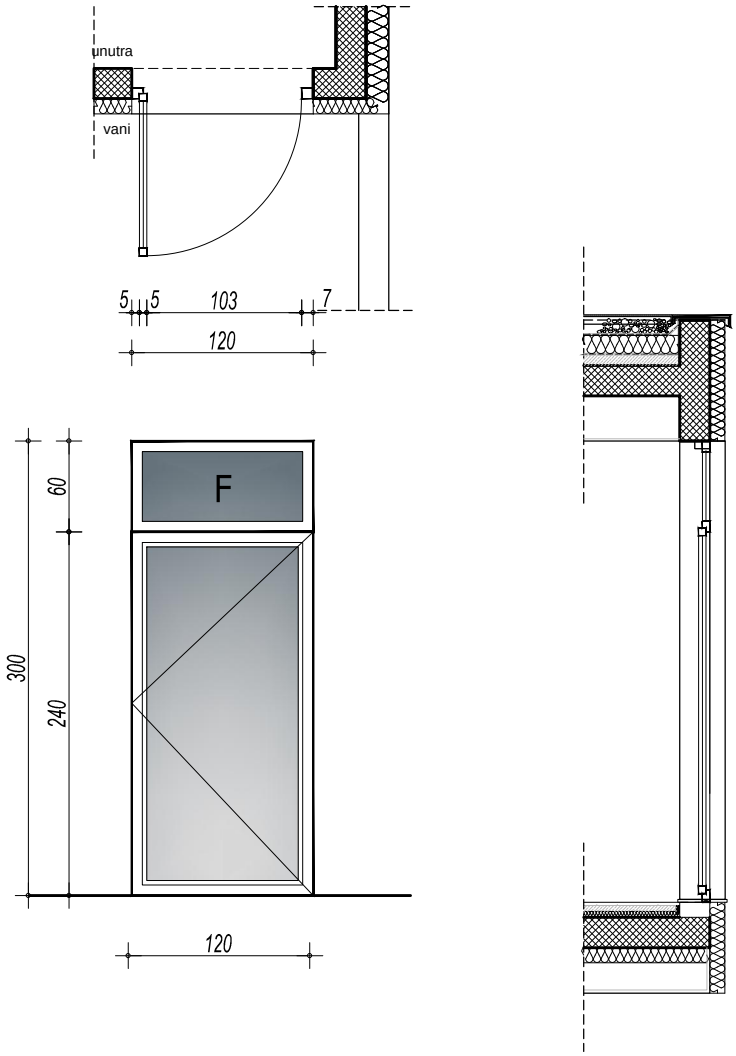


Izrada i ugradnja jednokrilnih zaokretnih vrata s ostakljenim vratnim krilom i fiksnim nadsvjetlom u zidarskom otvoru dim 120 x 300 cm od aluminijskih profila s prekinutim termičkim mostom sa svim potrebnim sidrenjima i opšavima do pune funkcionalnosti.
Završna obrada plastificiranjem u RAL tonu prema izboru projektanta.
Ostakljenje troslojnim izo staklom 4mm+16/4mm+16/4mm+Arg, Ug=0,60 W/m2K.
Odabrati sve potrebne petlje, brtve, mehanizam za otvaranje, brave i ručke u dogovoru s projektantom.
Izraditi sve prema shemi i detaljima.
Mjesto ugradnje: evakuacijski izlaz na požarno stubište/etaža 1.kata

*NAPOMENE: prije izrade sve mjere provjeriti na licu mjesta, a radionički nacrt dati na uvid projektantu.*

ALUMINIJSKA STOLARIJA

M 1: 50

21

kom 1

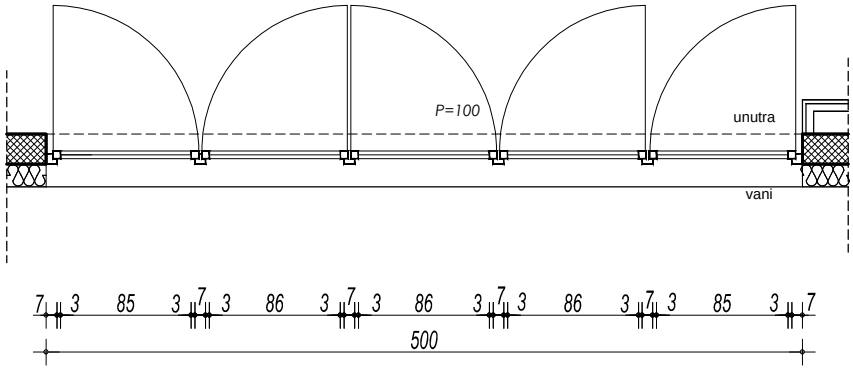


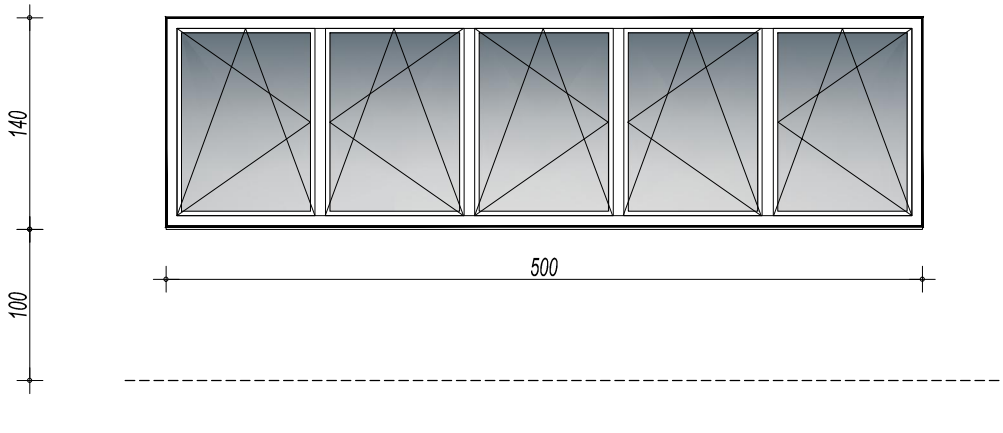


Izrada i ugradnja jednodjelnog peterokrilnog otklopno-zaokretnog prozora s vanjskom klupčicom od aluminijskog lima u zidarskom otvoru dim 500 x 140 cm od aluminijskih profila s prekinutim termičkim mostom sa svim potrebnim sidrenjima i opšavima do pune funkcionalnosti.
Završna obrada plastificiranjem u RAL tonu prema izboru projektanta.
Ostakljenje troslojnim izo staklom 4mm+16/4mm+16/4mm+Arg, Ug=0,60 W/m2K.
Odabrati sve potrebne petlje, brtve, mehanizam za otvaranje, brave i ručke u dogovoru s projektantom.
Izraditi sve prema shemi i detaljima.
Parapet prozora: 100cm
Mjesto ugradnje: hodnik/etaža 1.kata

*NAPOMENE: prije izrade sve mjere provjeriti na licu mjesta, a radionički nacrt dati na uvid projektantu.*
*Prilikom mjerenja uzeti u obzir visinu potrebnu za ugradnju unutarnje i vanjske klupčice unutar građevinskog otvora*

ALUMINIJSKA STOLARIJA

M 1: 50

21

kom 4

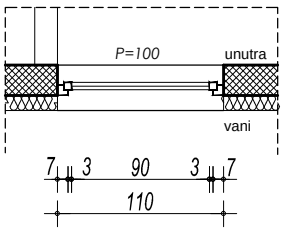


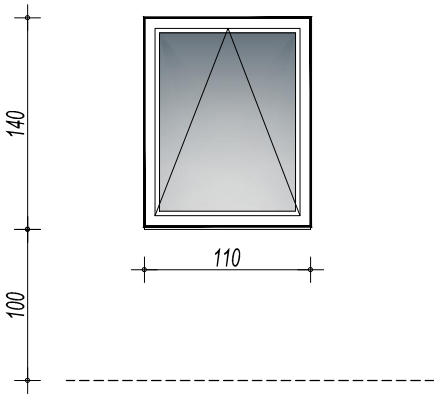


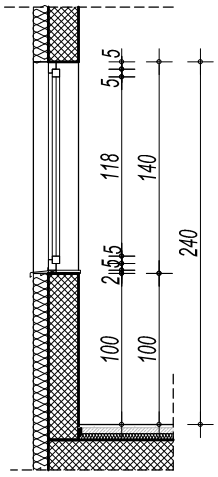


Izrada i ugradnja jednodjelnog jednokrilnog otklopnog prozora s vanjskom klupčicom od aluminijskog lima u zidarskom otvoru dim 110 x 140 cm od aluminijskih profila s prekinutim termičkim mostom sa svim potrebnim sidrenjima i opšavima do pune funkcionalnosti.
Završna obrada plastificiranjem u RAL tonu prema izboru projektanta.
Ostakljenje troslojnim izo staklom 4mm+16/4mm+16/4mm+Arg, Ug=0,60 W/m2K.
Odabrati sve potrebne petlje, brtve, mehanizam za otvaranje, brave i ručke u dogovoru s projektantom.
Izraditi sve prema shemi i detaljima.
Parapet prozora: 100cm
Mjesto ugradnje: sanitarni čvor/nastavnici, wc/učenici OSI, sve etaža 1.kata

*NAPOMENE: prije izrade sve mjere provjeriti na licu mjesta, a radionički nacrt dati na uvid projektantu.*
*Prilikom mjerenja uzeti u obzir visinu potrebnu za ugradnju unutarnje i vanjske klupčice unutar građevinskog otvora*

POZ 22

kom 1

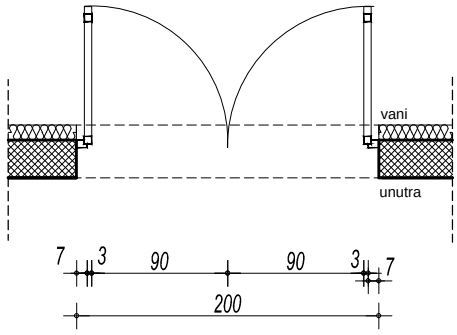


*pogled*

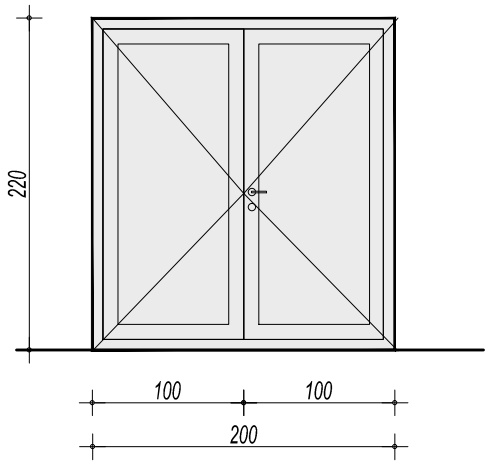


*presjek*

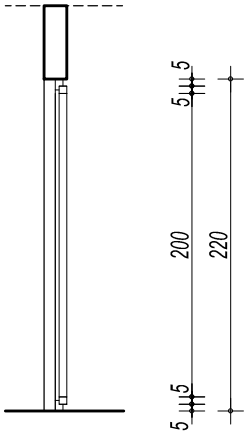


Izrada i ugradnja dvokrilnih zaokretnih vrata s punim vratnim krilima u zidarskom otvoru dim 200 x 220 cm od aluminijskih profila s prekinutim termičkim mostom sa svim potrebnim sidrenjima i opšavima do pune funkcionalnosti.
Završna obrada plastificiranjem u RAL tonu prema izboru projektanta.
Ostakljenje troslojnim izo staklom 4mm+16/4mm+16/4mm+Arg, Ug=0,60 W/m2K .
Odabrati sve potrebne petlje, brtve, mehanizam za otvaranje, brave i ručke u dogovoru s projektantom.
Izraditi sve prema shemi i detaljima.
Mjesto ugradnje: evakuacijski izlaz na vanjsko stubište iz velike dvorane/etaža podruma

*NAPOMENE: prije izrade sve mjere provjeriti na licu mjesta, a radionički nacrt dati na uvid projektantu.*

# C1.5.3. SHEME PROTUPOŽARNE BRAVARIJE

PROTUPOŽARNA BRAVARIJA

M 1: 50

POZ 1

| | |
|---|---|
| kom | 8 |
| L | 4 |
| D | 4 |

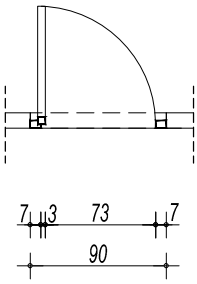


*pogled*

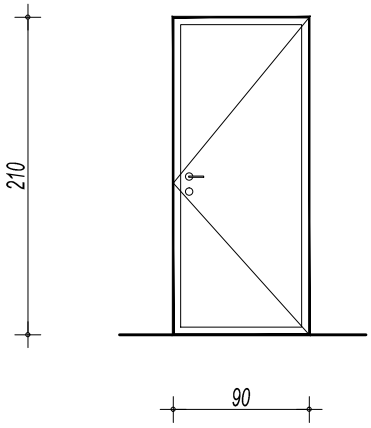


*presjek*

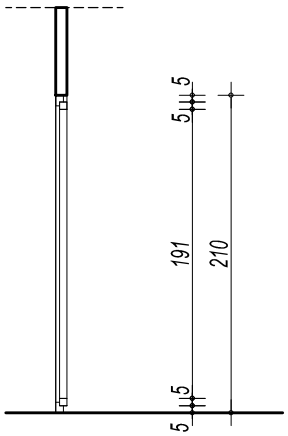


Izrada i ugradnja vatrootpornih jednokrilnih zaokretnih vrata s čeličnim dovratnikom i punim vratnim krilom oznake **EI2 90-C** vatrootpornosti 90 minuta sa uređajem za samozatvaranje u zidarskom otvoru dim 90 x 210cm sa svim potrebnim sidrenjima i opšavima do pune funkcionalnosti.
Vrata i svi spojevi moraju imati vatrootpornost veću od 90min.
Dovratnik od čeličnog pocinčanog lima d=2mm.
Okvir vratnog krila od obostranog čeličnog lima d=1mm na čeličnom profilu, ispuna od protupožarnog panela.
Završna obrada plastificiranjem u RAL tonu prema izboru projektanta.
Odabrati sve potrebne petlje, brtve, mehanizam za otvaranje, brave i ručke u dogovoru s projektantom.
Izraditi sve prema shemi i detaljima.
Mjesto ugradnje: spremište ispod stubišta/etaža podruma; prostor za pdlaganje smeća, gospodarsko spremište, spremište i hodnik unutar kuhinjskog pogona/etaža prizemlja; arhiva i spremište PVN-a /etaža kata

*NAPOMENE: prije izrade sve mjere provjeriti na licu mjesta, a radionički nacrt dati na uvid projektantu*

PROTUPOŽARNA BRAVARIJA

M 1: 50

POZ 1*

| | |
|---|---|
| kom | 1 |
| L | - |
| D | 1 |

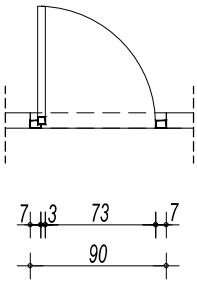


*pogled*

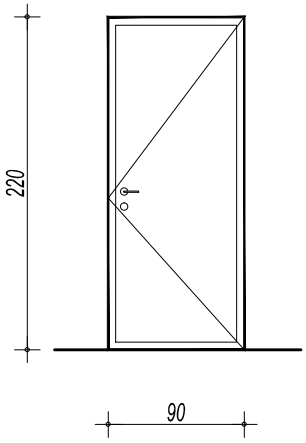


*presjek*

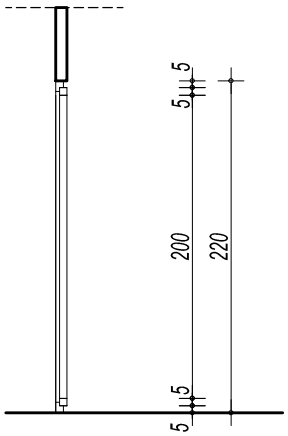


Izrada i ugradnja vatrootpornih jednokrilnih zaokretnih vrata s čeličnim dovratnikom i punim vratnim krilom oznake **EI2 90-C** vatrootpornosti 90 minuta sa uređajem za samozatvaranje u zidarskom otvoru dim 90 x 220cm sa svim potrebnim sidrenjima i opšavima do pune funkcionalnosti.
Vrata i svi spojevi moraju imati vatrootpornost veću od 90min.
Dovratnik od čeličnog pocinčanog lima d=2mm.
Okvir vratnog krila od obostranog čeličnog lima d=1mm na čeličnom profilu, ispuna od protupožarnog panela.
Završna obrada plastificiranjem u RAL tonu prema izboru projektanta.
Odabrati sve potrebne petlje, brtve, mehanizam za otvaranje, brave i ručke u dogovoru s projektantom.
Izraditi sve prema shemi i detaljima.
Mjesto ugradnje: odlaganje otpada

*NAPOMENE: prije izrade sve mjere provjeriti na licu mjesta, a radionički nacrt dati na uvid projektantu*

PROTUPOŽARNA BRAVARIJA

M 1: 50

POZ 2

| | |
|---|---|
| kom | 1 |
| L | - |
| D | 1 |

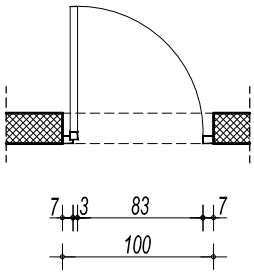


*pogled*

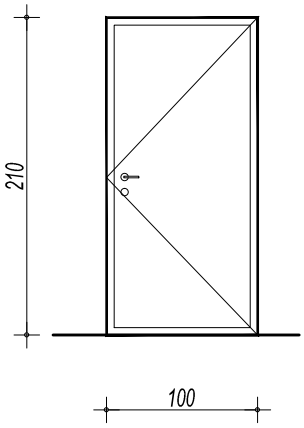


*presjek*

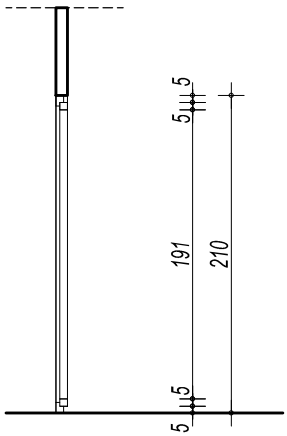


Izrada i ugradnja vatrootpornih jednokrilnih zaokretnih vrata s čeličnim dovratnikom i punim vratnim krilom oznake **EI2 90-C** vatrootpornosti 90 minuta sa uređajem za samozatvaranje u zidarskom otvoru dim 100 x 210cm sa svim potrebnim sidrenjima i opšavima do pune funkcionalnosti.
Vrata i svi spojevi moraju imati vatrootpornost veću od 90min.
Dovratnik od čeličnog pocinčanog lima d=2mm.
Okvir vratnog krila od obostranog čeličnog lima d=1mm na čeličnom profilu, ispuna od protupožarnog panela.
Završna obrada plastificiranjem u RAL tonu prema izboru projektanta.
Odabrati sve potrebne petlje, brtve, mehanizam za otvaranje, brave i ručke u dogovoru s projektantom.
Izraditi sve prema shemi i detaljima.
Mjesto ugradnje: spremište PVN-a u prizemlju

*NAPOMENE: prije izrade sve mjere provjeriti na licu mjesta, a radionički nacrt dati na uvid projektantu*

PROTUPOŽARNA BRAVARIJA

M 1: 50

POZ 2*

| | |
|---|---|
| kom | 5 |
| L | 3 |
| D | 2 |

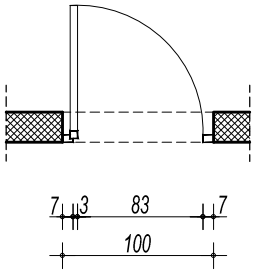


*pogled*

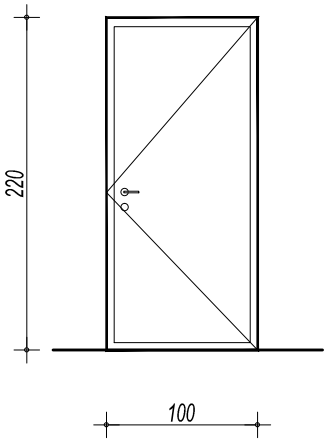


*presjek*

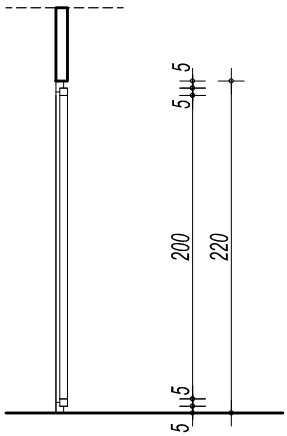


Izrada i ugradnja vatrootpornih jednokrilnih zaokretnih vrata s čeličnim dovratnikom i punim vratnim krilom oznake **EI2 90-C** vatrootpornosti 90 minuta sa uređajem za samozatvaranje u zidarskom otvoru dim 100 x 220cm sa svim potrebnim sidrenjima i opšavima do pune funkcionalnosti.
Vrata i svi spojevi moraju imati vatrootpornost veću od 90min.
Dovratnik od čeličnog pocinčanog lima d=2mm.
Okvir vratnog krila od obostranog čeličnog lima d=1mm na čeličnom profilu, ispuna od protupožarnog panela.
Završna obrada plastificiranjem u RAL tonu prema izboru projektanta.
Odabrati sve potrebne petlje, brtve, mehanizam za otvaranje, brave i ručke u dogovoru s projektantom.
Izraditi sve prema shemi i detaljima.
Mjesto ugradnje: spremište uz veliku dvoranu, velika dvorana, mala dvorana, prostorija za kondicioniranje zraka, hodnik uz ulaz za vanjske korisnike/sve etaža podruma

*NAPOMENE: prije izrade sve mjere provjeriti na licu mjesta, a radionički nacrt dati na uvid projektantu*

POZ 3

| | |
|---|---|
| kom | 2 |
| L | 1 |
| D | 1 |

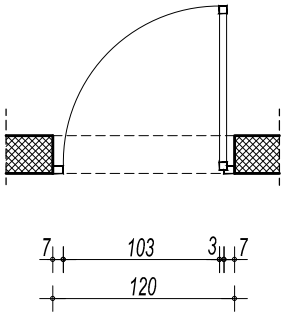


*pogled*

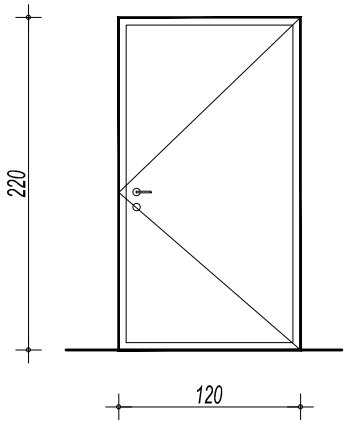


*presjek*

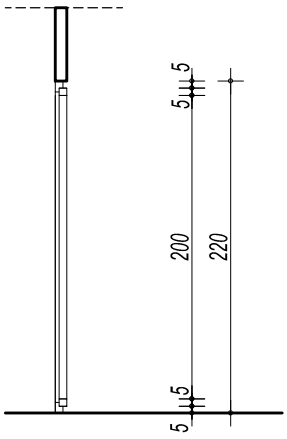


Izrada i ugradnja vatrootpornih jednokrilnih zaokretnih vrata s čeličnim dovratnikom i punim vratnim krilom oznake **EI2 90-C** vatrootpornosti 90 minuta sa uređajem za samozatvaranje u zidarskom otvoru dim 120 x 220cm sa svim potrebnim sidrenjima i opšavima do pune funkcionalnosti.
Vrata i svi spojevi moraju imati vatrootpornost veću od 90min.
Dovratnik od čeličnog pocinčanog lima d=2mm.
Okvir vratnog krila od obostranog čeličnog lima d=1mm na čeličnom profilu, ispuna od protupožarnog panela.
Završna obrada plastificiranjem u RAL tonu prema izboru projektanta.
Odabrati sve potrebne petlje, brtve, mehanizam za otvaranje, brave i ručke u dogovoru s projektantom.
Izraditi sve prema shemi i detaljima.
Mjesto ugradnje: tribine-gledalište u velikoj dvorani/etaža prizemlja i biblioteka/etaža kata

*NAPOMENE: prije izrade sve mjere provjeriti na licu mjesta, a radionički nacrt dati na uvid projektantu*

POZ 4

kom 5

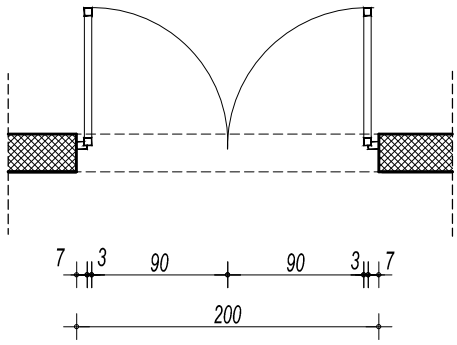


*pogled*

*presjek*

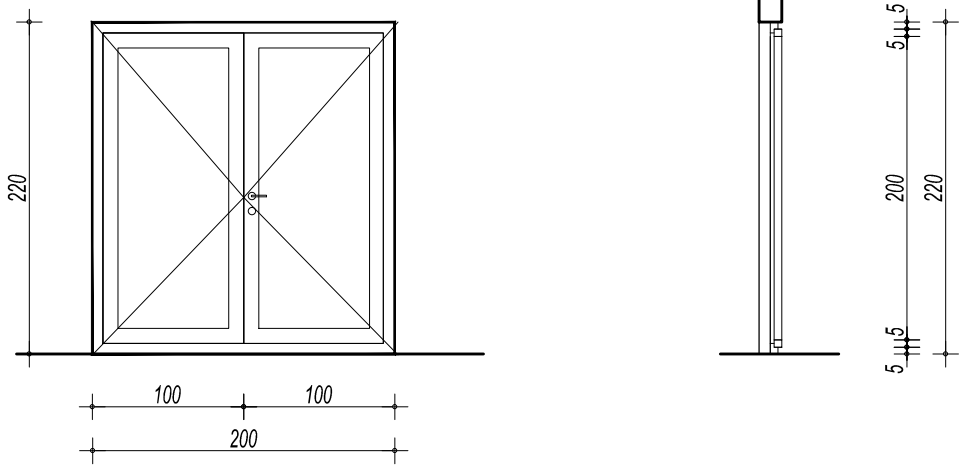


Izrada i ugradnja vatrootpornih dvokrilnih zaokretnih vrata s čeličnim dovratnikom i punim vratnim krilima oznake **EI-90** vatrootpornosti 90 minuta u zidarskom otvoru dim 200 x 220cm sa svim potrebnim sidrenjima i opšavima do pune funkcionalnosti.
Vrata i svi spojevi moraju imati vatrootpornost veću od 30min.
Dovratnik od čeličnog pocinčanog lima d=2mm.
Okvir vratnog krila od obostranog čeličnog lima d=1mm na čeličnom profilu, ispuna od protupožarnog panela.
Završna obrada plastificiranjem u RAL tonu prema izboru projektanta.
Odabrati sve potrebne petlje, brtve, mehanizam za otvaranje, brave i ručke u dogovoru s projektantom.
Izraditi sve prema shemi i detaljima.
Mjesto ugradnje: spremište za sprave i spremište za školske priredbe u velikoj dvorani, velika dvorana i mala dvorana

*NAPOMENE: prije izrade sve mjere provjeriti na licu mjesta, a radionički nacrt dati na uvid projektantu*

PROTUPOŽARNA BRAVARIJA

M 1: 50

POZ 5

kom 1

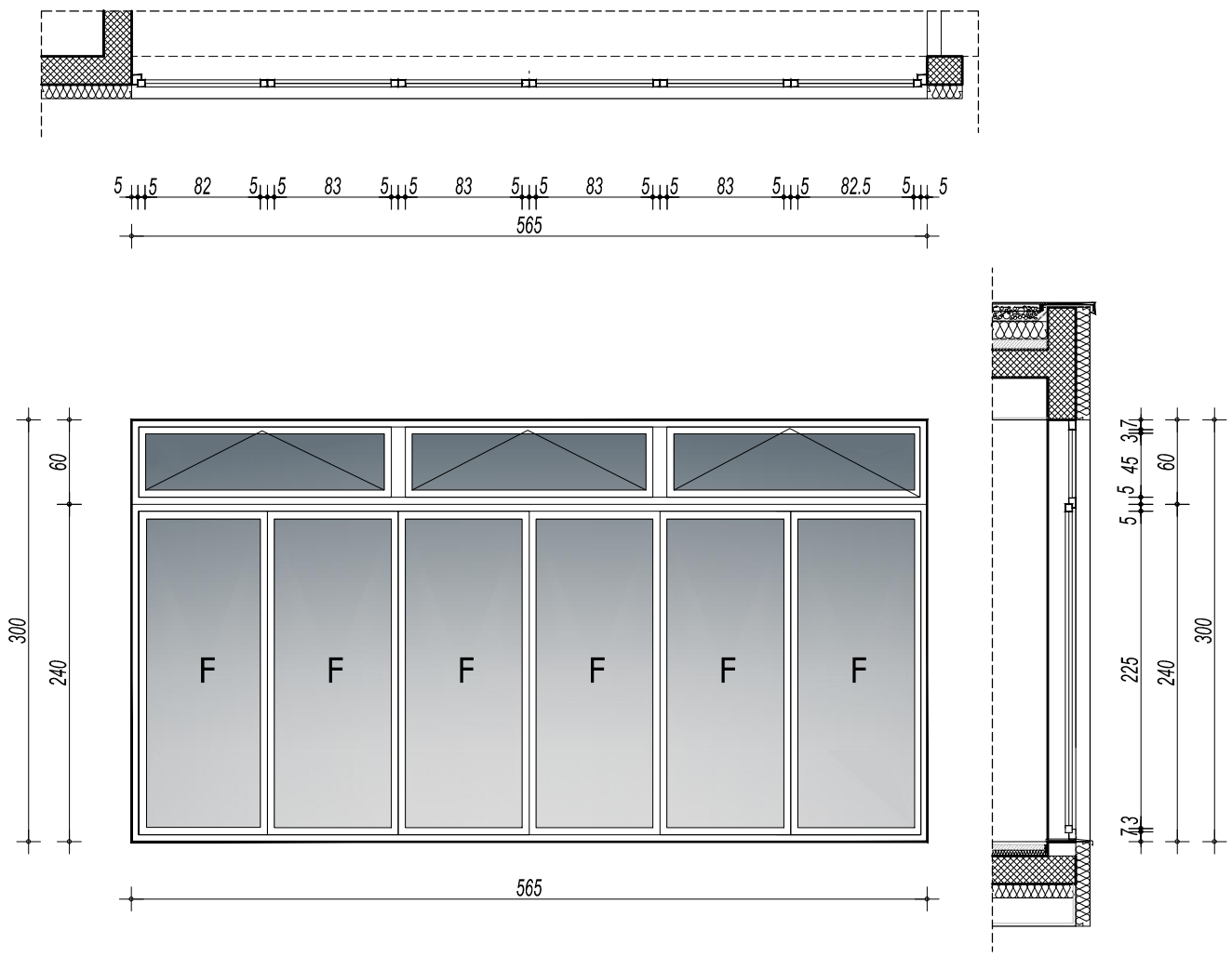


Izrada i ugradnja vatrootporne jednodjelne ostakljene stijene sa šest fiksnih polja i tri otklopna nadsvjetla oznake **EI-90** vatrootpornosti 90 minuta u zidarskom otvoru dim 565 x 300cm sa svim potrebnim sidrenjima i opšavima do pune funkcionalnosti.
Vanjska klupčica od aluminijskog lima.
Vrata i svi spojevi moraju imati vatrootpornost veću od 90min.
Profili od čeličnog pocinčanog lima d=2mm, ostakljenje protupožarnim višeslojnim staklom s međuispunom iz prozirne ekspandirane mase EI2 90 d=16mm.
Zaštita od sunca - žaluzina od aluminijskih lamela (venecijaner) ugrađena u vanjsku komoru izo stakla , oznake **EI-90** vatrootpornosti 90 minuta.
Završna obrada plastificiranjem u RAL tonu prema izboru projektanta.
Odabrati sve potrebne petlje, brtve, mehanizam za otvaranje, brave i ručke u dogovoru s projektantom.
Izraditi sve prema shemi i detaljima.
Mjesto ugradnje: biblioteka/etaža kata

*NAPOMENE: prije izrade sve mjere provjeriti na licu mjesta, a radionički nacrt dati na uvid projektantu*

ALUMINIJSKA STOLARIJA

M 1: 50

POZ 6

kom 2

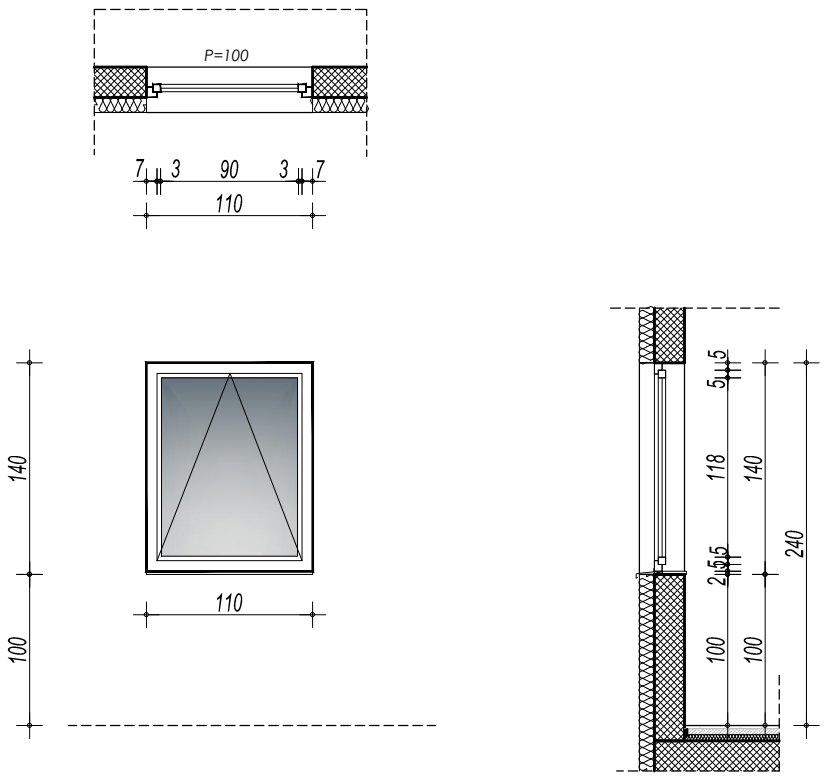


Izrada i ugradnja vatrootpornog jednodjelnog jednokrilnog otklopnog prozora od čeličnih profila oznake **EI90** vatrootpornosti 90 min u zidarskom otvoru dim 110 x 140cm sa svim potrebnim sidrenjima i opšavima do pune funkcionalnosti.
Prozor i svi spojevi moraju imati vatrootpornost veću od 90min.
Doprozornik od čeličnog pocinčanog lima d=2mm.
Okvir prozorskog krila od obostranog čeličnog lima d=1mm na čeličnom profilu, priljubnica ostakljenja od profiliranog čeličnog lima d=2mm, ostakljenje protupožarnim višeslojnim staklom s međuispunom iz prozirne ekspandirane mase EI2 90 d=16mm.
Vanjska klupčica od aluminijskog lima.
Završna obrada plastificiranjem u RAL tonu prema izboru projektanta.
Visina parapeta 100cm.
Odabrati sve potrebne petlje, brtve, mehanizam za otvaranje, brave i ručke u dogovoru s projektantom.
Izraditi sve prema shemi i detaljima.
Mjesto ugradnje: arhiva i spremište PVN-a/etaža kata

*NAPOMENE: prije izrade sve mjere provjeriti na licu mjesta, a radionički nacrt dati na uvid projektantu*
*Prilikom mjerenja uzeti u obzir visinu potrebnu za ugradnju unutarnje i vanjske klupčice unutar građevinskog otvora*

# C1.5.4.SHEME BRAVARIJE

Investitor: OSNOVNA ŠKOLA PRIVLAKA
Građevina: DRUŠTVENA GRAĐEVINA - OSNOVNA ŠKOLA

via factum d.o.o.

CRNA BRAVARIJA

M 1: 50

POZ 1

kom 1

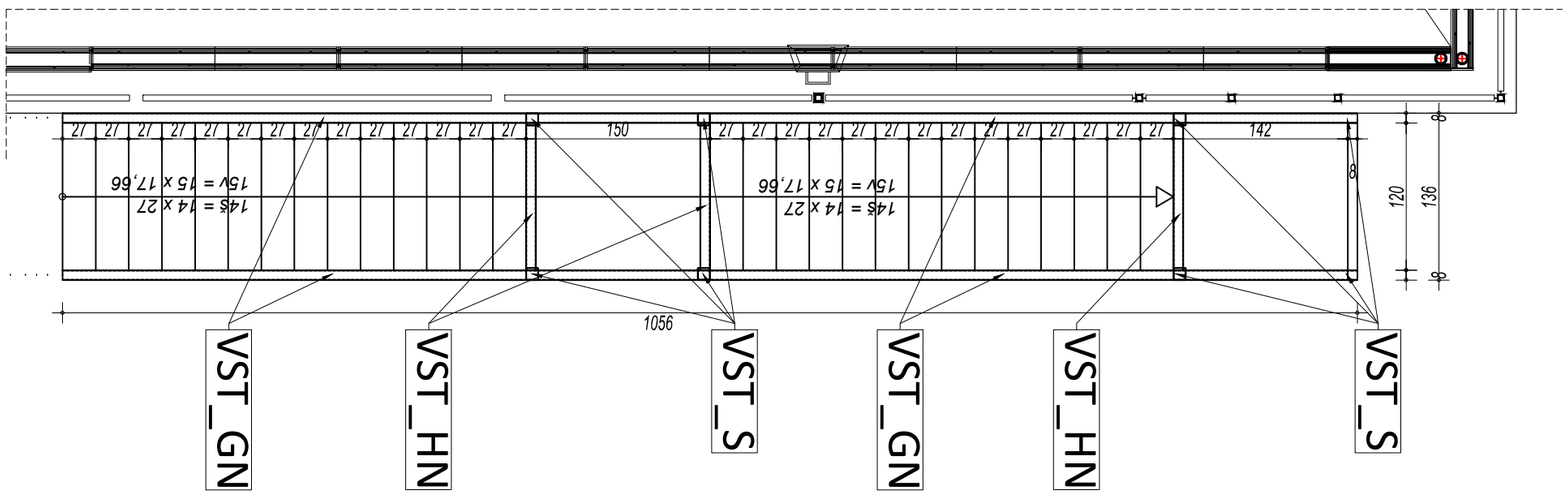


VST_GN ▯ ..... CFRHS 160 x 80 x 4 (S235)

VST_HN □ ..... CFRHS 80 x 80 x 3 (S235)

VST_S □ ..... CFRHS 100 x 100 x 3 (S235)

VST_SP • ..... Ø14 (S235)

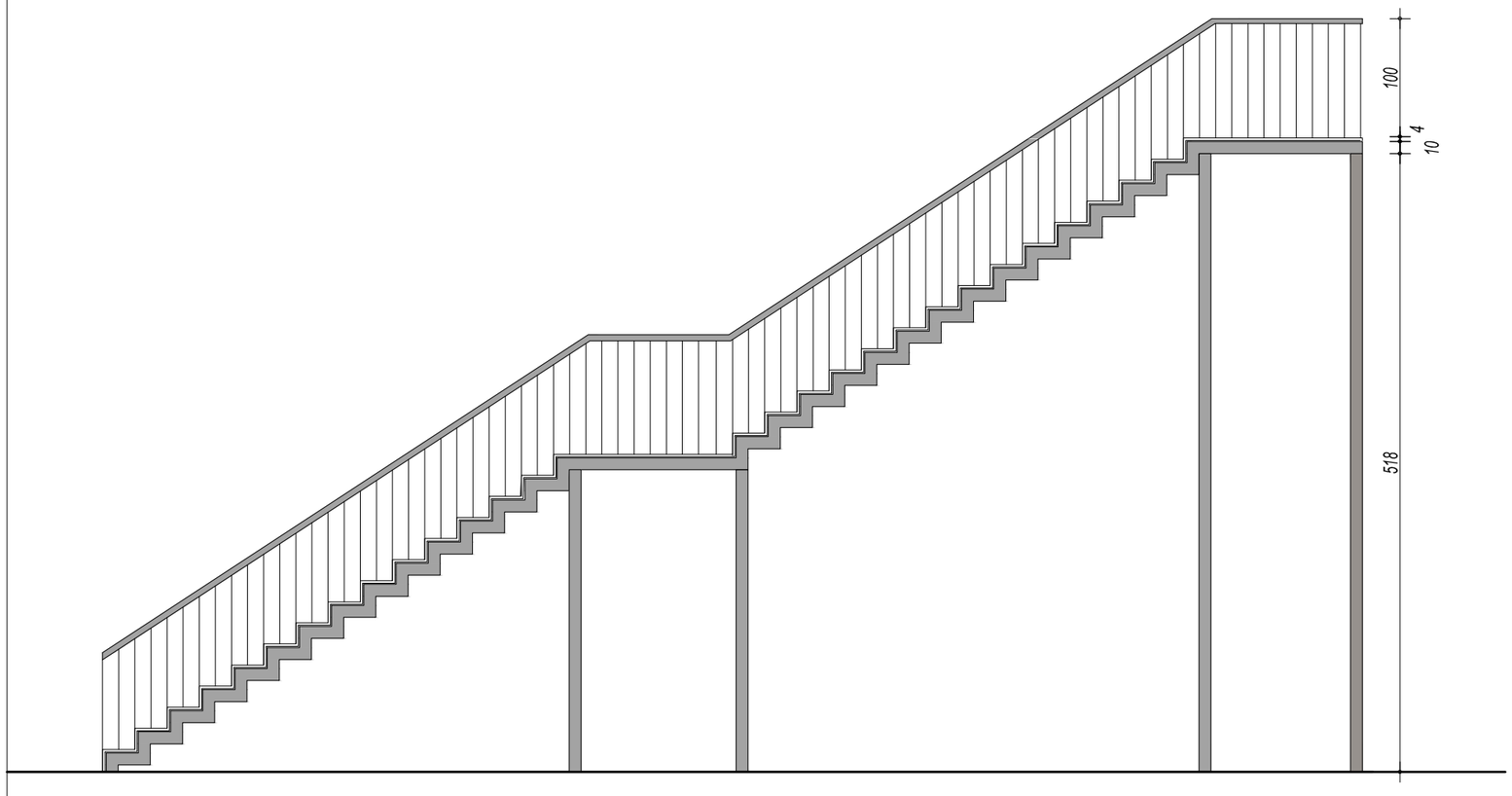


Dobava materijala, radionička izrada i montaža montažnog ravnog stubišta s podestima i ogradom.

Prije početka izrade, obavezno uzimanje mjera na licu mjesta.
Uračunati svi potrebni pričvrsni elementi.

Izraditi sve prema shemi i detaljima.
Mjesto ugradnje: vanjski zid dvorane na sjeverozapadnom pročelju

*NAPOMENE: prije izrade sve mjere provjeriti na licu mjesta, a radionički nacrt dati na uvid projektantu.*

# C1.5.5.OGRADE

Investitor: OSNOVNA ŠKOLA PRIVLAKA
Građevina: DRUŠTVENA GRAĐEVINA - OSNOVNA ŠKOLA

via factum d.o.o.

OGRADE

M 1: 50

POZ 01

m' 25,80

Dobava materijala, radionička izrada i montaža pocinčane bojane ograde pristupne rampe za invalide.
Ograda je sastavljena od vertikalnih stupova i dviju horizontalnih cijevi, međusobno zavarenih. Visina ograde je 90 cm. Vertikalne i horizontalne cijevi su Ø 40 mm.
Horizontalne cijevi (rukohvati) su na visinama od 60 i 90 cm.
Veritkalni stupovi pričvršćeni su na predhodno zabetonirana čelična sidra ili tiplani u postojeću podnu oblogu. Na spojevima sa podlogom postavljaju se ukrasne rozete.
Varovi izbrušeni i ispolirani, bez oštrih rubova.
Sve izvedeno prema *Pravilniku o osiguranju pristupačnosti građevina osobama s invaliditetom i smanjene pokretljivosti.*
U cijeni su obuhvaćeni i polukružni završeci ograde dužine 30 cm.
Prije početka izrade ograde, obavezno uzimanje mjera na licu mjesta.
Obračun po m1 postavljene ograde.
Uračunati svi potrebni pričvrsni elementi.

Izraditi sve prema shemi i detaljima.
Mjesto ugradnje: invalidska rampa uz glavni ulaz

*NAPOMENE: prije izrade sve mjere provjeriti na licu mjesta, a radionički nacrt dati na uvid projektantu.*

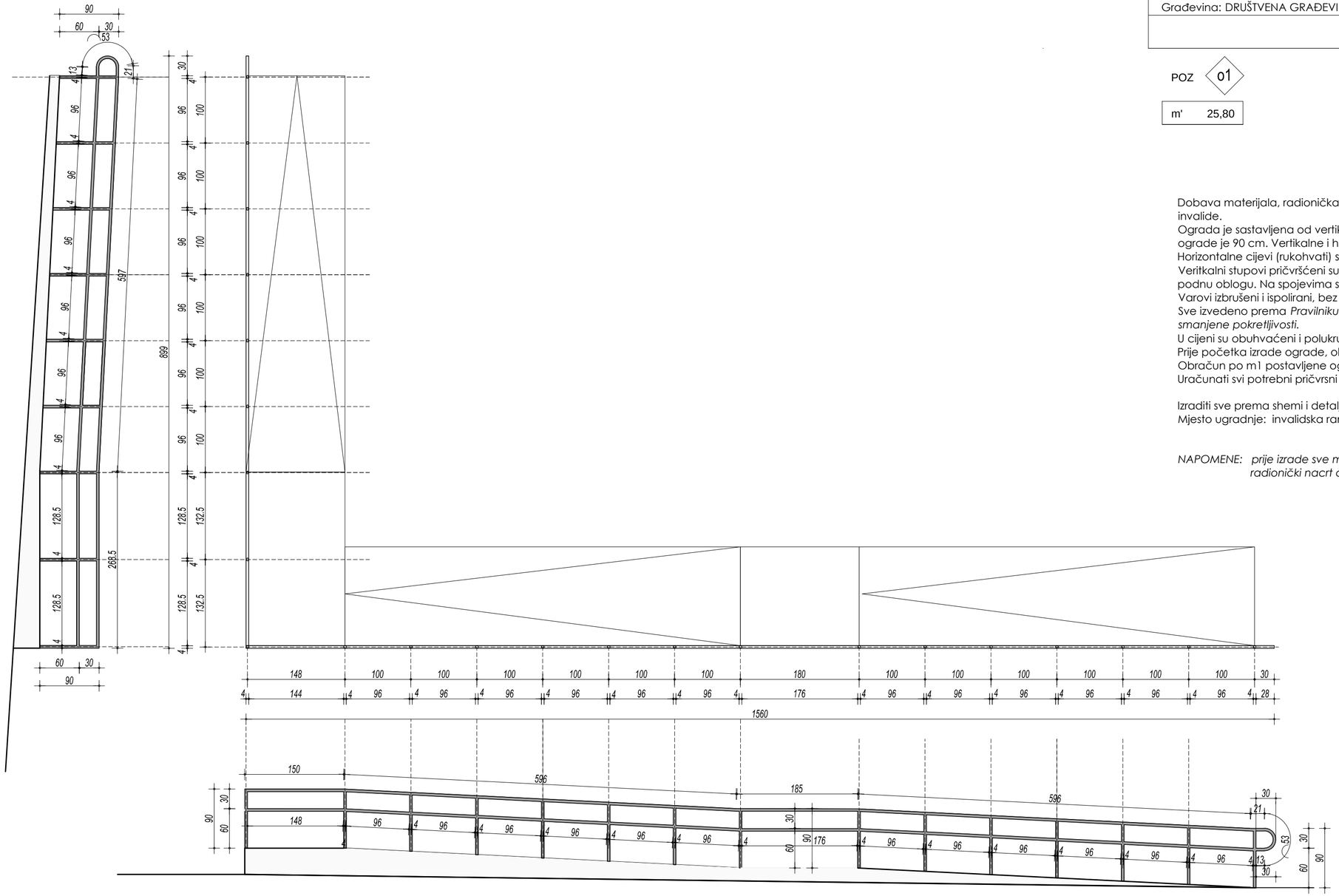

POZ 02

m' 66,20

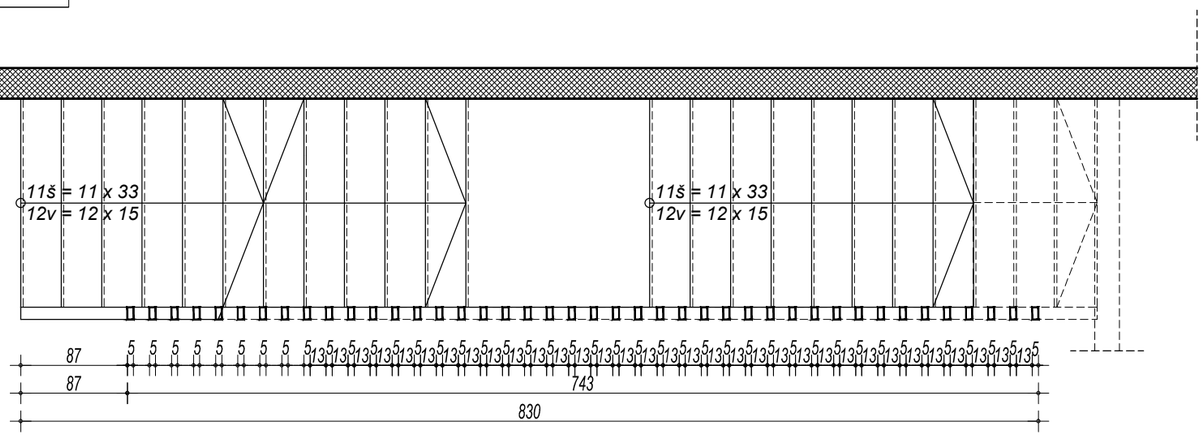


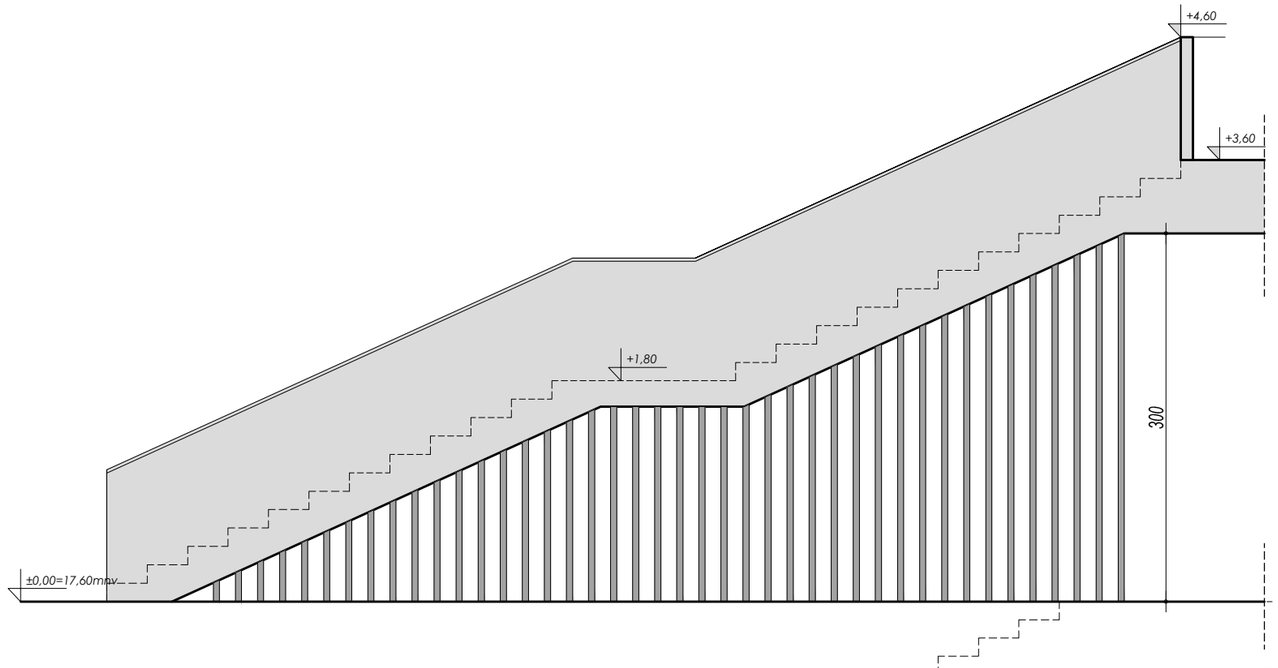


Dobava materijala, radionička izrada i ugradnja aluminijskih pravokutnih profila dim.5/10cm koji se s gornje strane sidre/pričvršćuju čeličnim vijcima u armiranobetonski krak stubišta, a s donje strane uz rub poda prizemlja prema stubištu iz podruma.
Profili su različite visine i slijede kosinu stubišnih krakova.
Razmak između profila min 13cm
RAL i finalnu obradu profila odrediti u dogovoru s projektantom.
Obračun po m' ugrađenih profila.

Mjesto ugradnje: unutrašnje stubište/etaža prizemlja

*NAPOMENE: prije izrade sve mjere provjeriti na licu mjesta, a radionički nacrt dati na uvid projektantu.*

OGRADE

M 1: 50

POZ 03

m' 80,30

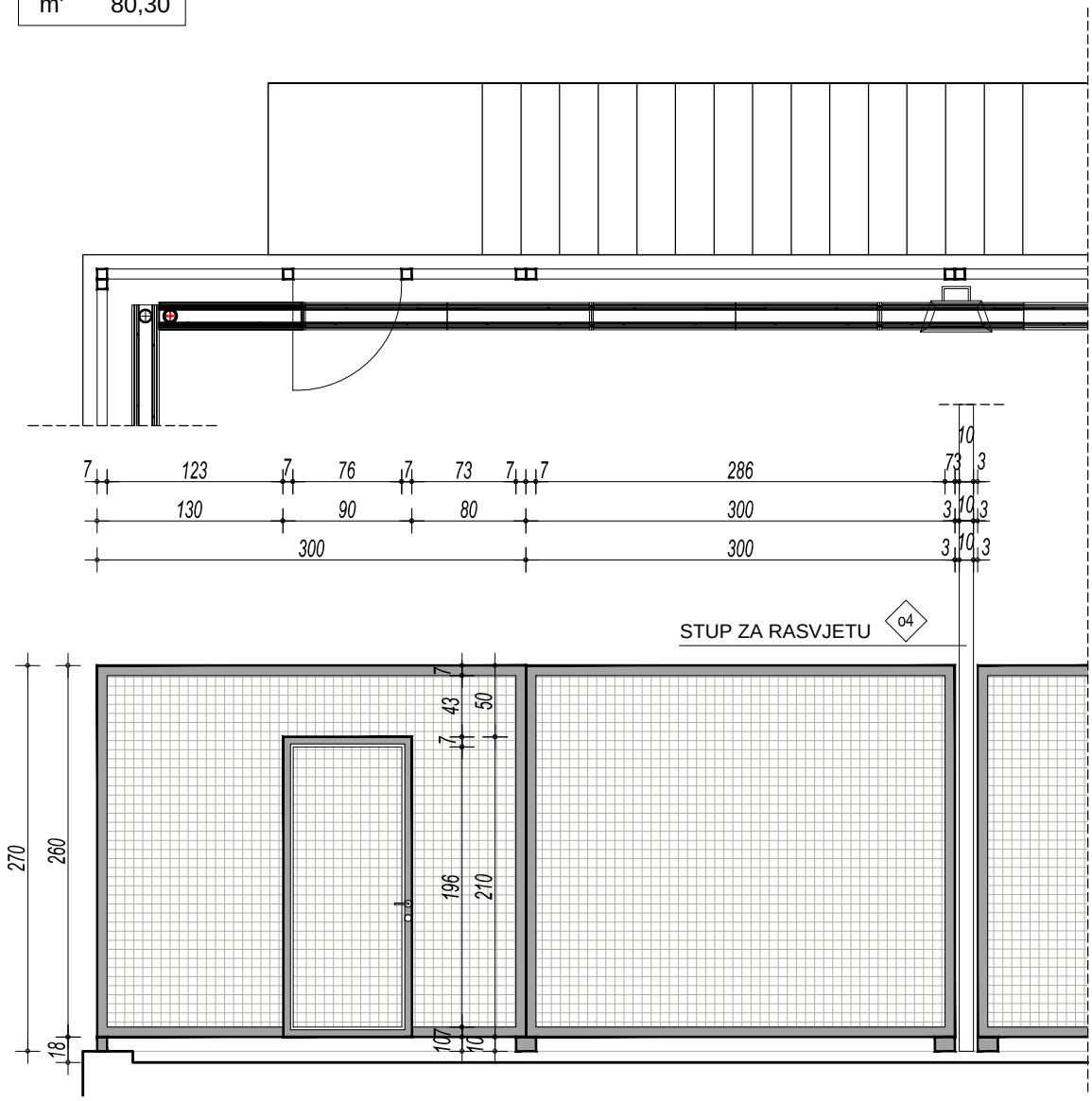


Dobava materijala, radionička izrada i ugradnja ograde koja se sastoji od ogradnih panela s ispunom i zaokretnih vrata uz vanjsko montažno čelično stubište.
Ograda je visine 270cm.
Na jugoistočnom pročelju visinu ograde prilagoditi geometriji zaobljenog vanjskog zida.
Ogradni paneli su s horizontalnim i vertikalnim ojačanjima od aluminijskih profila kvadratnog presjeka , ispuna mrežasta, pocinčana.
Uračunati i spojeve s armiranobetonskom konstrukcijom(krovni vijenac), te sav potrebni dodatni materijal i rad.
RAL i finalnu obradu profila odrediti u dogovoru s projektantom.
Prije početka izrade ograde, obavezno uzimanje mjera na licu mjesta.
Obračun po m' ugrađene ograde.
Uračunati svi potrebni pričvrsni elementi.
Izraditi sve prema shemi i detaljima.
Mjesto ugradnje: vanjsko igralište na krovu dvorane

*NAPOMENE: prije izrade sve mjere provjeriti na licu mjesta, a radionički nacrt dati na uvid projektantu.*

M 1: 50

POZ 04

kom 6

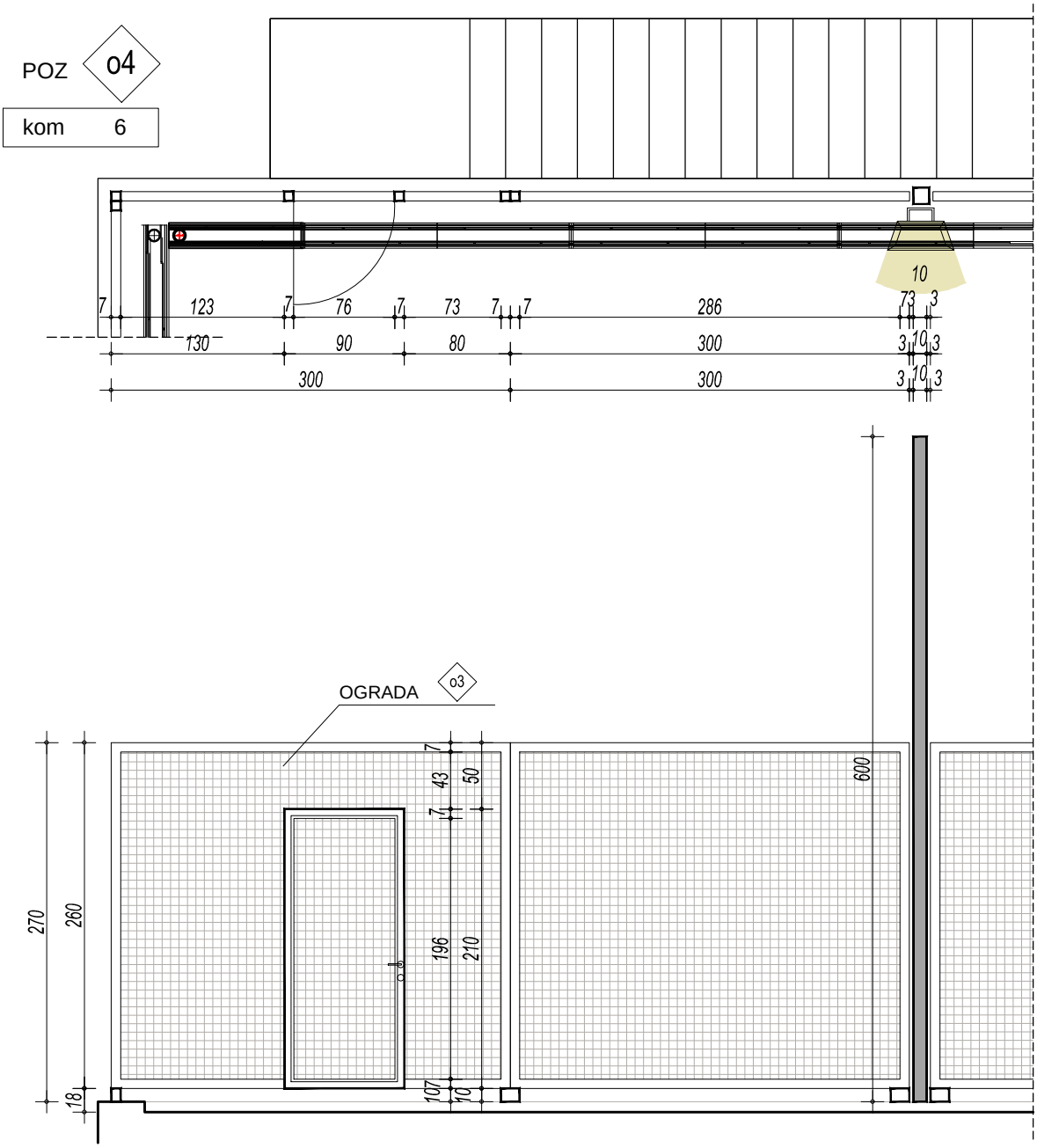





Dobava materijala, radionička izrada i ugradnja stupa za rasvjetu na vrhu kojeg se montira reflektor,a sve u sklopu ograde na krovu dvorane(vanjskog igrališta).
Stup je izveden od aluminijskih/i/lli/čeličnih profila kvadratnog presjeka dim 10x10cm.
Stup je visine 600cm.
Uračunati spojeve s armiranobetonskom konstrukcijom(krovni vijenac), po potrebi s ograddnim profilima te sav potrebni dodatni materijal i rad.
RAL i finalnu obradu profila odrediti u dogovoru s projektantom i uskladiti s ogradom iz prethodne stavke.
Prije početka izrade ograde, obavezno uzimanje mjera na licu mjesta.
Uračunati svi potrebni pričvrsni elementi.
Izraditi sve prema shemi i detaljima.
Mjesto ugradnje: vanjsko igralište na krovu dvorane

*NAPOMENE: prije izrade sve mjere provjeriti na licu mjesta, a radionički nacrt dati na uvid projektantu.*

POZ 05

m' 32,00

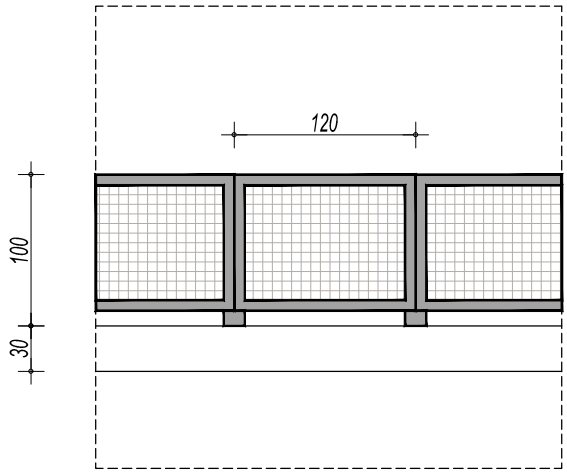


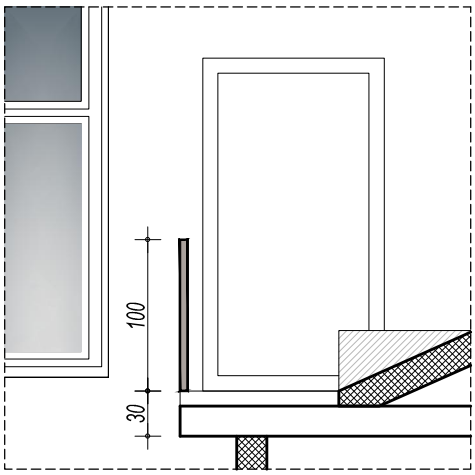


Dobava materijala, radionička izrada i ugradnja ograde koja se sastoji od ogradnih panela s ispunom .
Ograda je visine 100cm.
Ogradni paneli su s horizontalnim i vertikalnim ojačanjima od aluminijskih profila kvadratnog presjeka , ispuna mrežasta, pocinčana.
Uračunati i spojeve s armiranobetonskom konstrukcijom te sav potrebni dodatni materijal i rad.
RAL i finalnu obradu profila odrediti u dogovoru s projektantom.
Prije početka izrade ograde, obavezno uzimanje mjera na licu mjesta.
Obračun po m' ugrađene ograde.
Uračunati svi potrebni pričvrsni elementi.
Izraditi sve prema shemi i detaljima.
Mjesto ugradnje: tribine dvorane

*NAPOMENE: prije izrade sve mjere provjeriti na licu mjesta, a radionički nacrt dati na uvid projektantu.*

***VIA FACTUM d.o.o.***
*Poduzeće za projektiranje i nadzor*
*SJEDIŠTE:*
*Radnička 80, 10000 Zagreb*
*URED ZADAR:*
*Zrinsko-Frankopanska 10/1, 23000 Zadar*
*e-mail: viafactum@viafactum.hr*
*tel: 023 400 655*
*tel/fax: 023 400 654*
*OIB: 76739136445*

| | |
|---|---|
| INVESTITOR: | **OPĆINA PRIVLAKA** |
| GRAĐEVINA: | **DRUŠTVENA GRAĐEVINA – OSNOVNA ŠKOLA** |
| LOKACIJA: | **VIR, k.č.4368, 4369, 4370, 4371/1, k.o. Vir** |
| | **(novoformirana k.č. 4371/1 k.o. Vir)** |
| FAZA/SADRŽAJ PROJEKTA: | **IZVEDBENI ARHITEKTONSKI PROJEKT** |
| TEHNIČKI DNEVNIK: | **713/24** |

# C1.6.UREĐENJE OKOLIŠA

Zadar, listopad 2025.

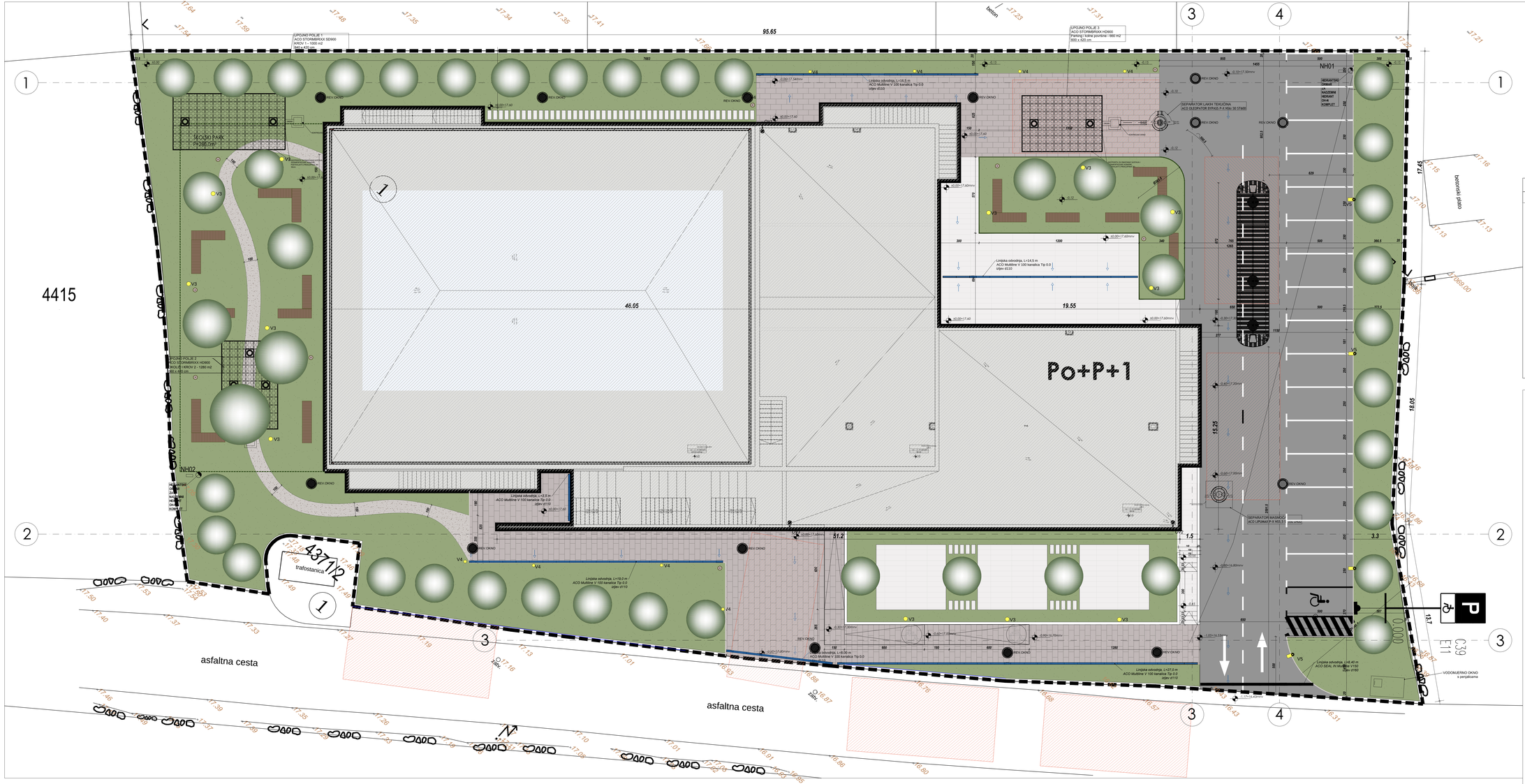


## LEGENDA

| ZAVRŠNE OBRADE/OBLOGE | URBANA OPREMA |
|---|---|
| završni sloj asfalt | klupa |
| horizontalna signalizacija | koš za otpatke |
| opločenje betonskim opločnicima | |
| opločenje kamenim pločama | **RASVJETA** |
| šljunčana staza | V3 rasvjetni stupić Platek Tris 36W/4900Lm/3000K/ dim 160x2600mm o/n/off |
| zelena površina - travnjak i niska raslinje | V4 rasvjetni stupić Platek Micromenhir 800 17W/850Lm/3000K/ dim 115x800mm o/n/off |
| operativna površina vatrogasnog vozila | V5 stupno rasvjetno tijelo Lumenia S Gen 3 30W/4650Lm/3000K /dim465x251mm na rasvjetnom stupu visine 6m |
| visoko zelenilo | |

# SITUACIJA UREĐENJE OKOLIŠA

0,00 = 17,60 MNV


VIA FACTUM
Gajdekovići 7, 23210 Biograd na moru
tel: 023/383-000 mob: 098/9383-000
tel: 023/465625 fax/fax:023/465624
OIB:76139139443

Investitor:
OSNOVNA ŠKOLA PRIVLAKA
Vukše Pavića 4,10
OIB:62333551548

Građevina:
DRUŽEVNA GRAĐEVINA - OSNOVNA ŠKOLA

Glavni projektant:
Ana Sida Gulam, dipl. ing. arh.

Vrsta projektne/tehničke dokumentacije:
IZVEDBENI ARHITEKTONSKI PROJEKT

Projektant:
Ana Sida Gulam, dipl. ing. arh.

Sadržaj:
SITUACIJA - UREĐENJE OKOLIŠA

Autor vršenog nadzora:

Tajana Hebel Ivanac ing.arh.

Mjerilo: 1:100 | Datum: Zadar, 09/25 | U.O.P.: - | T.D.: 713/24 | Plitog br: 01 | Suradnik:

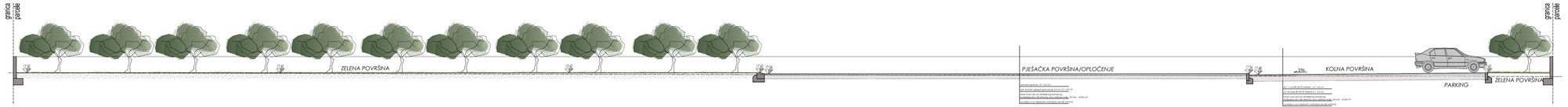


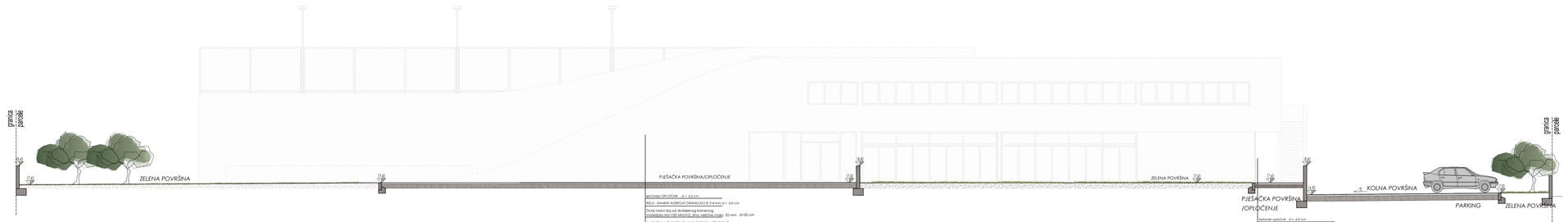


# PROFILI 1-1 I 2-2
# UREĐENJE OKOLIŠA

**0,00 = 17,60 MNV**

| | | | | | |
|---|---|---|---|---|---|
| V/A FACTUM | Jadranska 7, 23210 Biograd n/m<br>e-mail: vatko.tumilo@factum.hr<br>tel: 023/383633 fax/fax:023/383634<br>OIB:56759139443 | | | | Investitor:<br>OSNOVNA ŠKOLA PRIVLAKA<br>IVANA PAVLA II 53<br>OIB:43233501648 |
| Građevina:<br>DRUŠTVENA GRAĐEVINA - OSNOVNA ŠKOLA | | | | | Glavni projektant:<br>Ana Šola Gulam, dipl. ing. arh. |
| Vrsta projekta/dokumenta odnosno cjelina:<br>IZVEDBENI ARHITEKTONSKI PROJEKT | | | | | Projektant:<br>Ana Šola Gulam, dipl. ing. arh.<br>Autor vanjskog uređenja: |
| Sadržaj:<br>PROFILI 1-1 I 2-2 / UREĐENJE OKOLIŠA | | | | | Tajana Nekić Ivanac, ing.arh. |
| Mjerilo:<br>1:100 | Mjesto i datum:<br>Zadar, 09/25 | J.O.P.:<br>- | T.D.:<br>713/24 | Prilog br:<br>02 | Suradnik: |

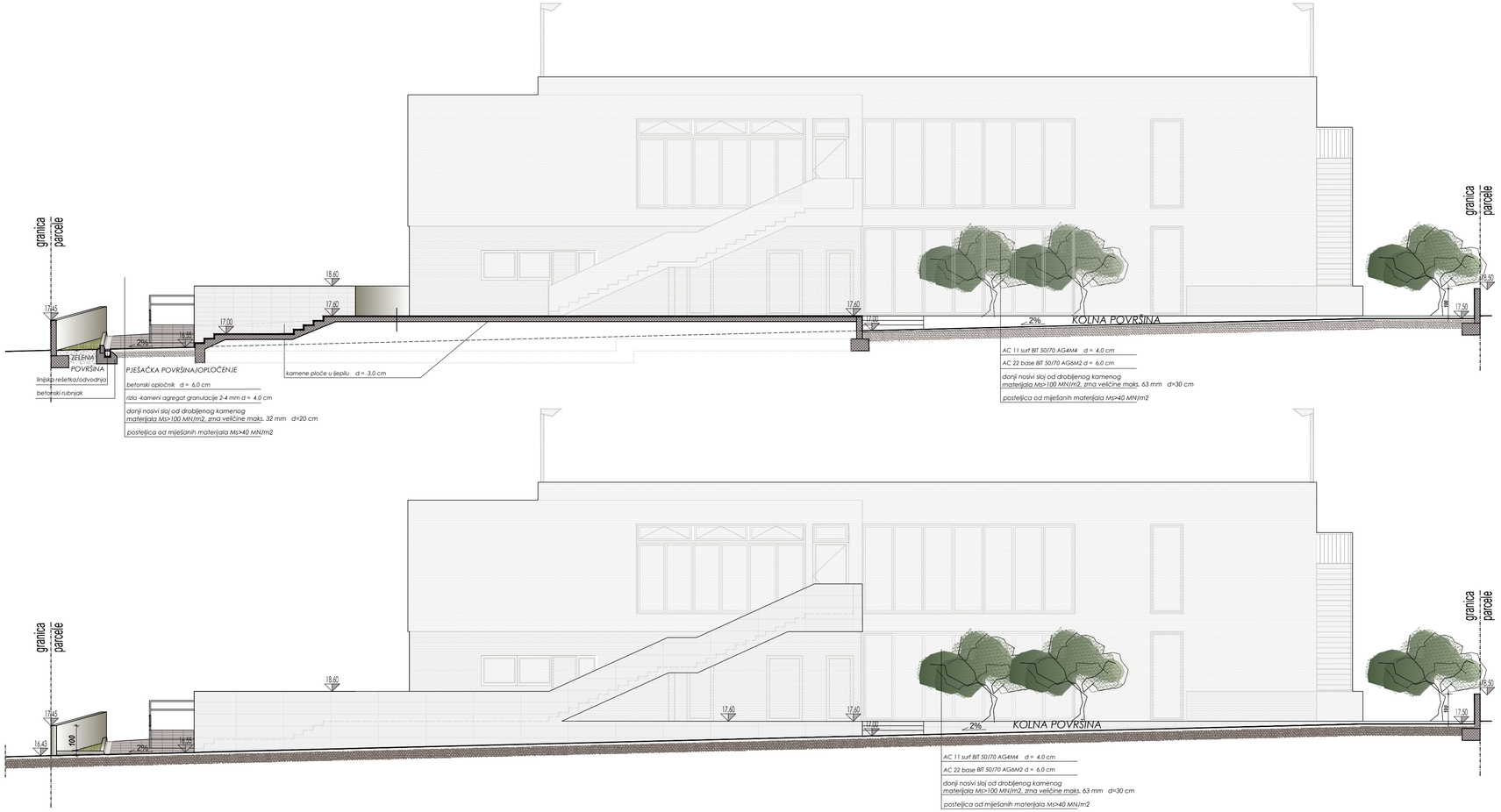


# PROFILI 3-3 I 4-4
# UREĐENJE OKOLIŠA

**0,00 = 17,60 MNV**

| | | | | | |
|---|---|---|---|---|---|
| V/A FACTUM | Jadranska 7, 23210 Biograd n/m<br>e-mail: viafactum@viafactum.hr<br>tel: 023400655 tel/fax:023400654<br>OIB:76739136445 | | | | Investitor:<br>OSNOVNA ŠKOLA PRIVLAKA<br>IVANA PAVLA II 53<br>OIB:63233501548 |
| Građevina:<br>DRUŠTVENA GRAĐEVINA - OSNOVNA ŠKOLA | | | | | Glavni projektant:<br>Ana Šoša Gulam, dipl. ing. arh. |
| Naziv projekta/strukovna odrednica:<br>IZVEDBENI ARHITEKTONSKI PROJEKT | | | | | Projektant:<br>Ana Šoša Gulam, dipl. ing. arh. |
| Sadržaj:<br>PROFILI 3-3 I 4-4 / UREĐENJE OKOLIŠA | | | | | Autor idejnog rješenja:<br>Tajana Nekić Ivanac ing.arh. |
| Mjerilo:<br>1:100 | Mjesto i datum:<br>Zadar, 09/25 | Z.O.P.:<br>- | T.D.:<br>713/24 | Prilog br:<br>03 | Suradnik: |